protherm

Всегда на Вашей стороне

КАТАЛОГ

Оборудование и принадлежности

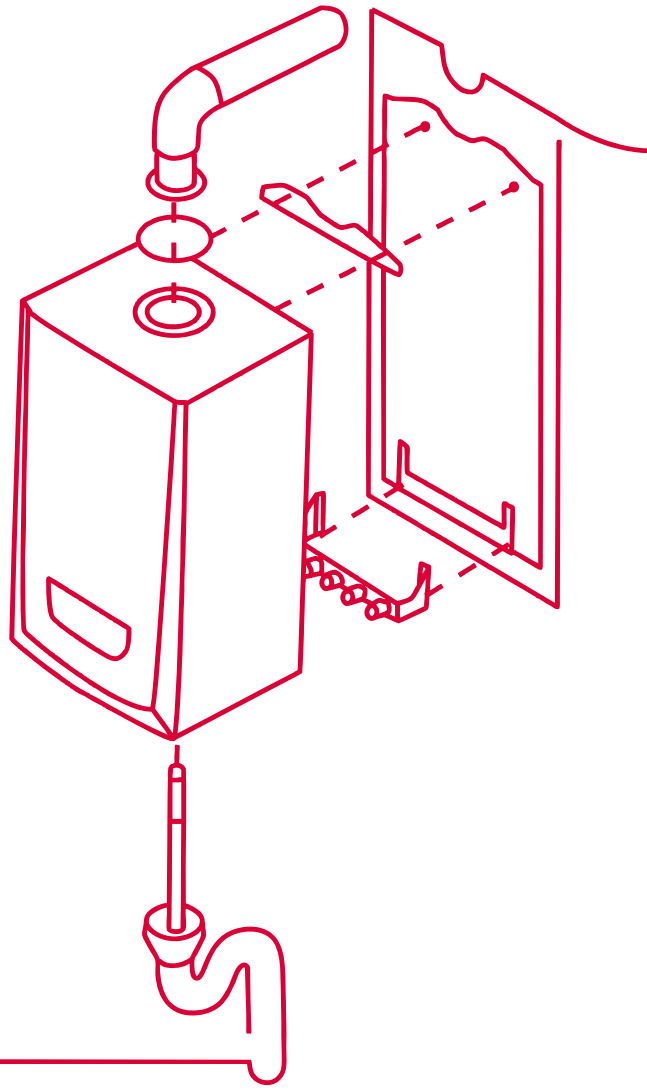

Апрель 2014

protherm
Всегда на Вашей стороне

ПОТРЕБИТЕЛЯМ

Какое оборудование выбрать для отопления
и приготовления горячей воды для Вашего дома?

На эти и другие вопросы Вы найдете ответы
в этом разделе каталога

2-4

СПЕЦИАЛЬНЫЕ ПРЕДЛОЖЕНИЯ

Наши специальные предложения для отопления
и приготовления горячей воды в индивидуальном доме

6 - 10

НАСТЕННЫЕ ГАЗОВЫЕ КОТЛЫ

Гепард

Пантера

Тигр

13 - 31

ДЫМОХОДЫ ДЛЯ НАСТЕННЫХ КОТЛОВ

60 / 100 mm

80 / 80 mm

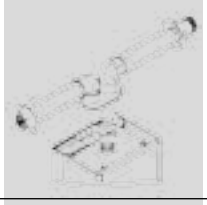

35 - 68

НАСТЕННЫЕ ЭЛЕКТРИЧЕСКИЕ КОТЛЫ

Скат

71 - 76

НАПОЛЬНЫЕ КОТЛЫ

Бобер DLO	Медведь PLO	Гризли KLO
Волк KSO	Медведь KLOM	Бизон NL
Медведь TLO	Медведь KLZ	Бизон NO

79 - 117

НАКОПИТЕЛЬНЫЕ ВОДОНАГРЕВАТЕЛИ

WH B60 Z	FS B100 MSR	FS B400 S
FS B100 Z	FS B200 S	FS B500 S
FS B200 Z	FS B300 S	

121 - 132

РЕГУЛЯТОРЫ

Exabacis	Termolink B	S-RG1
Exacontrol	Termolink S	S-RG1
	Termolink P	Kromschroder E8.4401

135 - 141

ПРАЙС-ЛИСТ

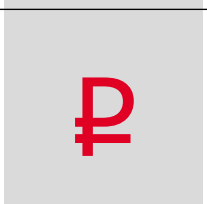

145 - 158

protherm
Всегда на Вашей стороне

Потребителям

Какое оборудование выбрать для отопления и приготовления горячей воды для Вашего дома или квартиры? Не можете для себя решить?

При выборе подходящего котла большую роль играет сразу несколько факторов. В некоторых случаях выбор может оказаться простым, а в некоторых придется немного задуматься.

Для облегчения выбора мы подготовили для Вас настоящий «Путеводитель», который поможет Вас сориентироваться в широком ассортименте изделий нашей компании и выбрать наиболее подходящее для Вас оборудование. В первым шагам, которых невозможно избежать, относится выбор топлива, мощности котла, места установки, способа отвода продуктов сгорания и способа приготовления горячей воды.

Почему именно PROTHERM?

В пользу оборудования марки PROTHERM говорит доскональный подход к каждой детали изделия, четкая система управления производством, широкая торговая и сервисная сеть, эффективная поддержка специалистов. Все эти факторы объясняют, почему оборудование PROTHERM все больше и больше завоевывает доверие не только у нас, но и за рубежом

Качество за разумную цену

Система управления качеством и производством PROTHERM сертифицирована в соответствии с самым новым стандартом ISO 9001:2001

Вся продукция, которая производится на нашем предприятии, маркирована символом CE. Этим символом должны быть обозначены все котлы, продаваемые на рынках Европейского Союза. Наша продукция была сертифицирована европейскими испытательными институтами. На основании этих испытаний нашей продукции был присвоен символ CE подтверждающий ее качество, надежность и пригодность к эксплуатации на территории всего Европейского Союза.

Вся наша продукция максимально адаптирована для эксплуатации в России, не требовательно к качеству воды и устойчиво работает при минимальном давлении газа. Мы успешно прошли все испытания в испытательных институтах России и получили сертификаты соответствия ГОСТ на весь ассортимент нашей продукции.

Продукция нашего производства неоднократно была отмечена престижными наградами как на российских, так и на международных выставках. Эти награды играют важную роль, прежде всего, как для оценки наших специалистов, так и для совершенствования наших изделий в будущем.

Производство и забота о качестве

Производственные мощности, забота о качестве, планирование и управление производством с использованием самой современной вычислительной техники и информационной системой SAP

12 производственных линий работающих в две смены

Современная линия поверхностной обработки компонентов из листового метала производительностью до 7 000 изделий в день. Максимальная дневная производственная мощность – 1 600 котлов, годовая производственная мощность 300 000 котлов

Современный склад комплектующих площадью 8 000м2 и склад готовой продукции площадью 3 000м2

Более 12 000 комплектующих от европейских поставщиков

Заключительный контроль качества готовой продукции на каждой сборочной линии

Каждый котел сопровождается регистрационной картой от начала сборки до установки у потребителя

Новая разрабатываемая продукция PROTHERM, перед запуском в производство, проходит ряд тестов на надежность и долговечность

Год основания компании в Праге. Начало производства первых партий напольных котлов

1991

Начало производства настенных газовых котлов

1994

В Россию была поставлена первая партия газовых котлов

1996

Начало производства котлов серии Тигр и Медведь

1998

1991

Начало производства первых серий настенных электрических котлов в Скалице (Словакия)

1995

Экспорт продукции в Украину и Германию

1997

Сертификация производства ISO 9001

Способ отвода продуктов сгорания

Следующим критерием правильного выбора котла и места его установки является возможность забора воздуха, необходимого для сжигания топлива, и отвод продуктов сгорания. Компания PROTHERM выпускает как котлы с открытой камерой сгорания и стандартным подключением к дымоходу, так и модели с закрытой камерой сгорания и коаксиальной системой отвода продуктов сгорания, которые не требуют подключения к стационарному дымоходу.

Отвод продуктов сгорания в стационарный дымоход – традиционное решение, при котором продукты сгорания отводятся в дымоход, а воздух для горения топлива поступает в котел из помещения, в котором он установлен. Поэтому, в этом помещении, должна быть обеспечена достаточная приточная вентиляция.

Модели с коаксиально системой отвода продуктов сгорания могут быть установлены в помещении где нет дымохода или он находится на удаленном расстоянии от места установки котла. Забор воздуха для горения осуществляется за счет разряжения в камере сгорания, а встроенный вентилятор принудительно отводит продукты сгорания из помещения установки котла.

Конструкция котлов позволяет прокладывать отдельные дымоходные трассы с помощью коаксиального трубопровода (диаметром 60/100мм или 80/125мм согласно проектной документации). В случае наличия более сложных строительных условий, можно использовать раздельный трубопровод диаметром 80мм, позволяющий удлинять трассы дымохода

Размещение котла

В первую очередь необходимо выбрать, будет ли котел стоять на полу или будет висеть на стене, что зависит не только от строительной планировки, но и от типа отопительной системы. В случае использования котла и для подготовки горячей воды, котел и накопительный бойлер, в целях снижения потерь тепла в трубопроводе, рекомендуется размещать в непосредственной близости от мест водоразбора.

Старые и непривлекательные котлы, располагавшиеся в котельных, были вытеснены котлами современного дизайна, гармонично сочетающимися с остальными элементами Вашего домашнего интерьера. Еще недавно обоснованные аргументы, говорившие против размещения настенных котлов на кухне или в ванной опирались на наличие невзрачной системы соединительных труб, обычно располагавшихся под котлом. Наша продукция отличается элегантным дизайном и компактными размерами и превосходно впишется в интерьер любой кухни или ванной комнаты.

Следуя тенденциям современного дизайна интерьеров, большинство настенных котлов PROTHERM изготавливаются с повышенным классом электрической защиты, что позволяет устанавливать их в ванных комнатах и помещениях с повышенной влажностью.

Не стоит бояться того, что наши котлы будут создавать много шума. Ни один из котлов PROTHERM не превышает допустимый уровень шума 55 dB (A), установленный для жилых помещений.

1999
Начало экспорта в Великобританию, CE сертификация

2000
Модернизация производства и лабораторий. Начало производства котлов серий Пантера и Леопард

2001
Интеграция Protherm в Vaillant Group

2003
Экспорт котлов в 24 страны Европы, Азии и Африки

2005
Открытие Представительства Protherm в России

2006
Сертификация производства ISO 14001

2007
Новый склад готовой продукции в Скалице. Сертификация лаборатории отдела разработки

Мощность котла

Мощность котла подбирается в зависимости от тепловых потерь отапливаемого помещения и Ваших потребностей в приготовлении горячей вода. Эти параметры подбираются на стадии разработки системы отопления и водоснабжения проектировщиком.

Правильно подобранное оборудование обеспечит достаточное количество тепла даже в сильный мороз зимой и позволит снизить мощность до оптимального значения в осенне-весенний период.

ВНИМАНИЕ! Оборудование подобранное «на глаз», снижает возможность регулирования работы отопительной системы, и как следствие этого, влечет за собой увеличение расхода топлива и снижение комфорта.

Топливо

На сегодняшний день существует несколько видов топлива. Ассортимент нашей продукции включает в себя оборудование, работающее на всех видах топлива, к которым относятся: природный и сжиженный газ, дизельное топливо, различные виды твердого топлива и электрическая энергия.

Выбор вида топлива диктуется условиями местности и стабильностью снабжения им: в одном регионе актуально отапливать газом, в другом – электричеством, в третьем – доступно дизельное топливо... Вне конкуренции - природный газ. Котлы на других видах топлива, дизельном, твердых видах топлива или электричестве, разумно использовать если нет возможности подведения газа.

Подготовка горячей воды

При выборе подходящего котла вопрос выбора способа подготовки горячей воды зачастую является ключевым.

Количество горячей воды, способ ее использования, ощущение комфортности это вопросы, которые зависят от Вашего образа жизни и Ваших привычек. Тому, кто долгое время пользовался проточным газовым или электрическим водонагревателем, подойдет как котел с проточным способом нагрева горячей воды, так и котел с нагревом горячей воды в накопительном бойлере.

У кого есть электрический накопительный водонагреватель, работающий в ночное время суток, будет доволен любым способом приготовления горячей воды в газовом котле, поскольку тогда у него всегда будет постоянный запас горячей воды. И наоборот, для пользователя из многоквартирного дома, который привык иметь горячую воду в неограниченном количестве, подойдет котел с накопительным бойлером.

С экономической точки зрения выбор проще. Котлы с проточным способом нагрева воды, дешевле и греют воду только тогда, когда в ней возникает необходимость. Эксплуатация котлов с накопительным бойлером, наоборот, несколько дороже, но за то более комфортна.

Оптимальное регулирование

Установив в жилом помещении комнатный терморегулятор с программированием режимов отопления, можно существенно экономить теплоэнергию. При необходимости, в регуляторе можно устанавливать температуру для различных временных интервалов (например, в ночное время или в дневное время). Экономить можно и с помощью термостатических вентилей, которые устанавливаются на радиаторы.

Так же управлять работой котла можно и с помощью погодозависимого регулирования, способа управления котлом, при котором температура теплоносителя в отопительном контуре регулируется в зависимости от наружной температуры воздуха. Датчик наружной температуры постоянно следит за изменениями погодных условий, а котел регулирует температуру теплоносителя согласно предварительным установкам так, что бы в любое время суток был обеспечен полный комфорт в отапливаемых помещениях.

Преимуществом котлов PROTHERM является то что подобное регулирование уже является неотъемлемой частью системы управления котлом.

2008
Начало производства настенного конденсационного котла Лев

2009
Protherm уверенно занимает ведущие позиции на рынке отопительного оборудования в Восточной Европе

2010
Производство нового поколения настенных электрических котлов Скат, настенных газовых котлов Пантера и Гепард в новом едином дизайне

2011
Начало продаж оборудования Protherm со склада ООО «Вайлант Груп Рус» в России

2012
Сегодня Protherm занимает уверенные позиции на рынке отопительного оборудования Восточной Европы, ежегодно производя свыше 200 000 котлов

ДЛЯ ЗАМЕТОК

protherm
Всегда на Вашей стороне

СПЕЦИАЛЬНОЕ ПРЕДЛОЖЕНИЕ ДЛЯ ВАШЕГО ДОМА

НАСТЕННЫЙ ГАЗОВЫЙ КОТЕЛ + ВОДОНАГРЕВАТЕЛЬ + КОМНАТНЫЙ РЕГУЛЯТОР

ПАКЕТНОЕ ПРЕДЛОЖЕНИЕ 1

- Настенный газовый одноконтурный котел Пантера 25 КОО
- Накопительный 95 литровый водонагреватель FS B100 MSR
- Комнатный регулятор температуры Thermolink P
- Датчик уличной температуры
- Датчик бойлера NTC

Артикул P000001
Стоимость **86 900 ₽**

НАСТЕННЫЙ ГАЗОВЫЙ КОТЕЛ + ВОДОНАГРЕВАТЕЛЬ + КОМНАТНЫЙ РЕГУЛЯТОР

ПАКЕТНОЕ ПРЕДЛОЖЕНИЕ 2

- Настенный газовый одноконтурный котел Пантера 25 КОО
- Накопительный 58 литровый водонагреватель WH B60 Z
- Комнатный регулятор температуры Thermolink P
- Датчик уличной температуры
- Датчик бойлера NTC

Артикул P000002
Стоимость **84 590 ₽**

НАСТЕННЫЙ ГАЗОВЫЙ КОТЕЛ + ВОДОНАГРЕВАТЕЛЬ + КОМНАТНЫЙ РЕГУЛЯТОР

ПАКЕТНОЕ ПРЕДЛОЖЕНИЕ 3

- Настенный газовый одноконтурный котел Пантера 25 КОО
- Накопительный 100 литровый водонагреватель WH B100 Z
- Комнатный регулятор температуры Thermolink P
- Датчик уличной температуры
- Датчик бойлера NTC

Артикул P000003
Стоимость **74 910 ₽**

protherm
Всегда на Вашей стороне

СПЕЦИАЛЬНОЕ ПРЕДЛОЖЕНИЕ ДЛЯ ВАШЕГО ДОМА

НАСТЕННЫЙ ЭЛЕКТРИЧЕСКИЙ КОТЕЛ + ВОДОНАГРЕВАТЕЛЬ + КОМНАТНЫЙ РЕГУЛЯТОР

ПАКЕТНОЕ ПРЕДЛОЖЕНИЕ 4

- Настенный электрический одноконтурный котел Скат 14
- Накопительный 58 литровый водонагреватель WH B60 Z
- Комнатный регулятор температуры Thermolink S
- Датчик уличной температуры
- Гидравлическое соединение котла с бойлером

Артикул P000004

Стоимость **82 830 ₽**

НАСТЕННЫЙ ЭЛЕКТРИЧЕСКИЙ КОТЕЛ + ВОДОНАГРЕВАТЕЛЬ + КОМНАТНЫЙ РЕГУЛЯТОР

ПАКЕТНОЕ ПРЕДЛОЖЕНИЕ 5

- Настенный электрический одноконтурный котел Скат 18
- Накопительный 58 литровый водонагреватель WH B60 Z
- Комнатный регулятор температуры Thermolink S
- Датчик уличной температуры
- Гидравлическое соединение котла с бойлером

Артикул P000005

Стоимость **85 250 ₽**

НАСТЕННЫЙ ЭЛЕКТРИЧЕСКИЙ КОТЕЛ + ВОДОНАГРЕВАТЕЛЬ + КОМНАТНЫЙ РЕГУЛЯТОР

ПАКЕТНОЕ ПРЕДЛОЖЕНИЕ 6

- Настенный электрический одноконтурный котел Скат 21
- Накопительный 58 литровый водонагреватель WH B60 Z
- Комнатный регулятор температуры Thermolink S
- Датчик уличной температуры
- Гидравлическое соединение котла с бойлером

Артикул P000006

Стоимость **86 240 ₽**

protherm
Всегда на Вашей стороне

СПЕЦИАЛЬНОЕ ПРЕДЛОЖЕНИЕ ДЛЯ ВАШЕГО ДОМА

НАСТЕННЫЙ ЭЛЕКТРИЧЕСКИЙ КОТЕЛ + ВОДОНАГРЕВАТЕЛЬ + КОМНАТНЫЙ РЕГУЛЯТОР

ПАКЕТНОЕ ПРЕДЛОЖЕНИЕ 7

- Настенный электрический одноконтурный котел Скат 24
- Накопительный 58 литровый водонагреватель WH B60 Z
- Комнатный регулятор температуры Thermolink S
- Датчик уличной температуры
- Гидравлическое соединение котла с бойлером

Артикул P000007
Стоимость **87 120 ₽**

НАСТЕННЫЙ ЭЛЕКТРИЧЕСКИЙ КОТЕЛ + ВОДОНАГРЕВАТЕЛЬ + КОМНАТНЫЙ РЕГУЛЯТОР

ПАКЕТНОЕ ПРЕДЛОЖЕНИЕ 8

- Настенный электрический одноконтурный котел Скат 28
- Накопительный 58 литровый водонагреватель WH B60 Z
- Комнатный регулятор температуры Thermolink S
- Датчик уличной температуры
- Гидравлическое соединение котла с бойлером

Артикул P000008
Стоимость **88 110 ₽**

protherm
Всегда на Вашей стороне

СПЕЦИАЛЬНОЕ ПРЕДЛОЖЕНИЕ ДЛЯ ВАШЕГО ДОМА

НАПОЛЬНЫЙ ГАЗОВЫЙ КОТЕЛ + ВОДОНАГРЕВАТЕЛЬ + КОМНАТНЫЙ РЕГУЛЯТОР

ПАКЕТНОЕ ПРЕДЛОЖЕНИЕ 9

- Напольный газовый котел Медведь KLOM 20
- Накопительный 95 литровый водонагреватель FS B100 MSR
- Комнатный регулятор температуры Thermolink S
- Датчик уличной температуры
- Датчик бойлера NTC

Артикул P000009

Стоимость **95 480 ₽**

НАПОЛЬНЫЙ ГАЗОВЫЙ КОТЕЛ + ВОДОНАГРЕВАТЕЛЬ + КОМНАТНЫЙ РЕГУЛЯТОР

ПАКЕТНОЕ ПРЕДЛОЖЕНИЕ 10

- Напольный газовый котел Медведь KLOM 40
- Накопительный 200 литровый водонагреватель FS B200S
- Комнатный регулятор температуры Thermolink S
- Датчик уличной температуры
- Датчик бойлера NTC

Артикул P000010

Стоимость **117 920 ₽**

НАПОЛЬНЫЙ ГАЗОВЫЙ КОТЕЛ + ВОДОНАГРЕВАТЕЛЬ + КОМНАТНЫЙ РЕГУЛЯТОР

ПАКЕТНОЕ ПРЕДЛОЖЕНИЕ 11

- Напольный газовый котел Медведь KLOM 50
- Накопительный 200 литровый водонагреватель FS B200S
- Комнатный регулятор температуры Thermolink S
- Датчик уличной температуры
- Датчик бойлера NTC

Артикул P000011

Стоимость **127 930 ₽**

protherm
Всегда на Вашей стороне

СПЕЦИАЛЬНОЕ ПРЕДЛОЖЕНИЕ ДЛЯ ВАШЕГО ДОМА

НАПОЛЬНЫЙ ГАЗОВЫЙ КОТЕЛ + ВОДОНАГРЕВАТЕЛЬ + КОМНАТНЫЙ РЕГУЛЯТОР

ПАКЕТНОЕ ПРЕДЛОЖЕНИЕ 12

- Напольный газовый котел Медведь KLOM 50

Накопительный 295 литровый водонагреватель FS B300S
Комнатный регулятор температуры Thermolink S
Датчик уличной температуры
Датчик бойлера NTC

Артикул P000012
Стоимость **140 030 ₽**

НАПОЛЬНЫЙ ГАЗОВЫЙ КОТЕЛ + ВОДОНАГРЕВАТЕЛЬ + КОМНАТНЫЙ РЕГУЛЯТОР

ПАКЕТНОЕ ПРЕДЛОЖЕНИЕ 13

- Напольный газовый котел Медведь KLOM 50

Накопительный 404 литровый водонагреватель FS B400S
Комнатный регулятор температуры Thermolink S
Датчик уличной температуры
Датчик бойлера NTC

Артикул P000013
Стоимость **152 130 ₽**

ДЛЯ ЗАМЕТОК

protherm

Всегда на Вашей стороне

НАСТЕННЫЕ ГАЗОВЫЕ КОТЛЫ

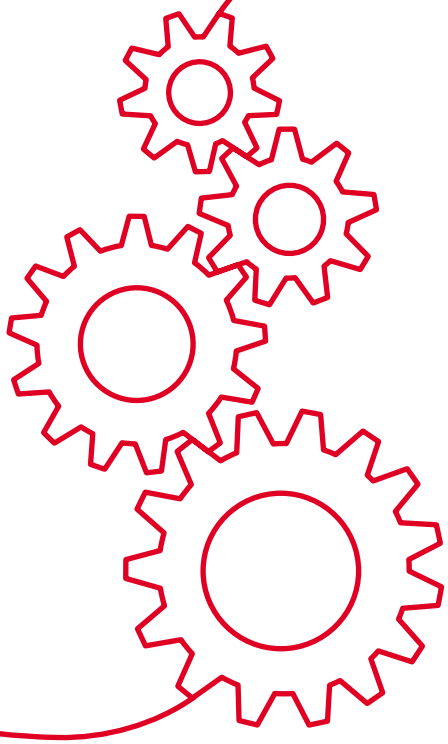

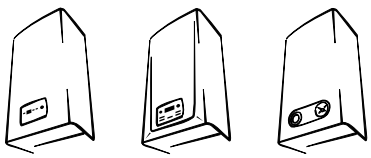

ГЕПАРД ПАНТЕРА ТИГР

protherm
Всегда на Вашей стороне

ГЕПАРД

Настенные газовые двухконтурные котлы мощностью 11 кВт для отопления и приготовления горячей воды в стальном пластинчатом теплообменнике.

Предназначены для установки в квартирах, жилых домах и дачных домиках. Котлы относятся к отопительным приборам повышенной комфортности, отличаются удобством в использовании и обслуживании.

С помощью жидкокристаллического дисплея можно непрерывно получать информацию в любой момент работы котла. Дисплей позволяет постоянно контролировать весь процесс работы.

Модель 11 MTV оснащена коаксиальной системой отходящих газов и не требует подключения к дымоходу, что позволяет устанавливать ее в помещениях где нет стационарного дымохода или его устройство сильно затруднено или невозможно в силу различных причин.

Переключение в режим ГВС происходит автоматически при открытии крана горячей воды. В режиме приготовления горячей воды управление мощностью аппарата происходит по расходу нагреваемой воды, что позволяет поддерживать постоянную температуру горячей воды.

ГЕПАРД 11 MOV

ГЕПАРД 11 MTV

Газ Аксессуары ГВС

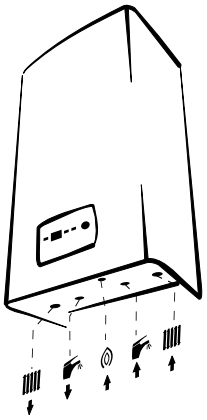

- Двухконтурные газовые котлы
- Открытая (модель MOV) / закрытая камера сгорания (модель MTV)
- Мощность 11,0 кВт
- КПД 90,3% (модели MOV) / 93,2 (модели MTV)
- Автоматическая модуляция пламени горелки
- Независимое регулирование тепловых нагрузок контуров системы отопления и горячего водоснабжения
- Стальной пластинчатый теплообменник ГВС
- Приготовление горячей воды 11,0 л/мин. (при Δt=30°C)
- Управление котлом при помощи встроенного микропроцессора
- Автоматическая диагностика работы котла
- Жидкокристаллический дисплей на котором отображается температура и давление теплоносителя в системе отопления, индикация неисправностей, а так же индикация необходимости проведения профилактического обслуживания оборудования
- Режим управления «ЗИМА-ЛЕТО»
- Возможность работы с погодозависимой автоматикой
- Контроль наличия пламени
- Защита от замерзания
- Защита от перегрева
- Система антиблокировки циркуляционного насоса
- Контроль тяги в дымоходе
- Встроенный подпитывающий вентиль для заполнения системы отопления
- Встроенный циркуляционный насос с автоматическим воздухоотводчиком
- Гарантия 2 года

Гепард 11 MOV
Артикул 0010011782
Мощность 11,0 кВт,
открытая камера сгорания

40 013 ₽

Гепард 11 MTV
Артикул 0010011783
Мощность 11,0 кВт,
закрытая камера сгорания

42 615 ₽

Внимание!
Стоимость продукции указана в рублях и носит исключительно информационный характер и ни при каких условиях не является публичной офертой, определенной положениями Статьи 437 гражданского кодекса Российской Федерации.
Технические характеристики оборудования могут быть изменены без предварительного уведомления или каких-либо обязательств со стороны производителя.
Для обеспечения правильной эксплуатации изделия необходимо внимательно ознакомится с инструкцией.
Вся продукция прошла испытания и сертифицирована в соответствии с законодательством Российской Федерации

protherm
Всегда на Вашей стороне

ГЕПАРД

ГЕПАРД 11 MOV

ГЕПАРД 11 MTV

Системы управления

Название	Описание	Артикул Стоимость, рубли
Exabasic	Комнатный регулятор температуры 2-позиционное управление (Включение / Выключение) Габариты (Высота x Глубина x Ширина), mm – 83x33x83	0000006195 **1 041 ₽**
Exacontrol	Комнатный регулятор температуры 2-позиционное управление (Включение / Выключение) Индикация температуры в помещении Электропитание от батареек типа AA Индикация заряда батареек Габариты (Высота x Глубина x Ширина), mm – 95x40x96	0020159367 **1 734 ₽**
Termolink B	Комнатный регулятор температуры Интерфейс e-Bus Управление одним отопительным контуром без смесителя Напряжение 230/50, IP30 Габариты (Высота x Глубина x Ширина), mm – 90x30x96	0020035406 **4 111 ₽**
Termolink S	Комнатный регулятор температуры 2-позиционное управление (Включение / Выключение) Программируемое переключение суточных и недельных режимов работы Управление одним отопительным контуром без смесителя Количество температурных режимов 1-6 Напряжение 230/50, IP30 Габариты (Высота x Глубина x Ширина), mm – 100x38x152	0020035407 **5 151 ₽**
Termolink P	Комнатный регулятор температуры Интерфейс e-Bus Программируемое переключение суточных и недельных режимов работы Количество температурных режимов 1-7 Напряжение 230/50, IP30 Габариты (Высота x Глубина x Ширина), mm – 97x35x147	0020118083 **4 423 ₽**

Прочие принадлежности

Название	Артикул Стоимость, рубли
Датчик наружной температуры	0020040797 **1 821 ₽**

Внимание!
Стоимость продукции указана в рублях и носит исключительно информационный характер и ни при каких условиях не является публичной офертой, определенной положениями Статьи 437 гражданского кодекса Российской Федерации.
Технические характеристики оборудования могут быть изменены без предварительного уведомления или каких-либо обязательств со стороны производителя.
Для обеспечения правильной эксплуатации изделия необходимо внимательно ознакомится с инструкцией.
Вся продукция прошла испытания и сертифицирована в соответствии с законодательством Российской Федерации

protherm
Всегда на Вашей стороне

ГЕПАРД

Настенные газовые двухконтурные котлы мощностью 23 кВт для отопления и приготовления горячей воды в стальном пластинчатом теплообменнике.

Предназначены для установки в квартирах, жилых домах и дачных домиках. Котлы относятся к отопительным приборам повышенной комфортности, отличаются удобством в использовании и обслуживании.

С помощью жидкокристаллического дисплея можно непрерывно получать информацию в любой момент работы котла. Дисплей позволяет постоянно контролировать весь процесс работы.

Модель 23 MTV оснащена коаксиальной системой отходящих газов и не требует подключения к дымоходу, что позволяет устанавливать ее в помещениях где нет стационарного дымохода или его устройство сильно затруднено или невозможно в силу различных причин.

Переключение в режим ГВС происходит автоматически при открытии крана горячей воды. В режиме приготовления горячей воды управление мощностью аппарата происходит по расходу нагреваемой воды, что позволяет поддерживать постоянную температуру горячей воды.

ГЕПАРД 23 MOV

ГЕПАРД 23 MTV

Газ Аксессуары ГВС

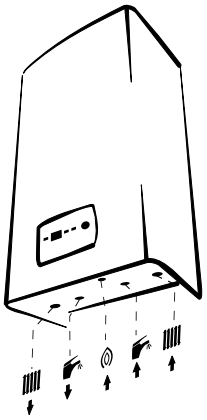

- Двухконтурные газовые котлы
- Открытая (модель MOV) / закрытая камера сгорания (модель MTV)
- Мощность 23,3 кВт
- КПД 90,3% (модели MOV) / 93,2 (модели MTV)
- Автоматическая модуляция пламени горелки
- Независимое регулирование тепловых нагрузок контуров системы отопления и горячего водоснабжения
- Стальной пластинчатый теплообменник ГВС
- Приготовление горячей воды 11,0 л/мин. (при Δt=30°C)
- Управление котлом при помощи встроенного микропроцессора
- Автоматическая диагностика работы котла
- Жидкокристаллический дисплей на котором отображается температура и давление теплоносителя в системе отопления, индикация неисправностей, а так же индикация необходимости проведения профилактического обслуживания оборудования
- Режим управления «ЗИМА-ЛЕТО»
- Возможность работы с погодозависимой автоматикой
- Контроль наличия пламени
- Защита от замерзания
- Защита от перегрева
- Система антиблокировки циркуляционного насоса
- Контроль тяги в дымоходе
- Встроенный подпитывающий вентиль для заполнения системы отопления
- Встроенный циркуляционный насос с автоматическим воздухоотводчиком
- Возможность работы на магистральном и сжиженном газе
- Гарантия 2 года

Гепард 23 MOV
Артикул 0010007994
Мощность 23,3 кВт,
открытая камера сгорания

40 013 ₽

Гепард 23 MTV
Артикул 0010007995
Мощность 23,3 кВт,
закрытая камера сгорания

42 615 ₽

Внимание!
Стоимость продукции указана в рублях и носит исключительно информационный характер и ни при каких условиях не является публичной офертой, определенной положениями Статьи 437 гражданского кодекса Российской Федерации.
Технические характеристики оборудования могут быть изменены без предварительного уведомления или каких-либо обязательств со стороны производителя.
Для обеспечения правильной эксплуатации изделия необходимо внимательно ознакомится с инструкцией.
Вся продукция прошла испытания и сертифицирована в соответствии с законодательством Российской Федерации

protherm
Всегда на Вашей стороне

ГЕПАРД

ГЕПАРД 23 MOV

ГЕПАРД 23 MTV

Системы управления

Название	Описание	Артикул Стоимость, рубли
Exabasic	Комнатный регулятор температуры 2-позиционное управление (Включение / Выключение) Габариты (Высота x Глубина x Ширина), mm – 83x33x83	0000006195 1 041 ₽
Exacontrol	Комнатный регулятор температуры 2-позиционное управление (Включение / Выключение) Индикация температуры в помещении Электропитание от батареек типа AA Индикация заряда батареек Габариты (Высота x Глубина x Ширина), mm – 95x40x96	0020159367 1 734 ₽
Termolink B	Комнатный регулятор температуры Интерфейс e-Bus Управление одним отопительным контуром без смесителя Напряжение 230/50, IP30 Габариты (Высота x Глубина x Ширина), mm – 90x30x96	0020035406 4 111 ₽
Termolink S	Комнатный регулятор температуры 2-позиционное управление (Включение / Выключение) Программируемое переключение суточных и недельных режимов работы Управление одним отопительным контуром без смесителя Количество температурных режимов 1-6 Напряжение 230/50, IP30 Габариты (Высота x Глубина x Ширина), mm – 100x38x152	0020035407 5 151 ₽
Termolink P	Комнатный регулятор температуры Интерфейс e-Bus Программируемое переключение суточных и недельных режимов работы Количество температурных режимов 1-7 Напряжение 230/50, IP30 Габариты (Высота x Глубина x Ширина), mm – 97x35x147	0020118083 4 423 ₽

Прочие принадлежности

Название	Артикул Стоимость, рубли
Датчик наружной температуры	0020040797 1 821 ₽
Комплект перевода на сжиженный газ для котла Гепард 23 MOV	0020095607 5 672 ₽
Комплект перевода на сжиженный газ для котла Гепард 23 MTV	0020095608 5 672 ₽ -

Внимание!
Стоимость продукции указана в рублях и носит исключительно информационный характер и ни при каких условиях не является публичной офертой, определенной положениями Статьи 437 гражданского кодекса Российской Федерации.
Технические характеристики оборудования могут быть изменены без предварительного уведомления или каких-либо обязательств со стороны производителя.
Для обеспечения правильной эксплуатации изделия необходимо внимательно ознакомится с инструкцией.
Вся продукция прошла испытания и сертифицирована в соответствии с законодательством Российской Федерации

protherm
Всегда на Вашей стороне

ПАНТЕРА

Настенные газовые одноконтурные котлы мощностью 25 кВт для отопления и приготовления горячей воды в дополнительном накопительном бойлере.

Предназначены для установки в квартирах, жилых домах и дачных домиках. Котлы относятся к отопительным приборам повышенной комфортности, отличаются удобством в использовании и обслуживании.

С помощью жидкокристаллического дисплея можно непрерывно получать информацию в любой момент работы котла. Дисплей позволяет постоянно контролировать весь процесс работы.

Модель 25 КТО оснащена коаксиальной системой отходящих газов и не требует подключения к дымоходу, что позволяет устанавливать ее в помещениях где нет стационарного дымохода или его устройство сильно затруднено или невозможно в силу различных причин.

ПАНТЕРА 25 КОО

ПАНТЕРА 25 КТО

Газ | 24 кВт | Аксессуары

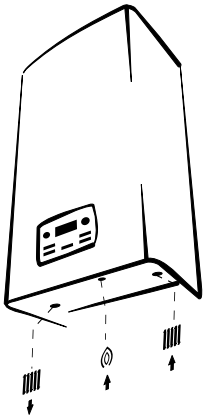

- Одноконтурные газовые котлы
- Открытая камера сгорания (модели 25КОО) / Закрытая камера сгорания (модели 25КТО)
- Мощность 8,4—24,6 кВт
- КПД 91,0 - 92,8%
- Автоматическая модуляция пламени горелки
- Независимое регулирование тепловых нагрузок контуров системы отопления и горячего водоснабжения
- Возможность приготовления горячей воды в дополнительном накопительном бойлере
- Приготовление горячей воды 14,0 л/мин. (при Δt=30°C) в дополнительном бойлере косвенного нагрева
- Управление котлом при помощи встроенного микропроцессора
- Автоматическая диагностика работы котла
- Жидкокристаллический дисплей
- Режим управления «ЗИМА-ЛЕТО»
- Возможность работы с погодозависимой автоматикой
- Контроль наличия пламени
- Защита от замерзания
- Защита от перегрева
- Система антиблокировки циркуляционного насоса
- Контроль тяги в дымоходе
- Встроенный подпитывающий вентиль для заполнения системы отопления
- Встроенный циркуляционный насос с автоматическим воздухоотводчиком
- Возможность работы на магистральном и сжиженном газе
- Гарантия 2 года

Пантера 25 КОО
Артикул 0010008029
Мощность 24,6 кВт,
открытая камера сгорания
44 176 ₽

Пантера 25 КТО
Артикул 0010008030
Мощность 24,6 кВт,
закрытая камера сгорания
47 818 ₽

Внимание!
Стоимость продукции указана в рублях и носит исключительно информационный характер и ни при каких условиях не является публичной офертой, определенной положениями Статьи 437 гражданского кодекса Российской Федерации.
Технические характеристики оборудования могут быть изменены без предварительного уведомления или каких-либо обязательств со стороны производителя.
Для обеспечения правильной эксплуатации изделия необходимо внимательно ознакомится с инструкцией.
Вся продукция прошла испытания и сертифицирована в соответствии с законодательством Российской Федерации

protherm
Всегда на Вашей стороне

ПАНТЕРА

ПАНТЕРА 25 КОО

ПАНТЕРА 25 КТО

Системы управления

Название	Описание	Артикул Стоимость, рубли
Exabasic	Комнатный регулятор температуры 2-позиционное управление (Включение / Выключение) Габариты (Высота x Глубина x Ширина), mm – 83x33x83	0000006195 1 041 ₽
Exacontrol	Комнатный регулятор температуры 2-позиционное управление (Включение / Выключение) Индикация температуры в помещении Электропитание от батареек типа AA Индикация заряда батареек Габариты (Высота x Глубина x Ширина), mm – 95x40x96	0020159367 1 734 ₽
Termolink B	Комнатный регулятор температуры Интерфейс e-Bus Управление одним отопительным контуром без смесителя Напряжение 230/50, IP30 Габариты (Высота x Глубина x Ширина), mm – 90x30x96	0020035406 4 111 ₽
Termolink S	Комнатный регулятор температуры 2-позиционное управление (Включение / Выключение) Программируемое переключение суточных и недельных режимов работы Управление одним отопительным контуром без смесителя Количество температурных режимов 1-6 Напряжение 230/50, IP30 Габариты (Высота x Глубина x Ширина), mm – 100x38x152	0020035407 5 151 ₽
Termolink P	Комнатный регулятор температуры Интерфейс e-Bus Программируемое переключение суточных и недельных режимов работы Количество температурных режимов 1-7 Напряжение 230/50, IP30 Габариты (Высота x Глубина x Ширина), mm – 97x35x147	0020118083 4 423 ₽

Принадлежности для комплектации водонагревателем

Название	Артикул Стоимость, рубли
Комплект для соединения настенного котла с бойлером WH B60 Z, соединение слева или справа	0020106367 3 070 ₽
Комплект для соединения настенного котла с бойлером WH B60 Z (без шлангов), соединение снизу	0020106368 6 712 ₽
Датчик накопительного бойлера NTS	0010006491 572 ₽ -

Прочие принадлежности

Название	Артикул Стоимость, рубли
Датчик наружной температуры	0020040797 1 821 ₽
Комплект перевода на сжиженный газ для котла Пантера 25 КОО, 25 КТО	0020095613 5 672 ₽

Внимание!
Стоимость продукции указана в рублях и носит исключительно информационный характер и ни при каких условиях не является публичной офертой, определенной положениями Статьи 437 гражданского кодекса Российской Федерации.
Технические характеристики оборудования могут быть изменены без предварительного уведомления или каких-либо обязательств со стороны производителя.
Для обеспечения правильной эксплуатации изделия необходимо внимательно ознакомится с инструкцией.
Вся продукция прошла испытания и сертифицирована в соответствии с законодательством Российской Федерации

protherm
Всегда на Вашей стороне

ПАНТЕРА

Настенные газовые двухконтурные котлы мощностью 25 кВт для отопления и приготовления горячей воды в стальном пластинчатом теплообменнике.

Предназначены для установки в квартирах, жилых домах и дачных домиках. Котлы относятся к отопительным приборам повышенной комфортности, отличаются удобством в использовании и обслуживании.

С помощью жидкокристаллического дисплея можно непрерывно получать информацию в любой момент работы котла. Дисплей позволяет постоянно контролировать весь процесс работы.

Модель 25 KTV оснащена коаксиальной системой отходящих газов и не требует подключения к дымоходу, что позволяет устанавливать ее в помещениях где нет стационарного дымохода или его устройство сильно затруднено или невозможно в силу различных причин.

Переключение в режим ГВС происходит автоматически при открытии крана горячей воды. В режиме приготовления горячей воды управление мощностью аппарата происходит по расходу нагреваемой воды, что позволяет поддерживать постоянную температуру горячей воды.

ПАНТЕРА 25 KOV

ПАНТЕРА 25 KTV

Газ Аксессуары ГВС

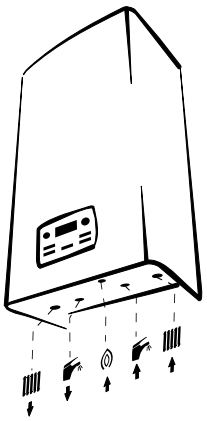

- Двухконтурные газовые котлы
- Открытая камера сгорания (модели 25KOV) / Закрытая камера сгорания (модели 25KTV)
- Мощность 8,4—24,6 кВт
- КПД 91,0 - 92,8%
- Автоматическая модуляция пламени горелки
- Независимое регулирование тепловых нагрузок контуров системы отопления и горячего водоснабжения
- Стальной пластинчатый теплообменник ГВС
- Приготовление горячей воды 12,0 л/мин. (при Δt=30°C)
- Управление котлом при помощи встроенного микропроцессора
- Автоматическая диагностика работы котла
- Жидкокристаллический дисплей
- Режим управления «ЗИМА-ЛЕТО»
- Возможность работы с погодозависимой автоматикой
- Контроль наличия пламени
- Защита от замерзания
- Защита от перегрева
- Система антиблокировки циркуляционного насоса
- Контроль тяги в дымоходе
- Встроенный подпитывающий вентиль для заполнения системы отопления
- Встроенный циркуляционный насос с автоматическим воздухоотводчиком
- Возможность работы на магистральном и сжиженном газе
- Гарантия 2 года

Пантера 25 KOV
Артикул 0010008031
Мощность 24,6 кВт,
открытая камера сгорания

49 379 ₽

Пантера 25 KTV
Артикул 0010008032
Мощность 24,6 кВт,
закрытая камера сгорания

51 981 ₽

Внимание!
Стоимость продукции указана в рублях и носит исключительно информационный характер и ни при каких условиях не является публичной офертой, определенной положениями Статьи 437 гражданского кодекса Российской Федерации.
Технические характеристики оборудования могут быть изменены без предварительного уведомления или каких-либо обязательств со стороны производителя.
Для обеспечения правильной эксплуатации изделия необходимо внимательно ознакомится с инструкцией.
Вся продукция прошла испытания и сертифицирована в соответствии с законодательством Российской Федерации

protherm
Всегда на Вашей стороне

ПАНТЕРА

ПАНТЕРА 25 KOV

ПАНТЕРА 25 KTV

Системы управления

Название	Описание	Артикул Стоимость, рубли
Exabasic	Комнатный регулятор температуры 2-позиционное управление (Включение / Выключение) Габариты (Высота x Глубина x Ширина), mm – 83x33x83	0000006195 1 041 ₽
Exacontrol	Комнатный регулятор температуры 2-позиционное управление (Включение / Выключение) Индикация температуры в помещении Электропитание от батареек типа AA Индикация заряда батареек Габариты (Высота x Глубина x Ширина), mm – 95x40x96	0020159367 1 734 ₽
Termolink B	Комнатный регулятор температуры Интерфейс e-Bus Управление одним отопительным контуром без смесителя Напряжение 230/50, IP30 Габариты (Высота x Глубина x Ширина), mm – 90x30x96	0020035406 4 111 ₽
Termolink S	Комнатный регулятор температуры 2-позиционное управление (Включение / Выключение) Программируемое переключение суточных и недельных режимов работы Управление одним отопительным контуром без смесителя Количество температурных режимов 1-6 Напряжение 230/50, IP30 Габариты (Высота x Глубина x Ширина), mm – 100x38x152	0020035407 5 151 ₽
Termolink P	Комнатный регулятор температуры Интерфейс e-Bus Программируемое переключение суточных и недельных режимов работы Количество температурных режимов 1-7 Напряжение 230/50, IP30 Габариты (Высота x Глубина x Ширина), mm – 97x35x147	0020118083 4 423 ₽

Прочие принадлежности

Название	Артикул Стоимость, рубли
Датчик наружной температуры	0020040797 1 821 ₽
Комплект перевода на сжиженный газ для котла Пантера 25 KOV, 25 KTV	0020095613 5 672 ₽

Внимание!
Стоимость продукции указана в рублях и носит исключительно информационный характер и ни при каких условиях не является публичной офертой, определенной положениями Статьи 437 гражданского кодекса Российской Федерации.
Технические характеристики оборудования могут быть изменены без предварительного уведомления или каких-либо обязательств со стороны производителя.
Для обеспечения правильной эксплуатации изделия необходимо внимательно ознакомится с инструкцией.
Вся продукция прошла испытания и сертифицирована в соответствии с законодательством Российской Федерации

protherm
Всегда на Вашей стороне

ПАНТЕРА

Настенные газовые двухконтурные котлы мощностью 30 кВт для отопления и приготовления горячей воды в стальном пластинчатом теплообменнике.

Предназначены для установки в квартирах, жилых домах и дачных домиках. Котлы относятся к отопительным приборам повышенной комфортности, отличаются удобством в использовании и обслуживании.

С помощью жидкокристаллического дисплея можно непрерывно получать информацию в любой момент работы котла. Дисплей позволяет постоянно контролировать весь процесс работы.

Модель оснащена коаксиальной системой отходящих газов и не требует подключения к дымоходу, что позволяет устанавливать ее в помещениях где нет стационарного дымохода или его устройство сильно затруднено или невозможно в силу различных причин.

Переключение в режим ГВС происходит автоматически при открытии крана горячей воды. В режиме приготовления горячей воды управление мощностью аппарата происходит по расходу нагреваемой воды, что позволяет поддерживать постоянную температуру горячей воды.

ПАНТЕРА 30 KTV

Газ Аксессуары ГВС

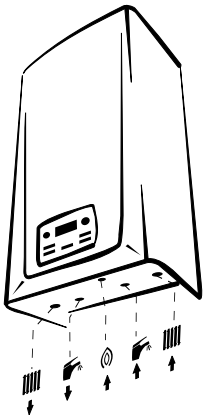

- Двухконтурные газовые котлы
- Закрытая камера сгорания
- Мощность 10,4 - 29,6 кВт
- КПД 92,8%
- Автоматическая модуляция пламени горелки
- Независимое регулирование тепловых нагрузок контуров системы отопления и горячего водоснабжения
- Стальной пластинчатый теплообменник ГВС
- Приготовление горячей воды 14,0 л/мин. (при Δt=30°C)
- Управление котлом при помощи встроенного микропроцессора
- Автоматическая диагностика работы котла
- Жидкокристаллический дисплей обслуживания оборудования
- Режим управления «ЗИМА-ЛЕТО»
- Возможность работы с погодозависимой автоматикой
- Контроль наличия пламени
- Защита от замерзания
- Защита от перегрева
- Система антиблокировки циркуляционного насоса
- Контроль тяги в дымоходе
- Встроенный подпитывающий вентиль для заполнения системы отопления
- Встроенный циркуляционный насос с автоматическим воздухоотводчиком
- Возможность работы на магистральном и сжиженном газе
- Гарантия 2 года

Пантера 30 KTV
Артикул 0010008033
Мощность 29,6 кВт,
закрытая камера сгорания

57 184 ₽

Внимание!
Стоимость продукции указана в рублях и носит исключительно информационный характер и ни при каких условиях не является публичной офертой, определенной положениями Статьи 437 гражданского кодекса Российской Федерации.
Технические характеристики оборудования могут быть изменены без предварительного уведомления или каких-либо обязательств со стороны производителя.
Для обеспечения правильной эксплуатации изделия необходимо внимательно ознакомится с инструкцией.
Вся продукция прошла испытания и сертифицирована в соответствии с законодательством Российской Федерации

protherm
Всегда на Вашей стороне

ПАНТЕРА

ПАНТЕРА 30 KTV

Системы управления

Название	Описание	Артикул Стоимость, рубли
Exabasic	Комнатный регулятор температуры 2-позиционное управление (Включение / Выключение) Габариты (Высота x Глубина x Ширина), mm – 83x33x83	0000006195 **1 041 ₽**
Exacontrol	Комнатный регулятор температуры 2-позиционное управление (Включение / Выключение) Индикация температуры в помещении Электропитание от батареек типа AA Индикация заряда батареек Габариты (Высота x Глубина x Ширина), mm – 95x40x96	0020159367 **1 734 ₽**
Termolink B	Комнатный регулятор температуры Интерфейс e-Bus Управление одним отопительным контуром без смесителя Напряжение 230/50, IP30 Габариты (Высота x Глубина x Ширина), mm – 90x30x96	0020035406 **4 111 ₽**
Termolink S	Комнатный регулятор температуры 2-позиционное управление (Включение / Выключение) Программируемое переключение суточных и недельных режимов работы Управление одним отопительным контуром без смесителя Количество температурных режимов 1-6 Напряжение 230/50, IP30 Габариты (Высота x Глубина x Ширина), mm – 100x38x152	0020035407 **5 151 ₽**
Termolink P	Комнатный регулятор температуры Интерфейс e-Bus Программируемое переключение суточных и недельных режимов работы Количество температурных режимов 1-7 Напряжение 230/50, IP30 Габариты (Высота x Глубина x Ширина), mm – 97x35x147	0020118083 **4 423 ₽**

Прочие принадлежности

Название	Артикул Стоимость, рубли
Датчик наружной температуры	0020040797 **1 821 ₽**
Комплект перевода на сжиженный газ для котла Пантера 30 KTV	0020095615 **5 672 ₽**

Внимание!
Стоимость продукции указана в рублях и носит исключительно информационный характер и ни при каких условиях не является публичной офертой, определенной положениями Статьи 437 гражданского кодекса Российской Федерации.
Технические характеристики оборудования могут быть изменены без предварительного уведомления или каких-либо обязательств со стороны производителя.
Для обеспечения правильной эксплуатации изделия необходимо внимательно ознакомится с инструкцией.
Вся продукция прошла испытания и сертифицирована в соответствии с законодательством Российской Федерации

protherm
Всегда на Вашей стороне

ТИГР

Настенные газовые двухконтурные котлы мощностью 12 кВт для отопления и приготовления горячей воды во встроенном 45-ти литровом накопительном бойлере.

Предназначены для установки в квартирах, жилых домах и дачных домиках. Котлы относятся к отопительным приборам повышенной комфортности, отличаются удобством в использовании и обслуживании.

С помощью жидкокристаллического дисплея можно непрерывно получать информацию в любой момент работы котла. Дисплей позволяет постоянно контролировать весь процесс работы.

Модель 12 KTZ оснащена коаксиальной системой отходящих газов и не требует подключения к дымоходу, что позволяет устанавливать ее в помещениях где нет стационарного дымохода или его устройство сильно затруднено или невозможно в силу различных причин.

ТИГР 12 KOZ

ТИГР 12 KTZ

Газ Аксессуары ГВС

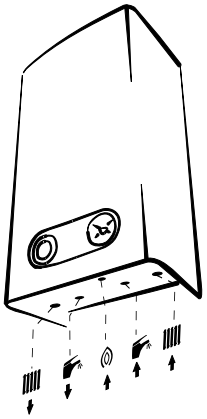

- Двухконтурные газовые котлы
- Открытая камера сгорания (модели 12KOZ) / Закрытая камера сгорания (модели 12KTZ)
- Мощность 8,5—12,2 кВт
- КПД 91,0%
- Автоматическая модуляция пламени горелки
- Независимое регулирование тепловых нагрузок контуров системы отопления и горячего водоснабжения
- Встроенный 45-ти литровый накопительный бойлер для приготовления горячей воды
- Два расширительных бака на 2 и 8 литров
- Приготовление горячей воды до 12,6 л/мин. (при Δt=30°C) во встроенном накопительном бойлере
- Управление котлом при помощи встроенного микропроцессора
- Автоматическая диагностика работы котла
- Жидкокристаллический дисплей Таймер приготовления горячей воды
- Режим управления «ЗИМА-ЛЕТО»
- Возможность работы с погодозависимой автоматикой
- Контроль наличия пламени
- Защита от замерзания
- Защита от перегрева
- Система антиблокировки циркуляционного насоса
- Контроль тяги в дымоходе
- Встроенный подпитывающий вентиль для заполнения системы отопления
- Встроенный циркуляционный насос с автоматическим воздухоотводчиком
- Гарантия 2 года

Тигр 12 KOZ
Артикул 0010003793
Мощность 12,1 кВт,
открытая камера сгорания

83 200 ₽

Тигр 12 KTZ
Артикул 0010003792
Мощность 12,2 кВт,
закрытая камера сгорания

88 404 ₽

Внимание!
Стоимость продукции указана в рублях и носит исключительно информационный характер и ни при каких условиях не является публичной офертой, определенной положениями Статьи 437 гражданского кодекса Российской Федерации.
Технические характеристики оборудования могут быть изменены без предварительного уведомления или каких-либо обязательств со стороны производителя.
Для обеспечения правильной эксплуатации изделия необходимо внимательно ознакомится с инструкцией.
Вся продукция прошла испытания и сертифицирована в соответствии с законодательством Российской Федерации

protherm
Всегда на Вашей стороне

ТИГР

ТИГР 12 KOZ

ТИГР 12 KTZ

Системы управления

Название	Описание	Артикул Стоимость, рубли
Exabasic 	Комнатный регулятор температуры 2-позиционное управление (Включение / Выключение) Габариты (Высота x Глубина x Ширина), mm – 83x33x83	0000006195 **1 041 ₽**
Exacontrol 	Комнатный регулятор температуры 2-позиционное управление (Включение / Выключение) Индикация температуры в помещении Электропитание от батареек типа AA Индикация заряда батареек Габариты (Высота x Глубина x Ширина), mm – 95x40x96	0020159367 **1 734 ₽**
Termolink S 	Комнатный регулятор температуры 2-позиционное управление (Включение / Выключение) Программируемое переключение суточных и недельных режимов работы Управление одним отопительным контуром без смесителя Количество температурных режимов 1-6 Напряжение 230/50, IP30 Габариты (Высота x Глубина x Ширина), mm – 100x38x152	0020035407 **5 151 ₽**

Прочие принадлежности

Название	Артикул Стоимость, рубли
Датчик наружной температуры	4180 **1 301 ₽**

Внимание!
Стоимость продукции указана в рублях и носит исключительно информационный характер и ни при каких условиях не является публичной офертой, определенной положениями Статьи 437 гражданского кодекса Российской Федерации.
Технические характеристики оборудования могут быть изменены без предварительного уведомления или каких-либо обязательств со стороны производителя.
Для обеспечения правильной эксплуатации изделия необходимо внимательно ознакомится с инструкцией.
Вся продукция прошла испытания и сертифицирована в соответствии с законодательством Российской Федерации

protherm
Всегда на Вашей стороне

ТИГР

Настенные газовые двухконтурные котлы мощностью 24 кВт для отопления и приготовления горячей воды во встроенном 45-ти литровом накопительном бойлере.

Предназначены для установки в квартирах, жилых домах и дачных домиках. Котлы относятся к отопительным приборам повышенной комфортности, отличаются удобством в использовании и обслуживании.

С помощью жидкокристаллического дисплея можно непрерывно получать информацию в любой момент работы котла. Дисплей позволяет постоянно контролировать весь процесс работы.

Модель 24 KTZ оснащена коаксиальной системой отходящих газов и не требует подключения к дымоходу, что позволяет устанавливать ее в помещениях где нет стационарного дымохода или его устройство сильно затруднено или невозможно в силу различных причин.

ТИГР 24 KOZ

ТИГР 24 KTZ

Газ Аксессуары ГВС

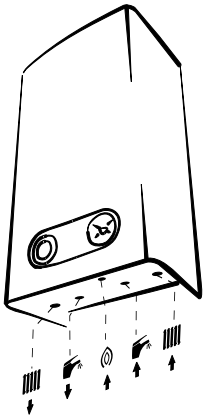

- Двухконтурные газовые котлы
- Открытая камера сгорания (модели 24KOZ) / Закрытая камера сгорания (модели 24KTZ)
- Мощность 9,5—24,6 кВт
- КПД 91,0%
- Автоматическая модуляция пламени горелки
- Независимое регулирование тепловых нагрузок контуров системы отопления и горячего водоснабжения
- Встроенный 45-ти литровый накопительный бойлер для приготовления горячей воды
- Два расширительных бака на 2 и 8 литров
- Приготовление горячей воды до 12,6 л/мин. (при Δt=30°C) во встроенном накопительном бойлере
- Управление котлом при помощи встроенного микропроцессора
- Автоматическая диагностика работы котла
- Жидкокристаллический дисплей
- Таймер приготовления горячей воды
- Режим управления «ЗИМА-ЛЕТО»
- Возможность работы с погодозависимой автоматикой
- Контроль наличия пламени
- Защита от замерзания
- Защита от перегрева
- Система антиблокировки циркуляционного насоса
- Контроль тяги в дымоходе
- Встроенный подпитывающий вентиль для заполнения системы отопления
- Встроенный циркуляционный насос с автоматическим воздухоотводчиком
- Возможность работы на магистральном и сжиженном газе
- Гарантия 2 года

Тигр 24 KOZ
Артикул 0010003795
Мощность 23,5 кВт,
открытая камера сгорания

88 404 ₽

Тигр 24 KTZ
Артикул 0010003794
Мощность 24,0 кВт,
закрытая камера сгорания

93 607 ₽

Внимание!
Стоимость продукции указана в рублях и носит исключительно информационный характер и ни при каких условиях не является публичной офертой, определенной положениями Статьи 437 гражданского кодекса Российской Федерации.
Технические характеристики оборудования могут быть изменены без предварительного уведомления или каких-либо обязательств со стороны производителя.
Для обеспечения правильной эксплуатации изделия необходимо внимательно ознакомится с инструкцией.
Вся продукция прошла испытания и сертифицирована в соответствии с законодательством Российской Федерации

protherm
Всегда на Вашей стороне

ТИГР

ТИГР 24 KOZ

ТИГР 24 KTZ

Системы управления

Название	Описание	Артикул Стоимость, рубли
Exabasic	Комнатный регулятор температуры 2-позиционное управление (Включение / Выключение) Габариты (Высота x Глубина x Ширина), mm – 83x33x83	0000006195 **1 041 ₽**
Exacontrol	Комнатный регулятор температуры 2-позиционное управление (Включение / Выключение) Индикация температуры в помещении Электропитание от батареек типа AA Индикация заряда батареек Габариты (Высота x Глубина x Ширина), mm – 95x40x96	0020159367 **1 734 ₽**
Termolink S	Комнатный регулятор температуры 2-позиционное управление (Включение / Выключение) Программируемое переключение суточных и недельных режимов работы Управление одним отопительным контуром без смесителя Количество температурных режимов 1-6 Напряжение 230/50, IP30 Габариты (Высота x Глубина x Ширина), mm – 100x38x152	0020035407 **5 151 ₽**

Прочие принадлежности

Название	Артикул Стоимость, рубли
Датчик наружной температуры	4180 **1 301 ₽**
Комплект перевода на сжиженный газ для котла Тигр 24 KOZ / 24 KTZ	0010005362 **5 303 ₽**

Внимание!
Стоимость продукции указана в рублях и носит исключительно информационный характер и ни при каких условиях не является публичной офертой, определенной положениями Статьи 437 гражданского кодекса Российской Федерации.
Технические характеристики оборудования могут быть изменены без предварительного уведомления или каких-либо обязательств со стороны производителя.
Для обеспечения правильной эксплуатации изделия необходимо внимательно ознакомится с инструкцией.
Вся продукция прошла испытания и сертифицирована в соответствии с законодательством Российской Федерации

protherm

Всегда на Вашей стороне

			ГЕПАРД			
			11 MOV	11 MTV	23 MOV	23 MTV
Артикул			0010011782	0010011783	0010007994	0010007995
Стоимость*		рубли	40 013	42 615	40 013	42 615
Тип котла	Газовый		•	•	•	•
	Электрический		-	-	-	-
	Одноконтурный		-	-	-	-
	Двухконтурный		•	•	•	•
Режимы работы	Отопление		•	•	•	•
	Горячее водоснабжение		•	•	•	•
Отопительный контур						
Камера сгорания	Открытая		•	-	•	-
	Закрытая		-	•	-	•
Полезная мощность	Минимальная	кВт	9,0	8,5	9,0	8,5
	Максимальная	кВт	11,0	11,0	23,3	23,3
Потребляемая мощность в режиме отопления	Минимальная	кВт	10,4	10,7	10,4	10,7
	Максимальная	кВт	12,9	12,8	25,8	25,0
КПД		%	90,3	93,2	90,3	93,2
Рабочее давление отопительного контура	Минимальное	Атм	0,5	0,5	0,5	0,5
	Максимальное	Атм	3,0	3,0	3,0	3,0
Объем расширительного бака		л	5,0	5,0	5,0	5,0
Контур ГВС						
Встроенный накопительный бойлер		л	-	-	-	-
Объем расширительного бака системы ГВС		л	-	-	-	-
Тип теплообменника ГВС	Пластинчатый		•	•	•	•
	Битермический		-	-	-	-
Потребляемая мощность в режиме ГВС	Минимальная	кВт	10,4	8,5	9,0	8,5
	Максимальная	кВт	23,3	23,3	23,0	23,0
Диапазон результативной температуры контура ГВС		°C	38-60	38-60	38-60	38-60
Производительность горячей воды	Минимальная	л/мин	1,5	1,5	1,5	1,5
	Δt = 30°C	л/мин	11,0	11,0	11,0	11,0
Рабочее давление в контуре ГВС	Минимальное	Атм	1,0	1,0	1,0	1,0
	Максимальное	Атм	10,0	10,0	10,0	10,0
Контур подачи газа						
Номинальное давление газа	Природный газ (E)	мм.в.ст	130-200	130-200	130-200	130-200
	Сжиженный газ (G30)	мм.в.ст	300	300	300	300
Максимальное потребление газа	Природный газ (E)	кг/час	2,73	2,73	2,73	2,73
	Сжиженный газ (G30)	кг/час	1,90	1,90	1,90	1,90
Управление						
Терморегуляторы	Exabasic		•	•	•	•
	Exacontrol		•	•	•	•
	Thermolink B		•	•	•	•
	Thermolink P		•	•	•	•
	Thermolink S		•	•	•	•
Панель управления	Светодиодная индикация		-	-	-	-
	Жидкокристаллический дисплей		•	•	•	•
	Индикация температуры		•	•	•	•
	Индикация неисправностей		•	•	•	•
Безопасность						
Системы безопасности	Датчик тяги		•	-	•	-
	Дифференциал давления дымохода		-	•	-	•
	Контроль пламени		•	•	•	•
	Датчик низкого давления		•	•	•	•
	Предохранительный клапан		•	•	•	•
	Датчик расхода воды		•	•	•	•
	Тепловой предохранитель		•	•	•	•
	Защита от замерзания		•	•	•	•
	Защита насоса от заклинивания		•	•	•	•
Размеры и подключение						
Электрическое подключение	Напряжение/Частота	В/Гц	230/50	230/50	230/50	230/50
	Потребление	Вт	92	147	92	147
	Класс электрической защиты		IPX4D	IPX4D	IPX4D	IPX4D
Класс NOx			3	3	3	3
Присоединительные диаметры	Дымоход	мм	125	60/100*	125	60/100*
	Газопровод	дюйм	1/2"	1/2"	1/2"	1/2"
	Контур отопления	дюйм	3/4"	3/4"	3/4"	3/4"
	Контур ГВС	дюйм	3/4"	3/4"	3/4"	3/4"
Габариты	Высота	мм	741	741	741	741
	Глубина	мм	311	311	311	311
	Ширина	мм	410	410	410	410
Вес		кг	31,0	34,0	31,0	34,0

* Стоимость продукции указана в рублях и носит исключительно информационный характер и ни при каких условиях не является публичной офертой, определенной положениями Статьи 437 гражданского кодекса Российской Федерации.

** Возможность приготовления горячей воды в дополнительном накопительном бойлере (бойлер приобретается отдельно)

Внимание!

Газовые котлы PROTHERM поставляются предворительно настроенными на природный газ (E). Для работы на сжиженном газе (G30) необходим комплект перенастройки (поставляется отдельно). Перенастройка должна осуществляться только авторизированной организацией.

Технические характеристики оборудования могут быть изменены без предварительного уведомления или каких-либо обязательств со стороны производителя

Для обеспечения правильной эксплуатации изделия необходимо внимательно ознакомится с инструкцией

Котлы прошли испытания и сертифицированы в соответствии с законодательством Российской Федерации

protherm
Всегда на Вашей стороне

			ПАНТЕРА				
			25 KOO	25 KTO	25 KOV	25 KTV	30 KTV
Артикул			0010008029	0010008030	0010008031	0010008032	0010008033
Стоимость*		рубли	44 176	47 818	49 379	51 981	57 184
Тип котла	Газовый		•	•	•	•	•
	Электрический		-	-	-	-	-
	Одноконтурный		•	•	-	-	-
	Двухконтурный		-	-	•	•	•
Режимы работы	Отопление		•	•	•	•	•
	Горячее водоснабжение		- **	- **	•	•	•
Отопительный контур							
Камера сгорания	Открытая		•	-	•	-	-
	Закрытая		-	•	-	•	•
Полезная мощность	Минимальная	кВт	8,4	10,6	8,9	8,9	10,4
	Максимальная	кВт	24,6	24,6	24,6	24,6	29,6
Потребляемая мощность в режиме отопления	Минимальная	кВт	9,9	10,6	9,9	10,6	12,2
	Максимальная	кВт	26,8	26,5	26,8	24,5	32,5
КПД		%	91,8	92,8	92,8	92,8	92,8
Рабочее давление отопительного контура	Минимальное	Атм	0,5	0,5	0,5	0,5	0,5
	Максимальное	Атм	3,0	3,0	3,0	3,0	3,0
Объем расширительного бака системы отопления		л	7,0	7,0	7,0	7,0	8,0
Контур ГВС							
Встроенный накопительный бойлер		л	-	-	-	-	-
Объем расширительного бака системы ГВС		л	-	-	-	-	-
Тип теплообменника ГВС	Пластинчатый		-	-	•	•	•
	Битермический		-	-	-	-	-
Потребляемая мощность в режиме ГВС	Минимальная	кВт	-	-	8,4	9,1	11,0
	Максимальная	кВт	-	-	24,0	24,8	27,5
Диапазон результативной температуры контура ГВС		°C	-	-	38-60	38-60	38-60
Производительность горячей воды	Минимальная	л/мин	-	-	1,5	1,5	1,5
	Δt = 30°C	л/мин	-	-	12,0	12,0	14,0
Рабочее давление в контуре ГВС	Минимальное	Атм	-	-	0,5	0,5	0,5
	Максимальное	Атм	-	-	10,0	10,0	10,0
Контур подачи газа							
Номинальное давление газа	Природный газ (E)	мм.в.ст	130-200	130-200	130-200	130-200	130-200
	Сжиженный газ (G30)	мм.в.ст	300	300	300	300	300
Максимальное потребление газа	Природный газ (E)	м3/час	2,84	2,84	2,84	2,84	3,44
	Сжиженный газ (G30)	кг/час	2,08	2,08	2,08	2,08	3,21
Управление							
Терморегуляторы	Exabasic		•	•	•	•	•
	Exacontrol		•	•	•	•	•
	Thermolink B		•	•	•	•	•
	Thermolink P		•	•	•	•	•
	Thermolink S		•	•	•	•	•
Панель управления	Светодиодная индикация		•	•	•	•	•
	Жидкокристаллический дисплей		•	•	•	•	•
	Индикация температуры		•	•	•	•	•
	Индикация неисправностей		•	•	•	•	•
Безопасность							
Системы безопасности	Датчик тяги		•	-	•	-	-
	Дифференциал давления дымохода		-	•	-	•	•
	Контроль пламени		•	•	•	•	•
	Датчик низкого давления		•	•	•	•	•
	Предохранительный клапан		•	•	•	•	•
	Датчик расхода воды		-	-	•	•	•
	Тепловой предохранитель		•	•	•	•	•
	Защита от замерзания		•	•	•	•	•
	Защита насоса от заклинивания		•	•	•	•	•
Размеры и подключение							
Электрическое подключение	Напряжение/Частота	В/Гц	230/50	230/50	230/50	230/50	230/50
	Потребление	Вт	92	140	92	147	152
	Класс электрической защиты		IPX4D	IPX4D	IPX4D	IPX4D	IPX4D
Класс NOx			3	3	3	3	3
Присоединительные диаметры	Дымоход	мм	125	60/100*	125	60/100*	60/100*
	Газопровод	дюйм	1/2"	1/2"	1/2"	1/2"	1/2"
	Контур отопления	дюйм	3/4"	3/4"	3/4"	3/4"	3/4"
	Контур ГВС	дюйм	-	-	3/4"	3/4"	3/4"
Габариты	Высота	мм	741	741	741	741	807
	Глубина	мм	311	311	311	311	360
	Ширина	мм	410	410	410	410	450
Вес		кг	35,0	36,0	35,0	37,0	39,0

* Стоимость продукции указана в рублях и носит исключительно информационный характер и ни при каких условиях не является публичной офертой, определенной положениями Статьи 437 гражданского кодекса Российской Федерации.

** Возможность приготовления горячей воды в дополнительном накопительном бойлере (бойлер приобретается отдельно)

Внимание!

Газовые котлы PROTHERM поставляются предворительно настроенными на природный газ (E). Для работы на сжиженном газе (G30) необходим комплект перенастройки (поставляется отдельно). Перенастройка должна осуществляться только авторизированной организацией.

Технические характеристики оборудования могут быть изменены без предварительного уведомления или каких-либо обязательств со стороны производителя

Для обеспечения правильной эксплуатации изделия необходимо внимательно ознакомится с инструкцией

Котлы прошли испытания и сертифицированы в соответствии с законодательством Российской Федерации

protherm

Всегда на Вашей стороне

			ТИГР			
			12 KOZ	12 KTZ	24 KOZ	24 KTZ
Артикул			0010003793	0010003792	0010003795	0010003794
Стоимость*		рубли	**83 200**	**88 404**	**88 404**	**93 607**
Тип котла	Газовый		•	•	•	-
	Электрический		-	-	-	
	Одноконтурный		-	-	-	-
	Двухконтурный		•	•	•	•
Режимы работы	Отопление		•	•	•	•
	Горячее водоснабжение		•	•	•	•
Отопительный контур						
Камера сгорания	Открытая		•	-	•	-
	Закрытая		-	•	-	•
Полезная мощность	Минимальная	кВт	3,5	3,5	9,5	9,5
	Максимальная	кВт	11,3	11,2	23,5	24,0
Потребляемая мощность в режиме отопления	Минимальная	кВт	4,3	4,2	11,0	11,0
	Максимальная	кВт	12,5	12,3	25,5	26,0
КПД		%	90	91	90,7	91,7
Рабочее давление отопительного контура	Минимальное	Атм	0,8	0,8	0,8	0,8
	Максимальное	Атм	3,0	3,0	3,0	3,0
Объем расширительного бака		л	8,0	8,0	8,0	8,0
Контур ГВС						
Встроенный накопительный бойлер		л	45,0	45,0	45,0	45,0
Объем расширительного бака системы ГВС		л	2,0	2,0	2,0	2,0
Тип теплообменника ГВС	Пластинчатый		-	-	-	-
	Битермический		-	-	-	-
Потребляемая мощность в режиме ГВС	Минимальная	кВт	11,0	11,0	11,0	11,0
	Максимальная	кВт	25,5	26,0	25,5	26,0
Диапазон результативной температуры контура ГВС		°C	38-70	38-70	38-70	38-70
Производительность горячей воды	Минимальная	л/мин	2,7	2,7	2,7	2,7
	Δt = 30°C	л/мин	12,6	12,6	12,6	12,6
Рабочее давление в контуре ГВС	Минимальное	Атм	1,0	1,0	1,0	1,0
	Максимальное	Атм	6,0	6,0	6,0	6,0
Управление						
Номинальное давление газа	Природный газ (E)	мм.в.ст	130-200	130-200	130-200	130-200
	Сжиженный газ (G30)	мм.в.ст	300	300	300	300
Максимальное потребление газа	Природный газ (E)	кг/час	2,70	2,70	2,70	2,70
	Сжиженный газ (G30)	кг/час	-	-	-	-
Управление						
Терморегуляторы	Exabasic		-	-	-	-
	Exacontrol		-	-	-	-
	Thermolink B		-	-	-	-
	Thermolink P		-	-	-	-
	Thermolink S		•	•	•	•
Панель управления	Светодиодная индикация		•	•	•	•
	Жидкокристаллический дисплей		•	•	•	•
	Индикация температуры		•	•	•	•
	Индикация неисправностей		•	•	•	•
Безопасность						
Безопасность	Датчик тяги		•	-	•	-
	Дифференциал давления дымохода		-	•	-	•
	Контроль пламени		•	•	•	•
	Датчик низкого давления		•	•	•	•
	Предохранительный клапан		•	•	•	•
	Датчик расхода воды		•	•	•	•
	Датчик перегрева		•	•	•	•
	Защита от замерзания		•	•	•	•
	Антиблокировка насоса		•	•	•	•
Размеры и подключение						
Электрическое подключение	Напряжение/Частота	В/Гц	230/50	230/50	230/50	230/50
	Потребление	Вт	95	120	95	120
	Класс электрической защиты		IPX4D	IPX4D	IPX4D	IPX4D
Класс NOx			3	3	3	3
Присоединительные диаметры	Дымоход	мм	110	100/60*	130	100/60*
	Газопровод	дюйм	1/2"	1/2"	1/2"	1/2"
	Контур отопления	дюйм	3/4"	3/4"	3/4"	3/4"
	Контур ГВС	дюйм	1/2"	1/2"	1/2"	1/2"
Габариты	Высота	мм	900	900	900	900
	Глубина	мм	570	570	570	570
	Ширина	мм	410	410	410	410
Вес		кг	70,0	71,0	70,0	71,0

* Стоимость продукции указана в рублях и носит исключительно информационный характер и ни при каких условиях не является публичной офертой, определенной положениями Статьи 437 гражданского кодекса Российской Федерации.

** Возможность приготовления горячей воды в дополнительном накопительном бойлере (бойлер приобретается отдельно)

Внимание!

Газовые котлы PROTHERM поставляются предворительно настроенными на природный газ (E). Для работы на сжиженном газе (G30) необходим комплект перенастройки (поставляется отдельно). Перенастройка должна осуществляться только авторизированной организацией.

Технические характеристики оборудования могут быть изменены без предварительного уведомления или каких-либо обязательств со стороны производителя

Для обеспечения правильной эксплуатации изделия необходимо внимательно ознакомится с инструкцией

Котлы прошли испытания и сертифицированы в соответствии с законодательством Российской Федерации

			ТАБЛИЦА СОВМЕСТИМОСТИ ВОДОНАГРЕВАТЕЛЕЙ И НАСТЕННЫХ ГАЗОВЫХ КОТЛОВ							
			WH B60 Z	FB S100 S	FS B100 Z	FS B200 Z	FS B200 S	FS B300 S	FS B400 S	FS B500 S
Артикул			0010006653	0010003789	1165	1170	1169	0010004333	0010004334	0010004335
Мощность		кВт	16,8	26,1	19,2	43,0	30,0	46,0	46,0	61,0
Настенные котлы										
ГЕПАРД	11 MOV		-	-	-	-	-	-	-	-
	11 MTV		-	-	-	-	-	-	-	-
	23 MOV		-	-	-	-	-	-	-	-
	23 MTV		-	-	-	-	-	-	-	-
ПАНТЕРА	25 KOO		O	O	O	O	O	O	A	A
	25 KTO		O	O	O	O	O	O	A	A
	25 KOV		-	-	-	-	-	-	-	-
	25 KTV		-	-	-	-	-	-	-	-
	30 KTV		-	-	-	-	-	-	-	-
ТИГР	12 KOZ		-	-	-	-	-	-	-	-
	12 KTZ		-	-	-	-	-	-	-	-
	24 KOZ		-	-	-	-	-	-	-	-
	24 KTZ		-	-	-	-	-	-	-	-

- Невозможная комбинация
O Оптимальная комбинация
S Неприменимая комбинация
A Возможная комбинация, однако мощность котла значительно меньше тепловоспринимающей способности бойлера, при этом полный нагрев всего объема воды в водонагревателе с 10 до 60 оС длится более 70 минут
B Возможная комбинация, однако мощность котла составляет более 75% от тепловоспринимающей способности водонагревателя, при этом к концу нагрева это приведет к тактованию котла
AO На 1 ступени котла наблюдается режим A, и на 2 ступени достигается режим O - low boiler output; 2nd stage - optimal boiler output
OB На 1 ступени котла наблюдается режим O, и на 2 ступени наблюдается режим B
BS Данная комбинация возможна только при использовании 1-ой ступени мощности, при этом наблюдается режим B. Использование полной мощности при работе на водогреватель не рекомендуется

ДЛЯ ЗАМЕТОК

ДЛЯ ЗАМЕТОК

protherm

Всегда на Вашей стороне

ДЫМОХОДЫ

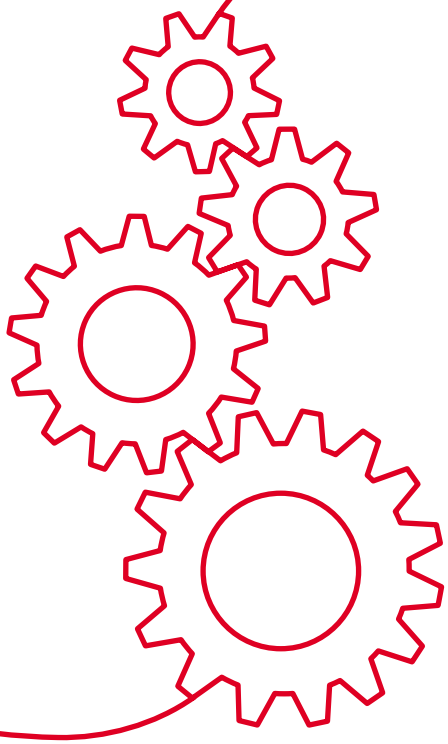

60 / 100

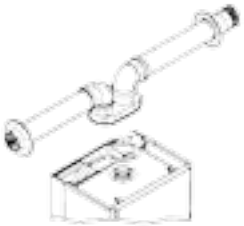

80 / 80

РУКОВОДСТВО ПО ПРОЕКТИРОВАНИЮ ДЫМОХОДОВ

Газ Аксессуары

Введение

Проектирование дымоходов включает в себя:

- определение места подключения и соответствующей части дымохода для подключения трассы дымохода со стороны прибора;
- определение места выхода и соответствующей детали дымохода для завершения трассы дымохода со стороны выхода;
- составление трассы – функциональное определение деталей для соединения места a) с местом b);
- соблюдение (контроль) общей допустимой длины трассы дымохода;
- подготовка заказа (составление заявочных данных) на уже определённые детали.

Монтаж дымохода - проводится подсоединением отдельных стандартных элементов дымохода включая подгонку длины элементов дымохода для прямых участков, встраивания и закрепления конечного исполнения дымохода в здании, ввода его в эксплуатацию, включая завершающие действия (эксплуатационной проверки, при необходимости, дополнительного уплотнения и т.п.).

Требования при использовании дымохода:

- дымоход предназначен только для отвода продуктов сгорания и подвода воздуха для горения;
- максимальная длина трубопровода между местом подключения к прибору и выходом не должна превысить значение, указываемое в документации к используемому прибору в эквивалентных метрах - “Эм“;
- для определения места расположения выхода выпускной трубы дымохода пользуйтесь стандартами и нормативными документами, действующими на территории Российской Федерации
- дымоход можно вывести в общий дымовой канал (в специальные строительный канал или шахту); в каталоге приведены варианты вывода дымохода в дымовой канал;
- для обеспечения правильного монтажа предназначены данные, приводимые в последующих частях каталога.

В каталоге для каждого элемента дымохода содержатся данные:

- форме и размерах;
- количестве и комплектации (уплотнением, соединительным материалом...);
- способе соединения (типе соединения) – или пригодности / непригодности для
- длине в эквивалентных метрах «Эм»;
- идентификационные данные (для обозначения, заказа...).

Чаще всего, совместно используемые детали подготовлены к использованию вместе в виде так называемых систем или комплектов. Для систем и комплектов общие данные в каталоге указываются так же, как было выше указано для отдельных элементов дымоходов.

Для облегчения работы с деталями (системами, комплектами) в соответствии с приведёнными в каталоге данными в соответствующей части каталога приводятся примеры прокладки некоторых трасс дымохода.

РУКОВОДСТВО ПО ПРОЕКТИРОВАНИЮ ДЫМОХОДОВ

Газ Аксессуары

Дымоходы

Дымоходы бывают двух видов:

- коаксиальные (“труба в трубе“) – Ø60/100 (либо Ø80/125) с внутренней трубой диаметром 60 мм (либо 80 мм) для отвода продуктов сгорания (“дымовая часть”) и внешней трубой Ø100 мм (либо Ø125) для подвода воздуха (“воздуховод”).
- раздельные (“воздуховод/дымоход“) – однотрубные Ø80 мм, с отдельной трассой воздуховода для подвода воздуха и отдельной трассой дымохода для отвода продуктов сгорания (дымовой частью); все детали раздельного дымохода могут применяться как для воздушной, так и для дымовой части. Все элементы дымохода имеют достаточную прочность, обладают герметичностью и устойчивостью к химическому и физическому воздействию.

Дымоходы изготавливаются из алюминия и алюминиевых сплавов. Детали коаксиального дымохода окрашены в белый цвет, детали раздельного дымохода имеют естественную металлическую поверхность.

Уплотнения изготовлены из синтетической кремнийорганической резины (эластомера), выдерживающей температуру до 170°С и давление деформации до 6 МПа.

Коаксиальный дымоход подключается непосредственно к котлу.

Для подключения раздельного дымохода на котел необходимо установить разделительный элемент.

На дымоход предоставляется гарантия на основании Паспорта изделия котла и условий, приведенных в нем.

При манипуляции с отдельными упаковками труб необходимо, прежде всего, принять меры для предотвращения механического повреждения (не класть на упаковку тяжёлые предметы и т.п.) и падения отдельных упаковок с высоты на землю.

Классификация приборов

Котлы в зависимости от способа отвода продуктов сгорания и подвода воздуха для горения делятся на категории А, В и С.

Тип А - котел с открытой камерой сгорания, получает воздух для горения из помещения, в котором установлен, и из которого продукты сгорания выводятся в то же помещение.

Тип В - котел с открытой камерой сгорания, который получает воздух для горения из помещения, в котором продукты сгорания выводятся наружу через дымовую трубу или дымоход.

Тип С - котел с закрытой камерой сгорания, который получает воздух для горения из внешнего пространства или из общей шахты, и из которого продукты сгорания выводятся наружу или в общую шахту;

Камера сгорания и дымовые каналы прибора герметично отделены от помещения, в котором прибор установлен.

Тип С, описываемый в настоящем каталоге, более подробно определяется двузначным числом, которое указывается за буквенным обозначением данной категории: Первая цифра определяет способ подвода воздуха для горения к прибору и способ отвода продуктов сгорания.

Вторая цифра определяет, идёт ли речь о приборе с естественной тягой, с вентилятором для вытяжки продуктов сгорания (за горелкой) или вентилятором для нагнетания воздуха (перед горелкой)

РУКОВОДСТВО ПО ПРОЕКТИРОВАНИЮ ДЫМОХОДОВ

СПОСОБ УСТАНОВКИ КОТЛА И МОНТАЖА КОАКСИАЛЬНОГО ДЫМОХОДА

Газ Аксессуары

		1	2	3
C	1	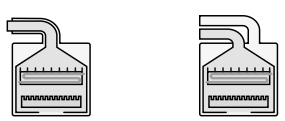	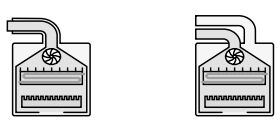	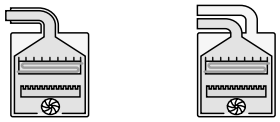
C	2	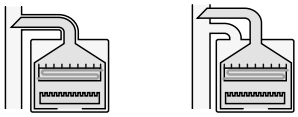	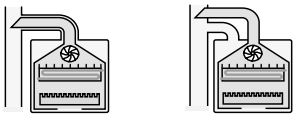	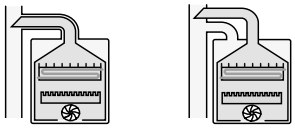
C	3	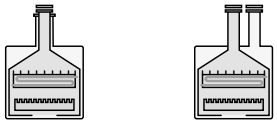	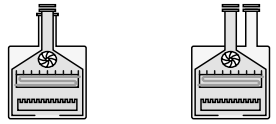	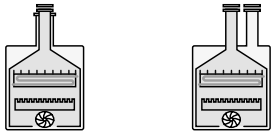
C	4	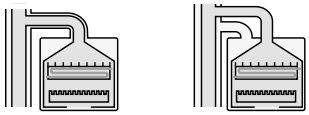	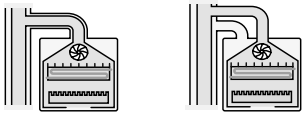	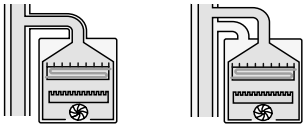
C	5	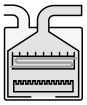	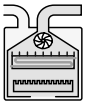	
C	6			
C	7	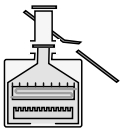	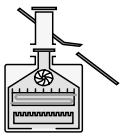	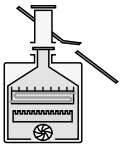
C	8	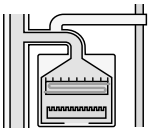	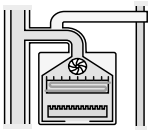	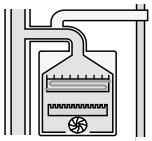

Способ отвода продуктов сгорания и подвода воздуха для горения, т.е. расположение трасс дымохода и способы расположения выводов, для каждого прибора всегда должен реализовываться так, чтобы соответствовать категории, указанной на заводской табличке прибора

ВАРИАНТЫ ПРОКЛАДКИ КОАКСИАЛЬНЫХ ДЫМОХОДОВ

Газ Аксессуары

A

Исполнение C12

Горизонтальная система коаксиального дымохода для прохода через стену с забором воздуха не из помещения.

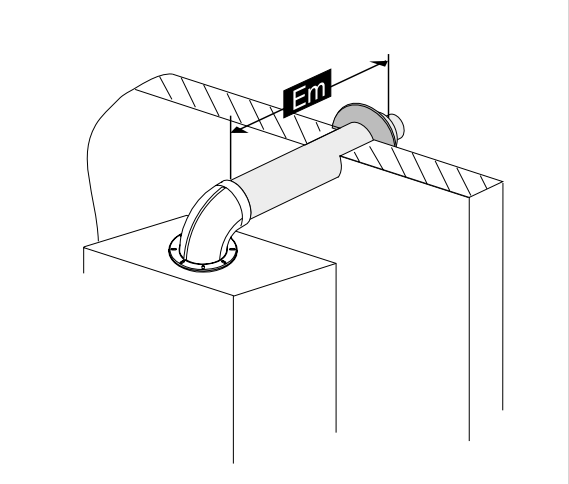

B

Исполнение C32

Вертикальная система коаксиального дымохода с забором воздуха не из помещения. Для вывода раздельного дымохода действует то же самое правило, что и в случае прокладки способом C12

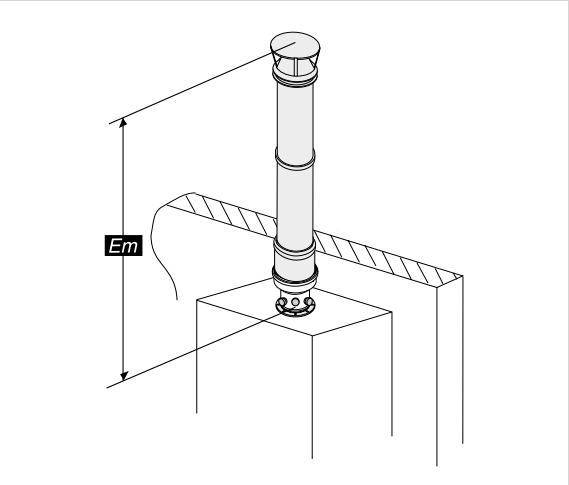

C

Исполнение C42

Подключение к общим коаксиальным дымоходам. Коаксиальные дымоходы от отдельных котлов (отдельные трассы) можно подсоединять и к общим дымоходам; пропускная способность дымохода оценивается на основании данных изготовителя применяемого корпуса дымохода.
Если трассы выводятся в дымоход в двух взаимно перпендикулярных направлениях, то расстояние между ними по вертикали должно быть минимально 0,45м.
Если трассы выводятся в дымоход с его противоположных сторон, то расстояние между их устьями по вертикали должно составлять не менее 0,6м.
В местах вывода трасс в общий коаксиальный дымоход никогда не устанавливаются концевые элементы (так, как, например, при выводе в свободное пространство)!
Обе части трассы (как внешняя – для забора воздуха, так и внутренняя – для отвода продуктов сгорания) должны быть безопасно выведены в соответствующий канал дымохода, но не настолько глубоко, чтобы создавать препятствие для продвижения воздуха или продуктов сгорания.

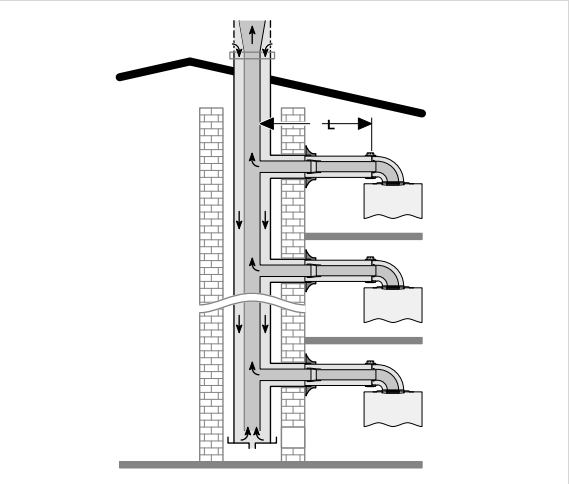

Примечание: 1Em (Эквивалентный метр) = 1 метр прямого участка или одному 90° колену.

ВАРИАНТЫ ПРОКЛАДКИ КОАКСИАЛЬНЫХ ДЫМОХОДОВ

Газ Аксессуары

D

Исполнение C52

Раздельная система дымоходов (забор воздуха для горения и отвод отходящих газов выходят на разные стороны здания)

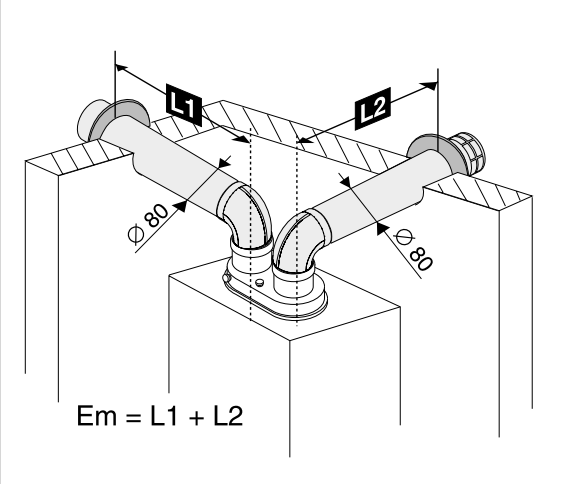

E

Исполнение C82

раздельная система дымоходов (отвод отходящих газов в общий дымоход).

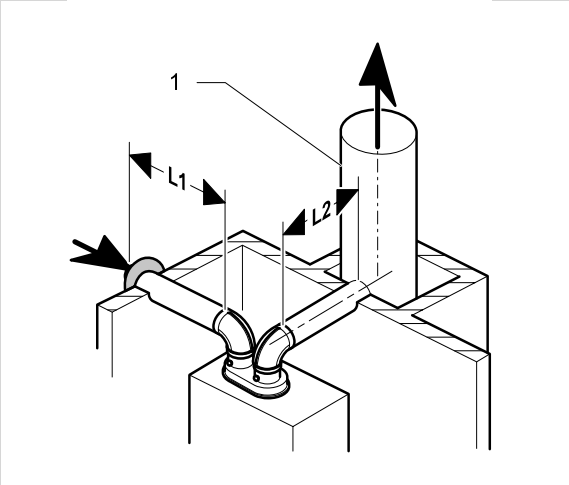

F

Исполнение B22

Воздух для горения поступает в котел из помещения, в котором он установлен. Следует обеспечить приток в помещение достаточного количества воздуха для горения, около 11 м воздуха на 1 м природного газа.

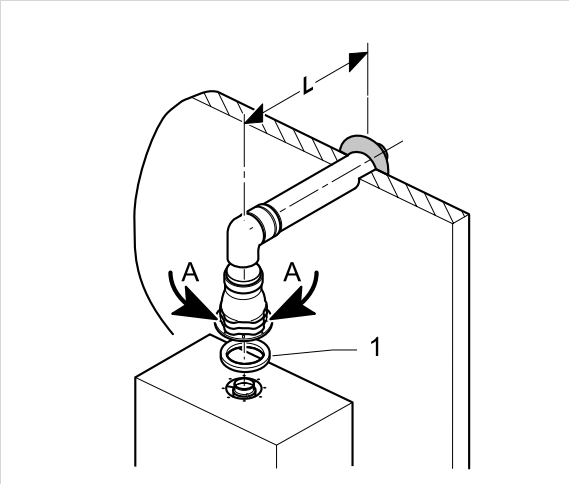

Примечание: 1Em (Эквивалентный метр) = 1 метр прямого участка или одному 90° колену.

ВАРИАНТЫ ПРОКЛАДКИ КОАКСИАЛЬНЫХ ДЫМОХОДОВ

Газ Аксессуары

Горизонтальная система может включать в себя готовый комплект труб, состоящий из соединенных вместе элементов и предназначенный для прохода через стену здания

Вертикальная система может включать в себя комплекты труб (трубы с прикреплённым к ним козырьком или защитной решёткой), которые во время монтажа крепятся на концах возвышающихся над крышей труб.

Для выхода в общие шахты (строительные каналы, дымоходы...) чаще всего предназначены трубы без концевых элементов.

Трассы дымоходов в зданиях прокладываются в свободных помещениях вдоль стен или в подходящих строительных каналах (шахтах и т.п.); использовать такие строительные каналы, можно лишь в том случае, если они не действуют по назначению (не используются и не будут использоваться в первоначальных целях).

Если трассы или их части проводятся вне здания, необходимо учесть необходимость их механической и тепловой защиты.

ДЛИНА ТРАССЫ

Длина трассы выражается и контролируется в эквивалентных метрах (Em) – значения Em отдельных частей слагаются и не должны превышать допустимое для данного прибора значение Em.

Максимальная длина трассы для коаксиального дымохода колеблется в диапазоне от 6 до 9 Em (учитывается первое колено на котле).

Максимальная длина трассы для раздельного дымохода колеблется в диапазоне от 2×0,5 до 2×20 Em (разделительный элемент в этой длине не учитывается)

Длина отдельных трасс приведена в прилагаемом к прибору руководстве пользователя.

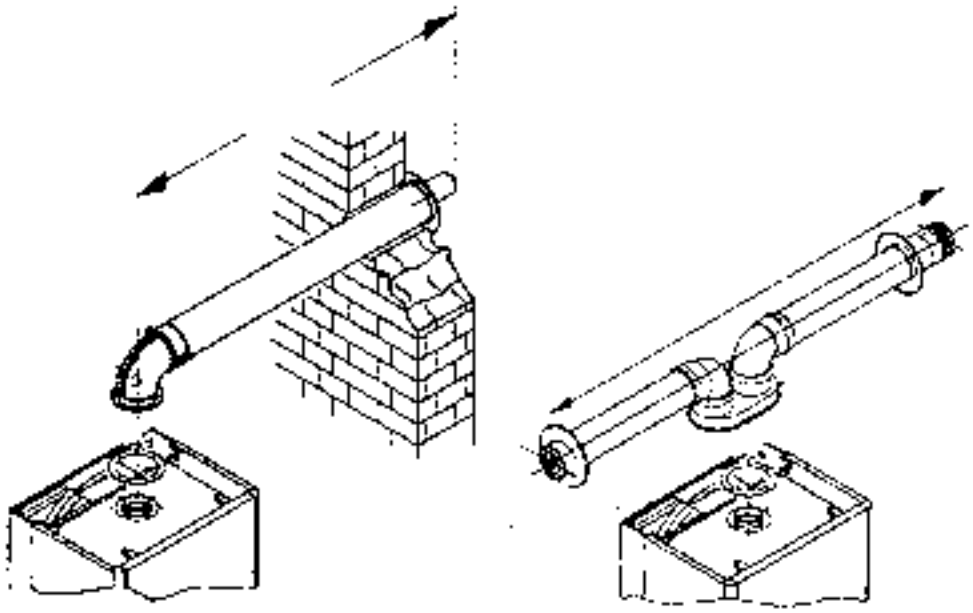

Уплотнение
под фланец

Примечание: 1Em (Эквивалентный метр) = 1 метр прямого участка или одному 90° колену.

МОНТАЖ

Газ Аксессуары

Трасса дымохода составляется из отдельных стандартных элементов. Элементы соединяются с помощью втулок или вставляются друг в друга. При соединении элементов используются уплотнения (уплотнительные кольца - круглого и плоского сечения с уплотнительными кромками) или стягиваемые болтами цилиндрические манжеты и втулки.

Для облегчения монтажа и уменьшения возможности повреждения уплотнения перед сборкой дымохода уплотнения и манжеты рекомендуется смазать. Для этого можно использовать мыльную воду, вазелин и т.п.

Несмотря на то, что дымоход имеет достаточную самонесущую способность, он должен быть вдоль трассы подходящим образом закреплён (с помощью кронштейнов, хомутов, подвесов), чтобы на образовавшихся, таким образом участках не возникала вибрация или даже шум. Для крепления, поддержки и повышения жёсткости участков дымохода можно с выгодой использовать упомянутые стяжные втулки (если детали ими оснащены).

У горизонтальных выходов край стенки внешнего дымохода после последнего (по направлению от котла) прохождения сквозь стену должен выступать над штукатуркой не менее чем на 20 мм.

ДОПУСТИМЫЕ ИЗМЕНЕНИЯ

Проход сквозь кровлю выполняется с использованием проходного изолятора (если он прилагается к используемой детали), с помощью профильных элементов кровельного покрытия или обшивается жестью, а возможная не плотность между поверхностью дымохода и обшив кой дополнительно уплотняется.

При необходимости (при подгонке длины, использовании оставшихся обрезков, небольших изгибах и отклонениях трассы в соединениях между деталями и т.п.) дымоход дополнительно уплотняется силиконовой замазкой, а при необходимости и клеемассой.

Дополнительное уплотнение коаксиального дымохода проводится по участкам – сначала уплотняется внутренняя (газоотводящая) часть, а затем внешняя, надеваемая на внутреннюю.

Разрешается укорачивать прямые трубы со стороны, на которой нет горловины. У коаксиального дымохода внутренняя и внешняя труба всегда укорачиваются на одинаковую длину.

В случае повышенной необходимости защиты от механического повреждения выход можно закрыть сетчатым наконечником.

Для защиты от неблагоприятного воздействия преобладающих ветров перпендикулярно к фасаду на расстоянии не менее 40 см от выхода можно установить заслон из жести. Такой заслон создаёт “полупространство” и не может использоваться в случае, если выход уже расположен в “полупространстве”, т.е., например, в углу, под карнизом или на расстоянии 40 см от земли.

УКЛОН И ОТВОД КОНДЕНСАТА

Горизонтальные трассы (т.е. ось которых располагается в горизонтальной плоскости, за исключением первого колена для присоединения к прибору) прокладываются с уклоном:

- наружу (по направлению от прибора), если речь идёт о выходе (горизонтальный) во внешнее пространство – приблизительно 0,5 - 1,5 %
- внутрь (по направлению к прибору), если речь идёт о выходе в общий дымоход (ось трубопровода от прибора к дымоходу никогда не должна снижаться)

Полностью вертикальные трассы (вверх – без “ухода в сторону”) и трассы комбинированные (состоящие из горизонтальных и вертикальных участков) всегда рекомендуется оснащать элементами для сбора и отвода конденсата.

Вертикальные и комбинированные трассы длиной более 2 метров необходимо оснащать этими элементами. Их желательно устанавливать как можно ближе к котлу, а остальные участки трассы (прежде всего горизонтальные) необходимо проводить с уклоном к этим элементам.

Для отвода конденсата необходимо использовать трубы (шланги), лучше небольшого сечения, на которых с помощью изгиба “вниз – вверх – вниз” создаётся водяной затвор, или на которые устанавливается классический сифон. Высота водяного столба в сифоне около 20 мм будет достаточной. Водяной затвор препятствует выходу продуктов сгорания по шлангу и снижению давления дымовых газов, влияющего на работу маностата котла. Конец шланга выводится в общий домовый водосток. Кислый конденсат ды мовых газов следует подходящим образом нейтрализовать. Отводы конденсата не входят в комплект дымохода и фирма “PROTHERM” их не поставляет.

Примечание: 1Em (Эквивалентный метр) = 1 метр прямого участка или одному 90° колену.

МОНТАЖ

КОНТРОЛЬ МОНТАЖА

Качество уплотнения соединений отдельных стандартных элементов проверяется:

- визуально;
- пенящимися растворами или растворами (на основе химических реактивов), реагирующих на наличие продуктов сгорания (CO_2, CO) изменением цвета или консистенции;
- анализатором CO_2 (CO) с точностью до мин. 0,2 % (объёмных);

У деталей для сбора и отвода конденсата проверяется проходимость трубок (шлангов) для отвода конденсата.

При необходимости с помощью измерения проверяется температура на поверхности дымохода. Если температура какого-либо участка высока, необходимо изолировать сам дымоход или поверхность части здания, а при необходимости и горючие предметы в районе дымохода.

ГЕРМЕТИЧНОСТЬ

Дымоход, учитывая рабочий диапазон давления, является газонепроницаемым.

УХОД

Если дымоход смонтирован надлежащим образом, и если он в процессе использования не подвергается воздействию в результате проводимых в зданиях работ (каменные, малярные работы...), он не требует профессионального ухода.

В интересах пользователя содержать трубопровод в чистоте.

Примечание: 1Em (Эквивалентный метр) = 1 метр прямого участка или одному 90° колену.

protherm
Всегда на Вашей стороне

ЭЛЕМЕНТЫ КОАКСИАЛЬНЫХ ДЫМОХОДОВ

60/100 ММ

Газ Аксессуары

Код	Название	Артикул
S5D-1000	Горизонтальная система Ø 60/100 мм – 1 м	0020056510
S5D-750	Горизонтальная система Ø 60/100 мм – 0 ,75 м	0020056511
T3D	Труба концевая Ø 60/100 мм – 1 м	3942
T1D-200	Концентрический удлинитель Ø 60/100 мм – 0,2 м	3946
T1D-500	Концентрический удлинитель Ø 60/100 мм – 0,5 м	3945
T1D-1000	Концентрический удлинитель Ø 60/100 мм – 1 м	2825
K1D	Колено Ø 60/100 мм – 90°	2842
K11D	Колено Ø 60/100 мм – 45°	2840
K5D	Колено с фланцем Ø 60/100 мм – 90°	0020056512
DZ1D	Концевая деталь Ø 60/100 мм	0020056513
Z1	Конденсатоотводчик (вертикальный) - Ø 60/100 мм	2857
OV1	Отвод прямоугольный с крышкой - Ø 60/10 0 мм	2841
SM1D	Оголовок коаксиального дымохода	5300
SA1D	Соединитель - 6 0 мм	4173
S3	Вертикальный проход через крышу Ø 60/100 мм -1 м	2805
M1D	Манжета 100/100 мм	0020055536
M3D	Манжета 100/95 мм	0020055537
OK1	Уплотнительное коль цо 60x1 мм	2406
TE3	Уплотнительное кольцо 100 мм (силиконовое)	5425
TE1	Уплотнительное кольцо 60 мм (силиконовое)	5426
SR1D	Силиконовая манжета 100 мм - наружная	5301
SR3D	Силиконовая манжета 100 мм - внутренняя	5302
TP1D	Уплотнение под фланец	4179
PR3	Проходной изолятор для плоской крыши	2845
PS3	Проходной изолятор для наклонной крыши	2844
PS4	Проходной изолятор для наклонной крыши 25°- 45°	7754

ЭЛЕМЕНТЫ КОАКСИАЛЬНЫХ ДЫМОХОДОВ

60/100 ММ

Газ Аксессуары

S5D-1000

0020056510

Горизонтальная система, 1m

Состав комплекта

1 – 1 × силиконовая розетка Ø 100 – наружная
2 – 1 × пластиковая розетка Ø 100 – внутренняя
3 – 1 × труба внутренняя Ø 60 с решеткой
4 – 1 × труба наружная Ø 100
5 – 1 × манжета 100/95 + хомут
6 – 2 × уплотнительное кольцо Ø 60 × 1
7 – 1 × колено с фланцем Ø 60/100 – 90°
8 – 1 × уплотнение под фланец
– – 4 × винты

Потеря давления

2 Em

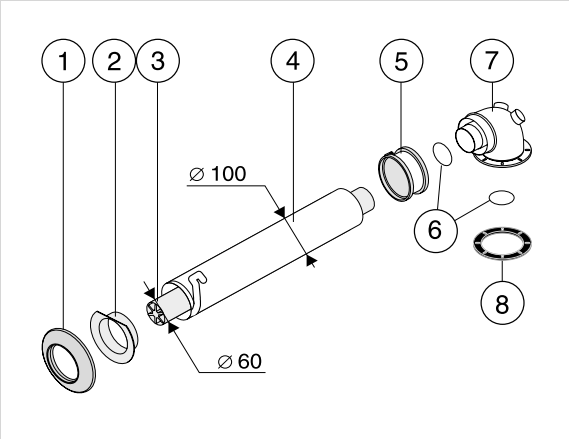

S5D-750

0020056511

Горизонтальная система, 0.75m

Состав комплекта

1 – 1 × силиконовая розетка Ø 100 – наружная
2 – 1 × пластиковая розетка Ø 100 – внутренняя
3 – 1 × труба внутренняя Ø 60 с решеткой
4 – 1 × труба наружная Ø 100
5 – 1 × манжета 100/95 + хомут
6 – 2 × уплотнительное кольцо Ø 60 × 1
7 – 1 × колено с фланцем Ø 60/100 – 90°
8 – 1 × уплотнение под фланец
– – 4 × винты

Потеря давления

2 Em

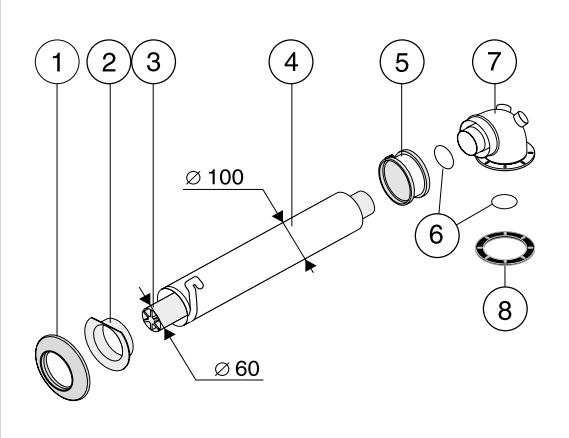

T3D

3942

Труба концевая

Состав комплекта

1 – 1× силиконовая розетка Ø 100 – наружная
2 – 1× пластиковая розетка Ø 100 – внутренняя
3 – 1× труба внутренняя Ø 60 с решеткой
4 – 1× труба наружная Ø 100
5 – 1× манжета 100/100 + хомут
– – 2× винты

Потеря давления

1 Em

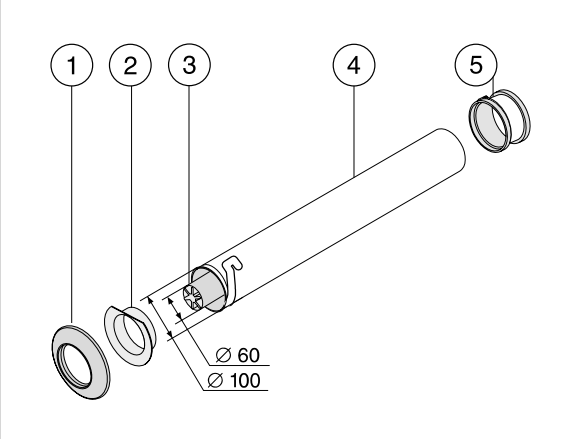

Примечание: 1Em (Эквивалентный метр) = 1 метр прямого участка или одному 90° колену.

ЭЛЕМЕНТЫ КОАКСИАЛЬНЫХ ДЫМОХОДОВ

60/100 ММ

Газ Аксессуары

T1D-1000

2825

Концентрический удлинитель, 1m

Состав комплекта

1 – 1 × силиконовая розетка Ø 100 – наружная
2 – × уплотнительное кольцо Ø 60×1
2 – 1× труба внутренняя Ø 60
3 – 1× труба наружная Ø 60
4 – 1× манжета 100/100 + хомут
– – 2× винт
– – 1× центровочная втулка

Потеря давления

1 Em

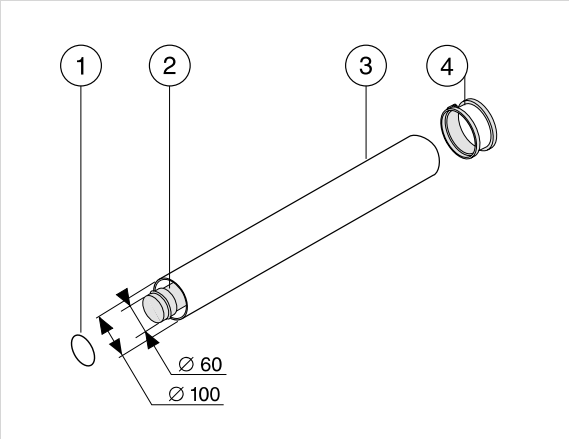

T1D-500

3945

Концентрический удлинитель, 0.5m

Состав комплекта

1 – 1× уплотнительное кольцо Ø 60×1
2 – 1× труба внутренняя Ø 60
3 – 1× труба наружная Ø 60
4 – 1× манжета 100/100 + хомут
– – 2× винт
– – 1× центровочная втулка

Потеря давления

0.5 Em

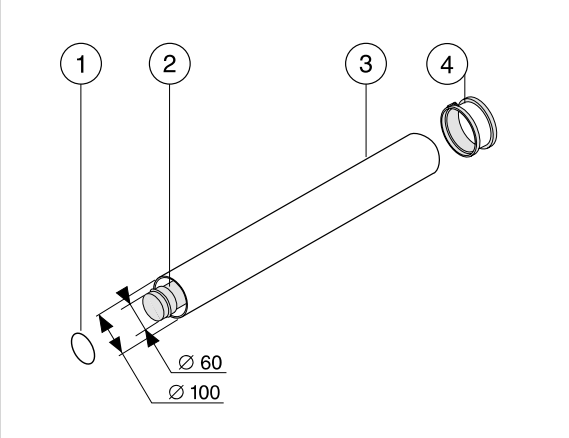

T1D-200

3946

Концентрический удлинитель, 0.2m

Состав комплекта

1 – 1× уплотнительное кольцо Ø 60×1
2 – 1× труба внутренняя Ø 60
3 – 1× труба наружная Ø 60
4 – 1× манжета 100/100 + хомут
– – 2× винт

Потеря давления

0.2 Em

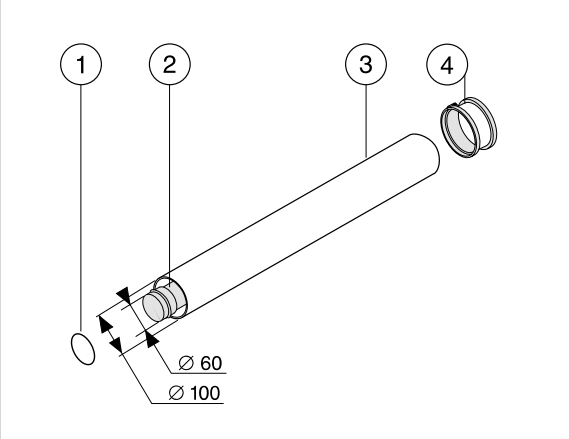

Примечание: 1Em (Эквивалентный метр) = 1 метр прямого участка или одному 90° колену.

ЭЛЕМЕНТЫ КОАКСИАЛЬНЫХ ДЫМОХОДОВ

60/100 ММ

Газ Аксессуары

K1D

2842

Колено, 90°

Состав комплекта

1 – 1× уплотнительное кольцо Ø 60×1
2 – 1× труба внутренняя Ø 60
3 – 1× труба наружная Ø 60
4 – 1× манжета 100/100 + хомут
– – 2× винт
– – 1× центровочная втулка

Потеря давления

1 Em

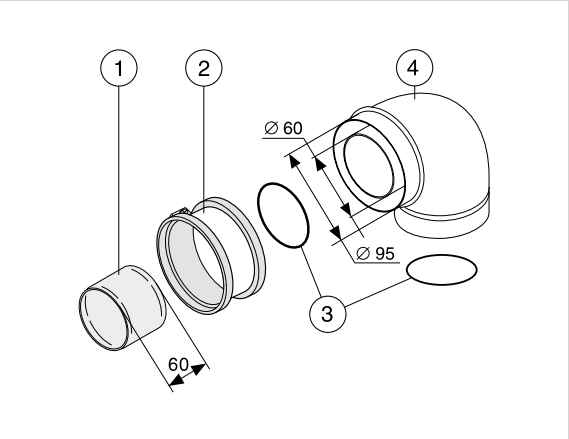

K11D

2840

Колено, 45°

Состав комплекта

1 – 1× соединитель Ø 60
2 – 1× манжета 100/95
3 – 2× уплотнительное кольцо Ø 60×1
4 – 1×колено Ø 60 /100 – 45°
– – 2× винт

Потеря давления

1 Em

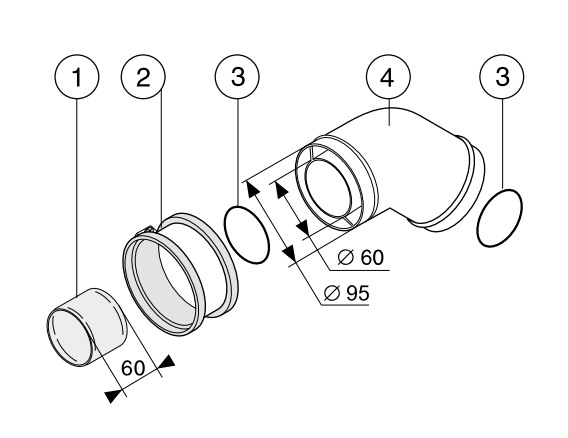

K5D

0020056512

Колено с фланцем, 90°

Состав комплекта

1 – 2× уплотнительное кольцо Ø 60×1
2 – 1× колено с фланцем Ø 60/100 – 90°
3 – 1× уплотнение под фланец
– – 6× винт

Потеря давления

1 Em

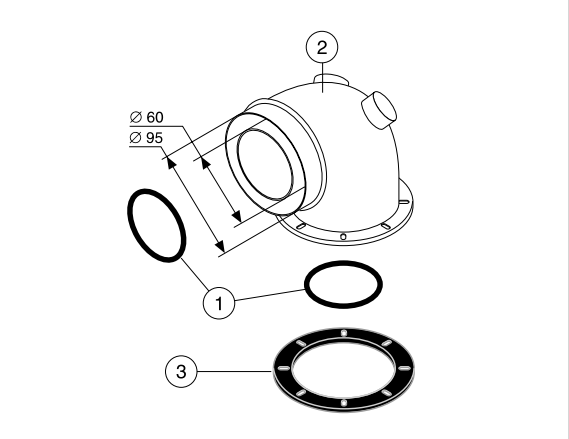

Примечание: 1Em (Эквивалентный метр) = 1 метр прямого участка или одному 90° колену.

protherm
Всегда на Вашей стороне

ЭЛЕМЕНТЫ КОАКСИАЛЬНЫХ ДЫМОХОДОВ

60/100 ММ

Газ Аксессуары

DZ1D

0020056513

Концевая деталь

Состав комплекта

1 – 1× хомут
2 – 1× манжета 100/100
3 – 2× уплотнительное кольцо Ø 60×1
4 – 1× концевая деталь с фланцем
5 – 1× заглушка M16×1
6 – 2× заглушка M20×1
7 – 2× прокладка под заглушку M20*
8 – 1× уплотнение под фланец
– – 6× винт

Потеря давления

0.2 Em

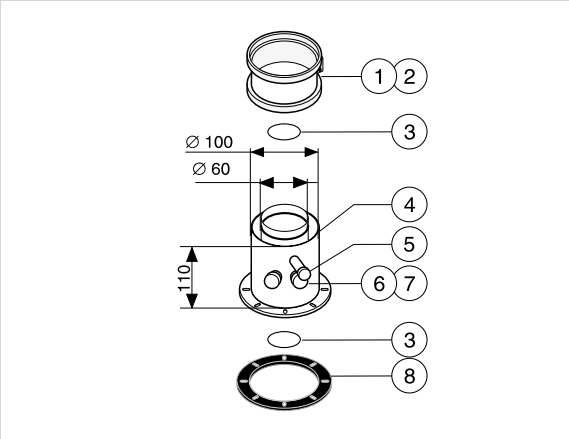

Z1

2857

Концевая деталь

Состав комплекта

1 – 1× уплотнительное кольцо Ø 60×1
2 – 1× уплотнительное кольцо Ø 100
2 – 1× уплотнительное кольцо Ø 60
3 – 1× конденсатоотводчик Ø 60/100
4 – 1× заглушка
– – 1× центровочная втулка

Потеря давления

0.3 Em

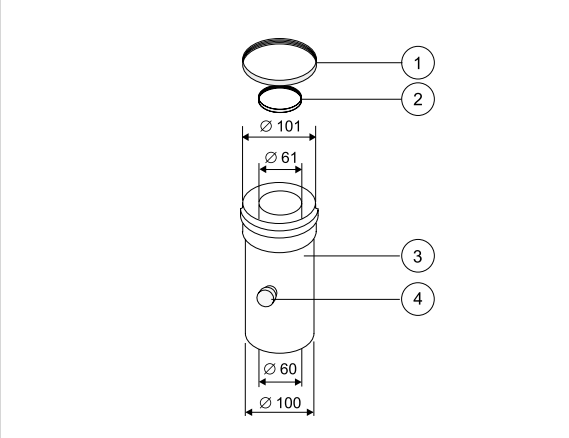

OV1

2841

Отвод прямоугольный с крышкой

Состав комплекта

1 – 1× уплотнительное кольцо Ø 100
2 – 1× уплотнительное кольцо Ø 60
3 – 1× отвод Ø 60/100
– – 2× центровочная втулка
4 – 1× уплотнительное кольцо Ø 100
5 – 1× уплотнительное кольцо Ø 60
6 – 1× крышка 60/100
7 – 1× заглушка

Потеря давления

0.5 Em в прямом направлении
0.5 Em при изменении направления потока

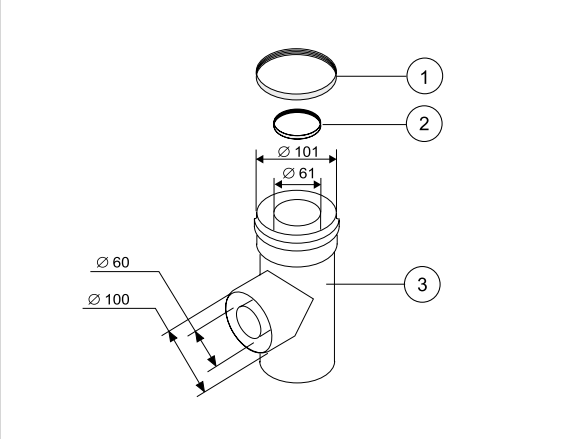

Примечание: 1Em (Эквивалентный метр) = 1 метр прямого участка или одному 90° колену.

ЭЛЕМЕНТЫ КОАКСИАЛЬНЫХ ДЫМОХОДОВ

60/100 ММ

Газ Аксессуары

SM1D

5300

Оголовок коаксиального дымохода

Состав комплекта

1× оголовок

Потеря давления

0.5 Em

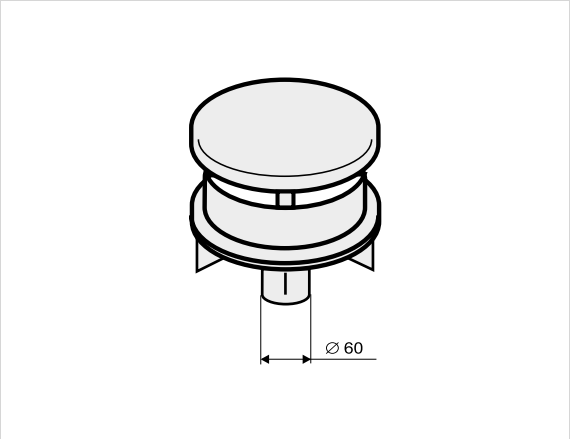

SA1D

4173

Соединитель, 60mm

Описание

служит для соединения внутренней трубы колена с трубой, заканчивающейся горловиной, или для соединения двух внутренних труб, заканчивающихся горловинами.

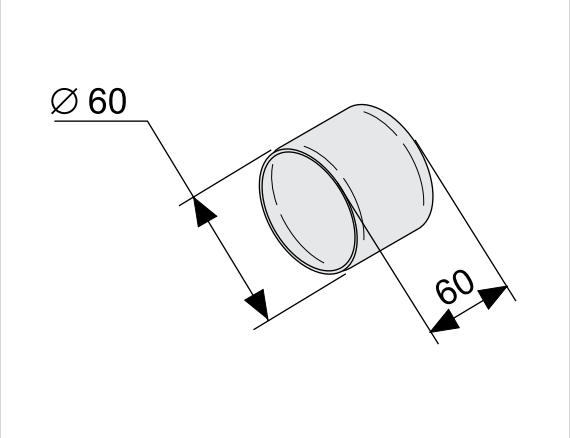

S3

2805

Вертикальный проход через крышу, 1 м

Состав комплекта

1× дымовая труба
1× соединение Ø 60
1× центровочная втулка

Потеря давления

1,5 Em

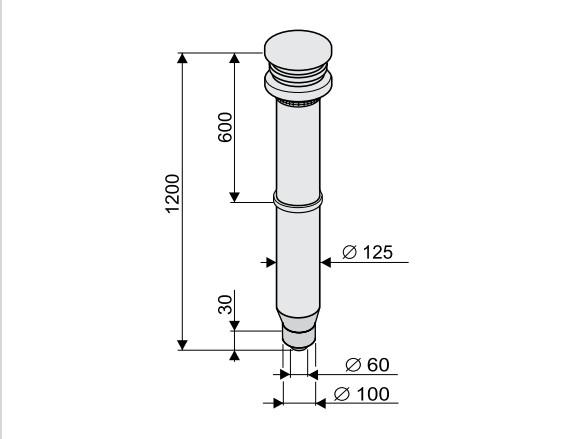

Примечание: 1Em (Эквивалентный метр) = 1 метр прямого участка или одному 90° колену.

ЭЛЕМЕНТЫ КОАКСИАЛЬНЫХ ДЫМОХОДОВ

60/100 ММ

Газ Аксессуары

M1D

0020055536

Манжета с хомутом, 100/100mm

Состав комплекта

1× хомут
1× манжета 100/100

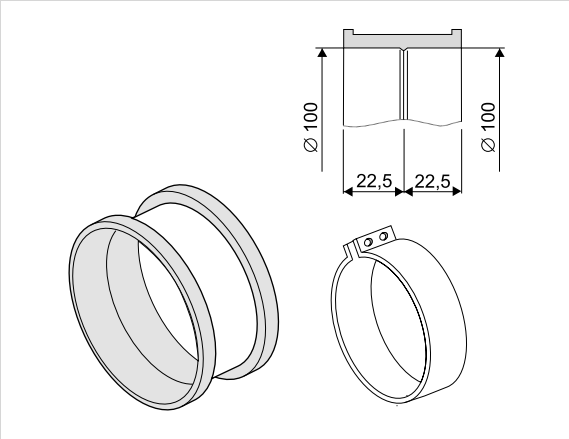

M3D

0020055537

Манжета с хомутом, 100/95mm

Состав комплекта

1× хомут
1× манжета 100/95

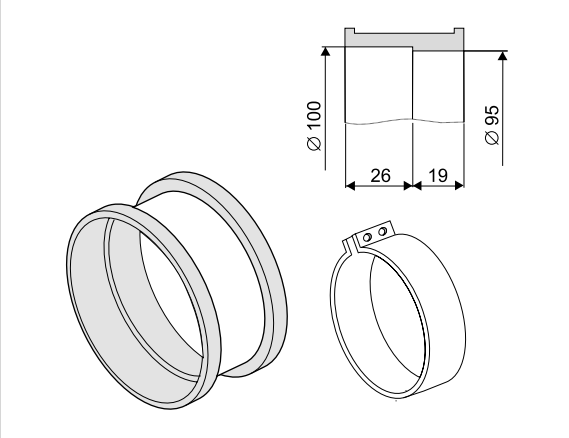

OK1

2406

Уплотнительное кольцо Ø60×1mm

Описание

Уплотнительное кольцо диаметром 60mm для уплотнения газоотводящей (внутренней) части коаксиального дымохода.

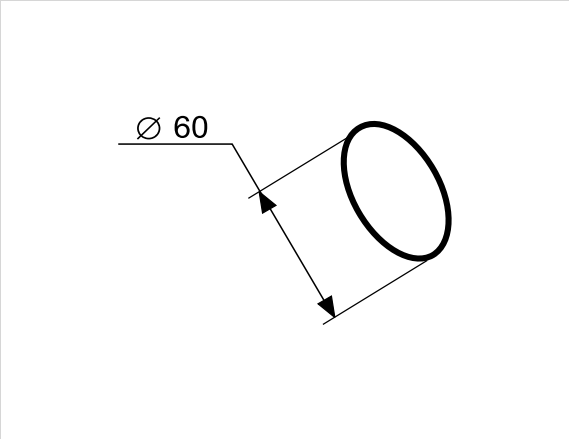

Примечание: 1Em (Эквивалентный метр) = 1 метр прямого участка или одному 90° колену.

ЭЛЕМЕНТЫ КОАКСИАЛЬНЫХ ДЫМОХОДОВ

60/100 ММ

Газ Аксессуары

TE3

5425

Уплотнительное кольцо (силиконовое) Ø100mm

Описание

Профильное уплотнительное кольцо диаметром 100mm и шириной 6 мм с внутренними кромками для уплотнения воздушной (внешней) части коаксиального дымохода. Используется только для деталей:

Z1, OV1

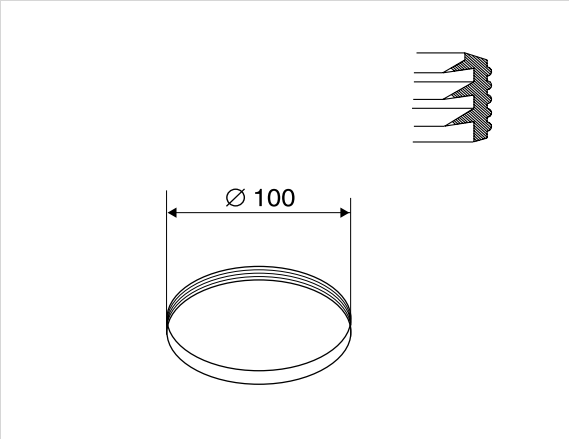

TE1

5426

Уплотнительное кольцо (силиконовое) Ø60mm

Описание

Профильное уплотнительное кольцо диаметром 60mm и шириной 6mm с внутренними кромками для уплотнения газоотводящей (внутренней) части коаксиального дымохода. Используется только для деталей:

Z1, OV1

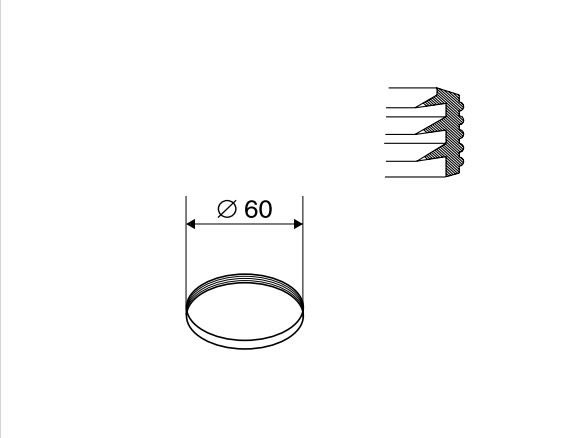

SR1D

5301

Силиконовая манжета, наружная Ø100mm

Описание

Декоративная манжета Ø100mm предназначена для уплотнения прохода через стену с наружной стороны

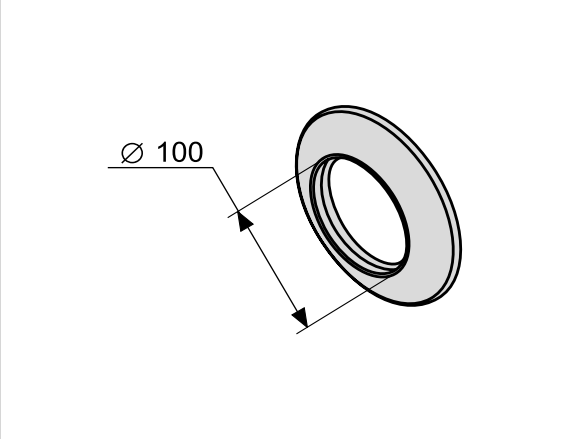

Примечание: 1Em (Эквивалентный метр) = 1 метр прямого участка или одному 90° колену.

ЭЛЕМЕНТЫ КОАКСИАЛЬНЫХ ДЫМОХОДОВ

60/100 ММ

Газ Аксессуары

SR3D

5302

Силиконовая манжета, внутренняя Ø100mm

Описание

Декоративная манжета Ø100mm предназначена для уплотнения прохода через стену с внутренней стороны

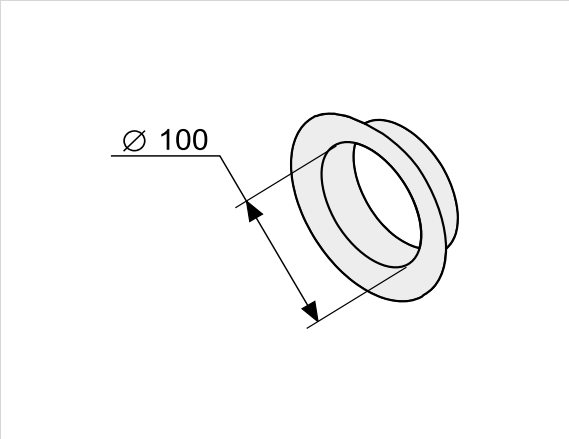

TP1D

4179

Уплотнение под фланец

Описание

Плоское самоклеющееся уплотнение под фланец

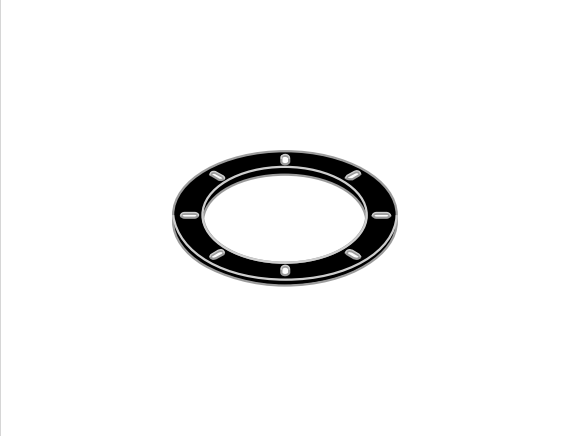

Примечание: 1Em (Эквивалентный метр) = 1 метр прямого участка или одному 90° колену.

ПРИМЕРЫ ВОЗМОЖНОГО ПОДКЛЮЧЕНИЯ

60/100 ММ

Газ Аксессуары

С задней стороны котла

Закажите основной комплект S5D-1000 или S5D-750.
В комплекты входит колено с отверстиями для проведения измерений, коаксиальная труба для выхода на фасад длиной 1.0m или 0.75m и соединительный материал.

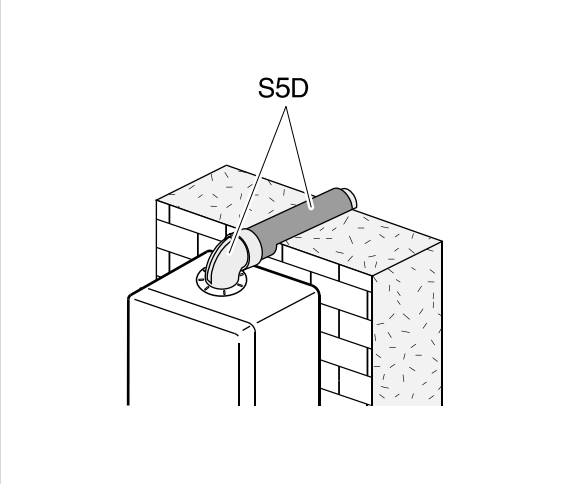

С боковой стороны котла (справа или слева) Закажите основной комплект S5D-1000 или S5D-750.

В комплекты входит колено с отверстиями для проведения измерений, коаксиальная труба для выхода на фасад длиной 1.0m или 0.75m и соединительный материал.

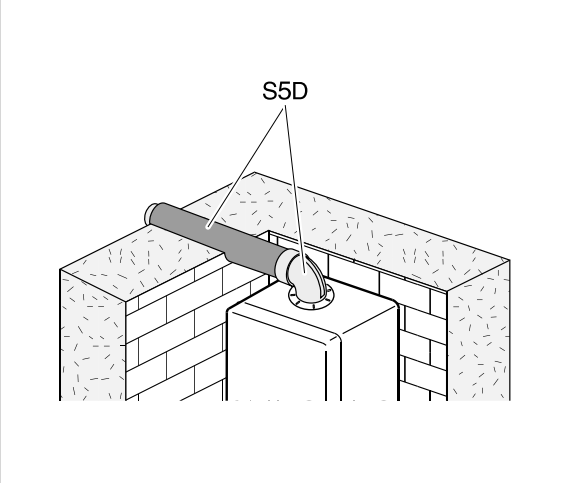

Присоединение с боковой стороны на расстоянии 1.0m от котла (справа или слева)

Закажите основной комплект S5D-1000 или S5D-750 и одну или несколько удлинительных труб T1D-200, T1D-500 или T1D-1000.

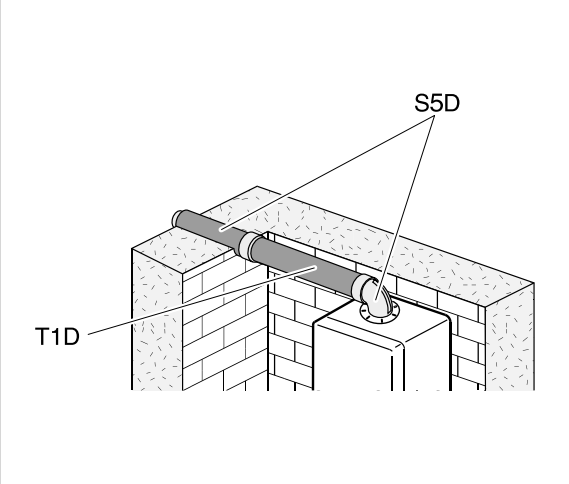

- необходимо укоротить - необходимо укоротить

ПРИМЕРЫ ВОЗМОЖНОГО ПОДКЛЮЧЕНИЯ

60/100 ММ

Газ Аксессуары

С боковой и задней стороны котла (справа или слева)

Закажите основной комплект S5D-1000 или S5D-750*, одну или несколько удлинительных труб «T1D-200», T1D-500 или T1D-1000, отдельную манжету M3D с хомутом, которой замените манжету, приложенную к трубе T1D и колено K1D 90°.

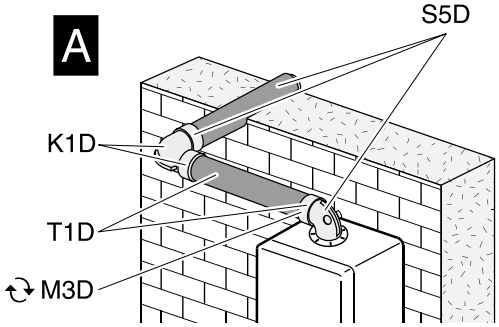

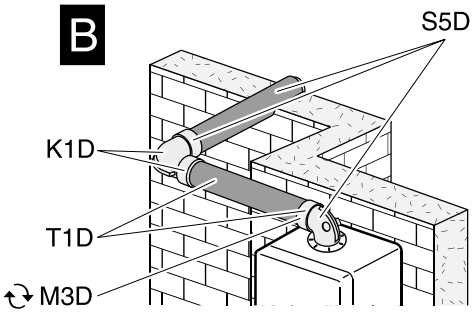

Присоединение с боковой стороны на расстоянии 1.0m от котла (справа или слева)

Закажите основной комплект S5D-1000 или S5D-750 и одну или несколько удлинительных труб T1D-200, T1D-500 или T1D-1000.

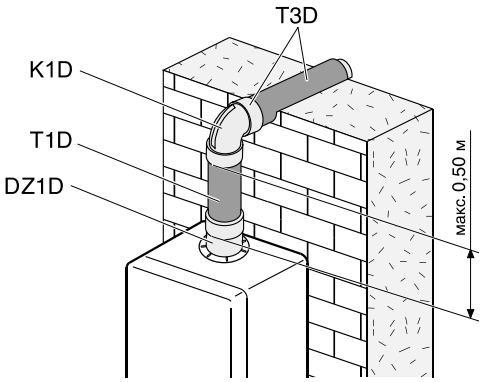

- необходимо укоротить

- необходимо укоротить

ПРИМЕРЫ ВОЗМОЖНОГО ПОДКЛЮЧЕНИЯ

60/100 ММ

Газ Аксессуары

Вертикальный участок от котла приподнят на 0,5 метра, с боковой стороны отступ от котла до стены 0,5 м (справа или слева)

Закажите фланцевую деталь «DZ1D», удлинительную трубу «T1D-500», колено «K1D» и трубу «T3D». В случае установки «T3D», надо установить «M3D» с хомутом.

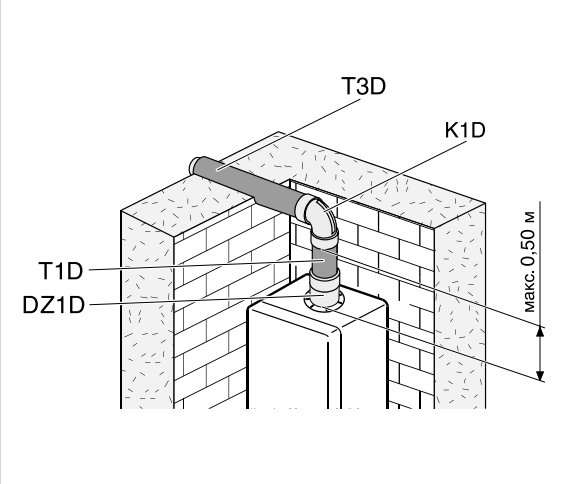

Вертикальный участок от котла приподнят на 0,5 метра, с боковой стороны на расстояние более 1 метра от котла до стены (справа или слева)

Закажите комплект «DZ1D», колено «K1D», одну или несколько удлинительных труб «T1D-200», «T1D-500» или «T1D-1000» и концевую трубу «T3D-1000». Также необходимо дополнительно заказать отдельную манжету «M3D».

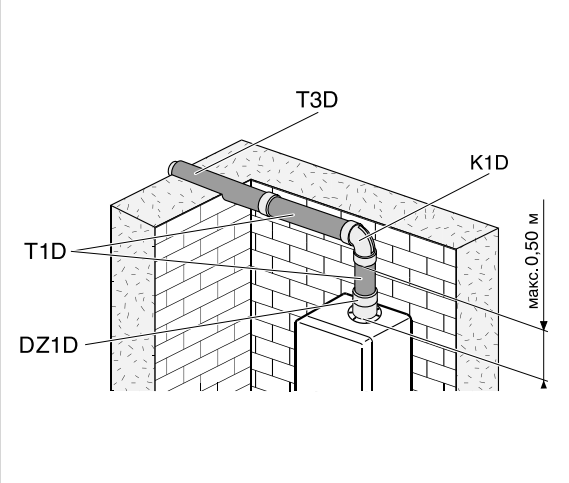

Вертикальный участок от котла приподнят боле чем на 0,5 метра, с боковой стороны на расстояние боле 1 метра от котла до стены (справа или слева)

Закажите комплект «DZ1D», колено «K1D«, одну или несколько удлинительных труб «T1D-200», «T1D-500» или «T1D-1000» и концевую трубу «T3D-1000». Ещё необходимо дополнительно заказать отдельную манжету «M3D» с хомутом.

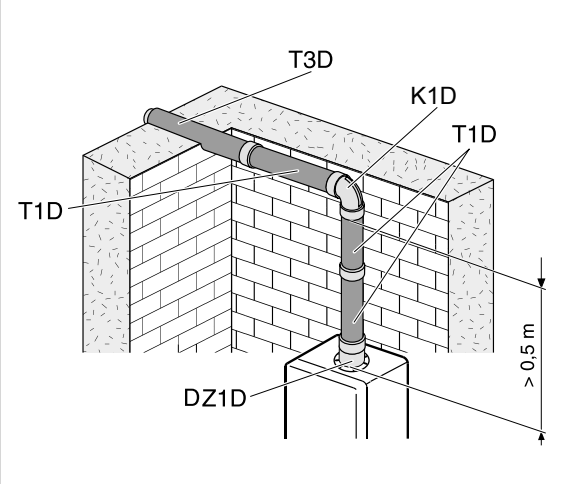

- необходимо укоротить - необходимо укоротить

ПРИМЕРЫ ВОЗМОЖНОГО ПОДКЛЮЧЕНИЯ

60/100 ММ

Газ Аксессуары

Вертикальный участок от котла приподнят на 0,5 метра (справа или слева)

Закажите комплект «DZ1D» со сборником конденсата, одну или несколько удлинительных труб «T1D-200», «T1D-500» или «T1D-1000», отдельную манжету «M3D» с хомутом, которой замените манжету, приложенную к трубе «T1D», колено «K1D» 90° и концевую трубу «T3D-1000». Необходимо дополнительно заказать вторую отдельную манжету «M3D» с хомутом.

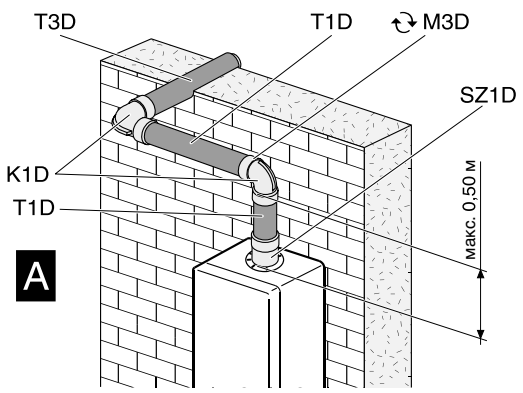

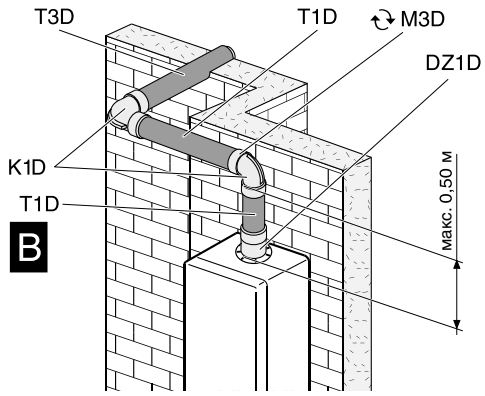

- необходимо укоротить

- необходимо укоротить

ПРИМЕРЫ ВОЗМОЖНОГО ПОДКЛЮЧЕНИЯ

60/100 ММ

Газ Аксессуары

Выход непосредствено на крышу

A) Закажите фланцевую деталь «DZ1D» для отвода конден- сата, одну или несколько удлинительных труб «T1D-200», T1D-500» или «T1D-1000» и оголовок «SM1D», который вставляется во внутреннюю трубу. Проходной изолятор для крыши поставляют отдельные производители кровельного покрытия.

Фирма «Protherm» не предлагает эти проходные изоляторы ввиду их большого разнообразия. Внутреннюю трубу одной из труб «T1D» необходимо укоротить на 4 см.

Конденсат через сифон выведите в канализацию.

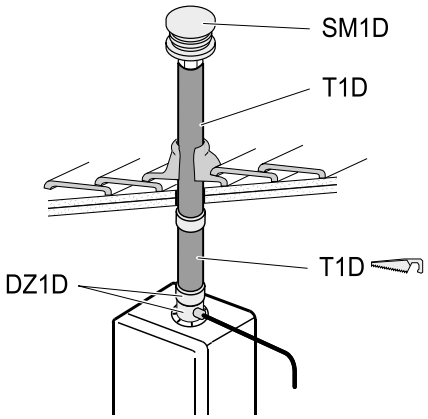

B) Закажите фланцевую деталь «DZ1D« для отвода конденсата, одну или несколько удлинительных труб «T1D-200», «T1D-500» или «T1D-1000», комплект дымовых труб «S3» и проходной изолятор для крыши «PS3» или «PR3» в зависимости от типа крыши. Внутреннюю трубу одной из труб «T1D» необходимо укоротить на 3 см.

Предупреждение: Комплект дымовых труб «S3» нельзя напрямую присоединить к фланцевой детали «DZ1D», между этими деталями всегда необходимо вставлять хотя бы небольшой участок трубы «T1D».

Конденсат через сифон выведит.е в канализацию.

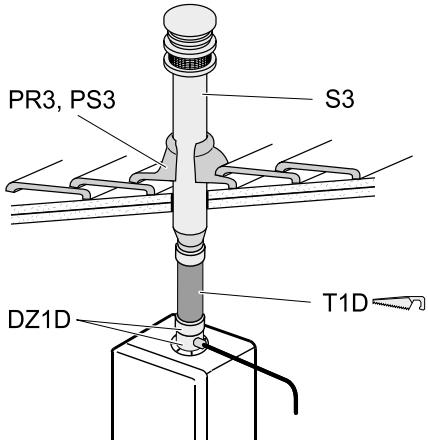

Выход на крышу с отклонением под углом 45°

Закажите фланцевую деталь «DZ1D» для отвода конденсата, необходимое количество удлинительных труб «T1D-200», «T1D-500» или «T1D-1000», два колена 45° «K11D», две отдельные манжеты «M3D», комплект «S3» и проходной изолятор для крыши «PS3» или «PR3» в зависимости от типа крыши.
Внутреннюю трубу удленителя «T1D», которая монтируется между фланцевой деталью «DZ1D» и коленом «K11D» или «K1D», необходимо укоротить на 3 см со стороны противоположной от горловины.

Конденсат через сифон выведите в канализацию.

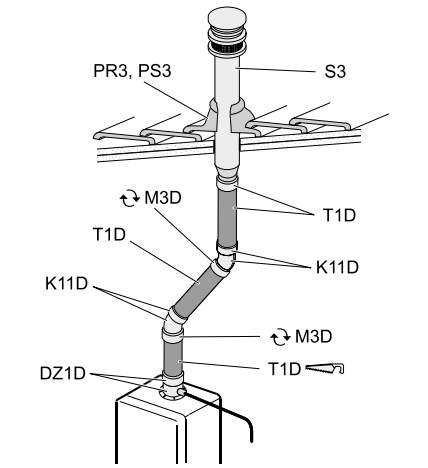

- необходимо укоротить - необходимо укоротить

ПРИМЕРЫ ВОЗМОЖНОГО ПОДКЛЮЧЕНИЯ

60/100 ММ

Газ Аксессуары

Выход на крышу с отклонением под углом 90°

A) Закажите комплект «DZ1D» для отвода конденсата, необходимое количество удлинительных труб «T1D-200», «T1D-500» или «T1D-1000», колено «K1D», две отдельные манжеты «M3D» с хомутом, комплект дымовых труб «S3» и проходной изолятор для крыши «PS4» («PS3» или «PR3») в зависимости от типа крыши.

Конденсат через сифон выведите в канализацию.

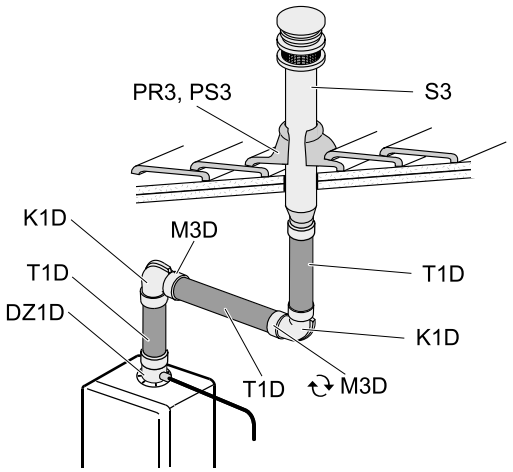

B) Закажите комплект «DZ1D» для отвода конденсата, необходимое количество удлинительных труб «T1D-200», «T1D-500» или «T1D-1000», колено «K1D», две отдельные манжеты «M3D» с хомутами и козырёк «SM1D», который вставляется во внутреннюю трубу. Проходной изолятор для крыши поставляют отдельные производители кровельного покрытия. Внутреннюю трубу комеплекта «T1D» с противоположной от горловины стороны необходимо укоротить на 1 см.

Конденсат через сифон выведите в канализацию.

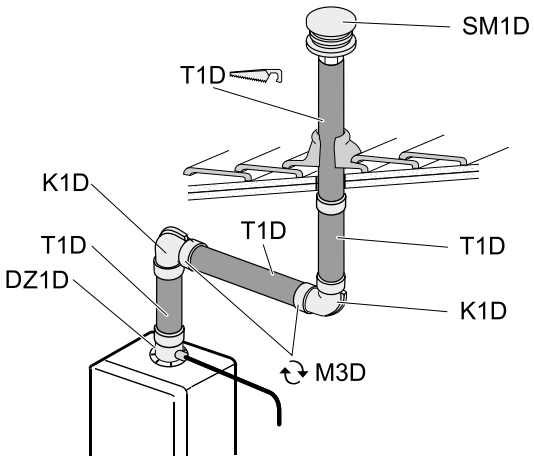

C) Закажите колено с фланцем «K5D», необходимое количество удлинительных труб «T1D-200», «T1D-500» или «T1D-1000», тройник «OV1», отдельную манжету «M3D» с хомутом, комплект дымовых труб «S3» и проходной изолятор для крыши «PS4» («PS3» или «PR3») в зависимости от типа крыши.
Внешнюю трубу комплекта «T1D» между деталями «K5D» и «OV1» необходимо укоротить на 3 см.

Предупреждение: Комплект дымовых труб «S3» нельзя напрямую присоединить к тройнику «OV1», между этими деталями всегда необходимо вставлять хотя бы небольшой участок трубы «T1D».

Конденсат через сифон выведите в канализацию.

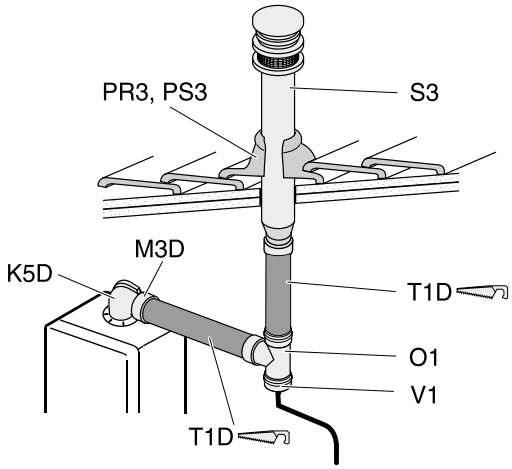

- необходимо укоротить

- необходимо укоротить

ЭЛЕМЕНТЫ КОАКСИАЛЬНЫХ ДЫМОХОДОВ

80 ММ

Газ Аксессуары

Код	Название	Артикул
S2	Комплект раздельных труб Ø 80 мм	0020056514
T2	Труба-удлинитель Ø 80 мм - 1 м	7750
T2R	Труба с ревизионным отверстием Ø 80 мм - 0,4 м	0020088231
T4	Труба концевая с корзин кой Ø 80 мм	0020132437
K21	Колено Ø 80 мм - 45°	0020088232
K2	Колено Ø 80 мм - 90°	0020088233
Z2	Конденсатоотводчик Ø 80 мм	2858
S4	Вертикальный проход через крышу Ø 80 мм - 1,3 м	2809
M2	Манжета Ø 80 мм с хомутом	2921
R1	Разделительный элемент 2 x Ø 80 мм	0020045058
PR3	Проходной изолятор для плоской крыши	2845
PS3	Проходной изолятор для н аклонной крыши	2844
SR2	Силиконовая манжета Ø 8 0 мм	2927
SM2	Оголовок – Ø 80 мм	2865
TE2	Уплотнительное кольцо Ø 80 мм (силиконовое)	5303
ZK2	Защита от ветра Ø 80 мм	0020049381
U2	Хомут Ø 80 мм	7756
PS4	Проходной изолятор наклонной крыши 25°- 45°	7754
R2D	Адаптер	0020055535
TP1D	Уплотнение под фла нец	4179
PO2	Гибкое удлинение Ø 80	4754
O2	Ответвление прямоугольное Ø 80mm с заглушкой	2843
R2	Переходник Ø 60/80mm	2853

protherm
Всегда на Вашей стороне

ЭЛЕМЕНТЫ КОАКСИАЛЬНЫХ ДЫМОХОДОВ

80 ММ

Газ Аксессуары

0020056514

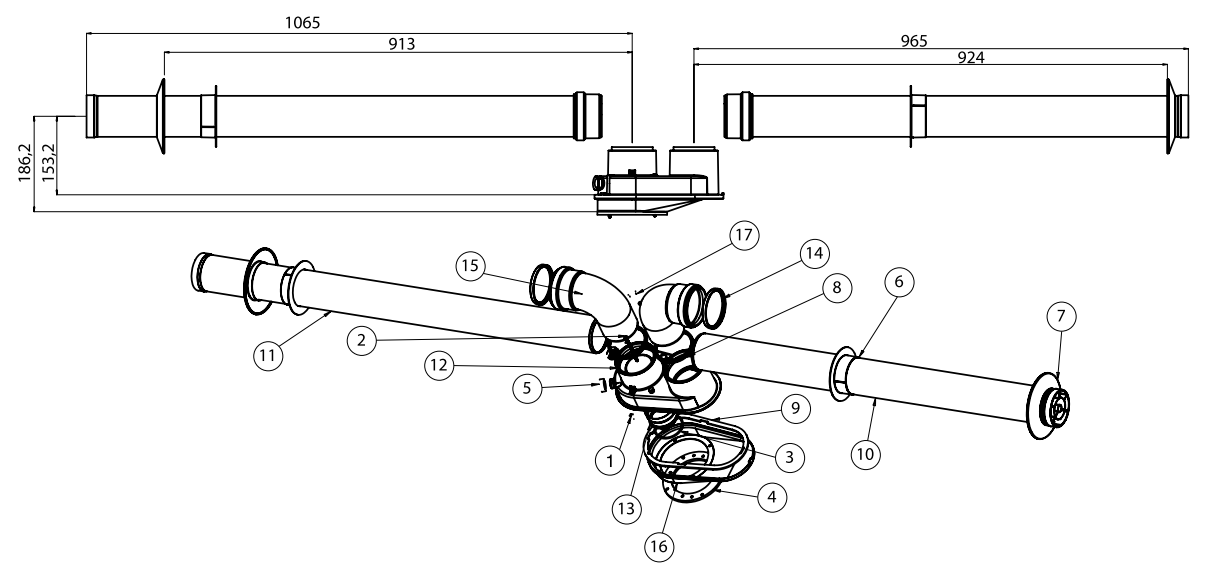

S2

Комплект раздельных труб

Состав комплекта:

1 – 2× винт 4,2 × 13
2 – 2× винт 4,2 × 80
3 – 1× уплотнительное кольцо Ø 60 мм
4 – 1× уплотнение под фланец
5 – 2× отверстие для измерения отходящих газов
6 – 2× уплотнительное кольцо (внутреннее)
7 – 2× уплотнительное кольцо (внешнее)
8 – 2× уплотнительное кольцо Ø 80
9 – 1× прокладка разделительного элемента
10 – 1× труба концевая (для забора воздуха)
11 – 1× труба концевая (отвод отходящих газов)
12 – 1× разделительный элемент
13 – 1× внутренний переходник
14 – 2× уплотнительное кольцо Ø 88 мм
15 – 2× колено Ø 80 мм - 90°
16 – 1× дно разделительного элемента
17 – 1× заглушка

Потеря давления

5 Em

T2

Труба-удлинитель - 1 м

Состав комплекта:

1 – 1× труба Ø 80
2 – 1× уплотнительное кольцо Ø 80

Потеря давления

1 Em

7750

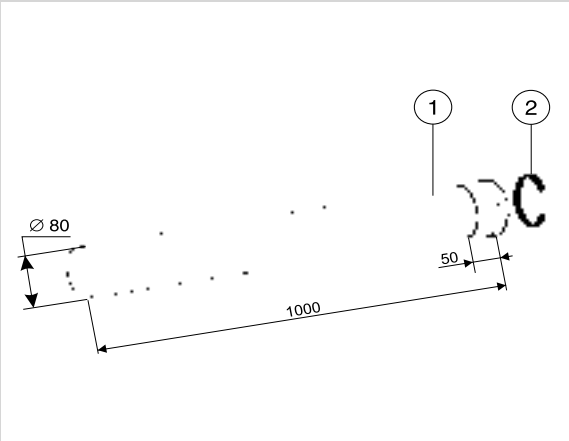

Примечание: 1Em (Эквивалентный метр) = 1 метр прямого участка или одному 90° колену.

ЭЛЕМЕНТЫ КОАКСИАЛЬНЫХ ДЫМОХОДОВ

80 ММ

Газ Аксессуары

T2R

0020088231

Труба с ревизионным отверстием - 0,4 м

Состав комплекта

1 – 2× уплотнительное кольцо Ø 80, Ø 125
2 – 1× колено Ø 80/125 – 45°Потеря давления

Потеря давления

0.5 Em

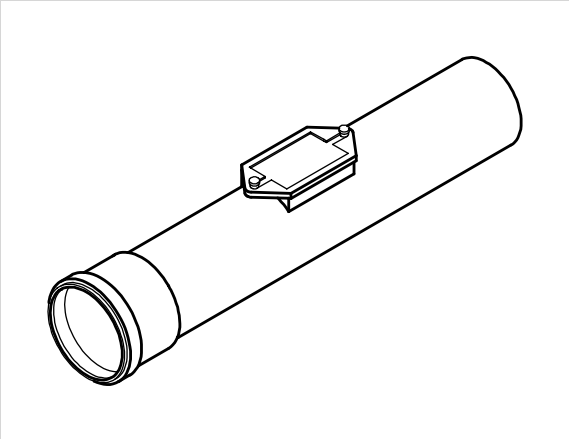

T4

0020132437

Труба концевая с корзинкой

Состав комплекта

1× труба 0,9 м
1× уплотнительное кольцо Ø 80 мм
1 х уплотнительное кольцо (наружнее)
1 х уплотнительное кольцо (внутреннее)

Потеря давления

1 Em

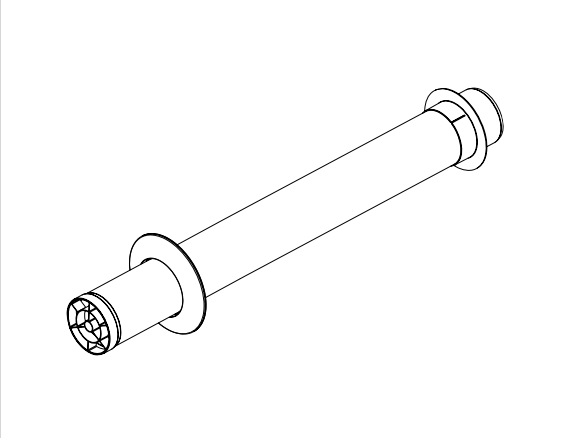

K21

0020088232

Колено - 45°

Состав комплекта

1 – 1× уплотнительное кольцо Ø 80 мм
2 – 1× колено Ø 8 0 – 45°

Потеря давления

0.5 Em

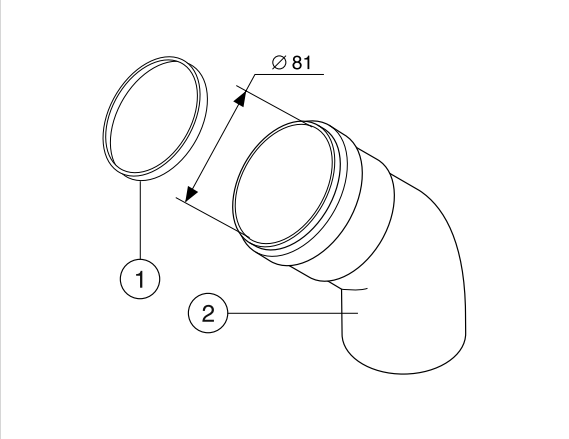

Примечание: 1Em (Эквивалентный метр) = 1 метр прямого участка или одному 90° колену.

ЭЛЕМЕНТЫ КОАКСИАЛЬНЫХ ДЫМОХОДОВ

80 ММ

Газ Аксессуары

K2

0020088233

Колено Ø 80 мм - 90°

Состав комплекта

1 – 1× уплотнительное кольцо Ø 80
2 – 1× колено Ø 80 – 90°

Потеря давления

1 Em

Предупреждение: В случае если два колена 90° соединяются друг за другом, то необходимо учитывать потерю давления 1,5 Em на каждое колено.

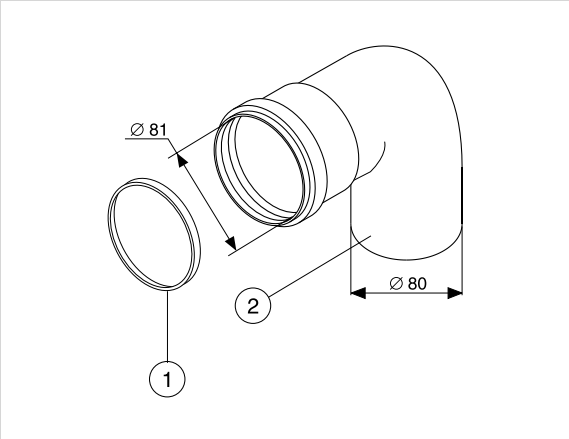

Z2

2858

Конденсатоотводчик Ø 80 мм

Состав комплекта

1 – 1× уплотнительное кольцо Ø 80
2 – 1× конденсатоотводчик
3 – 1× заглушка

Потеря давления

0.3 Em

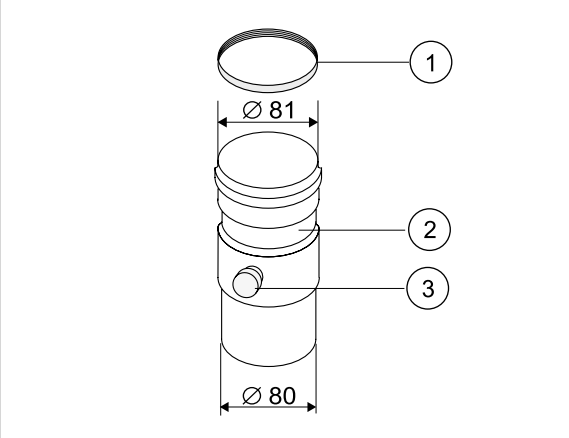

S4

2809

Вертикальный проход через крышу - 1,3 м

Состав комплекта

1× дымовая труба
1× переходник 125/80
3× винт

Потеря давления

1.5 Em

Предупреждение: При составлении вертикального дымохода всегда необходимо в трассу включать детали для отвода конденсата «OV2» или «Z2».

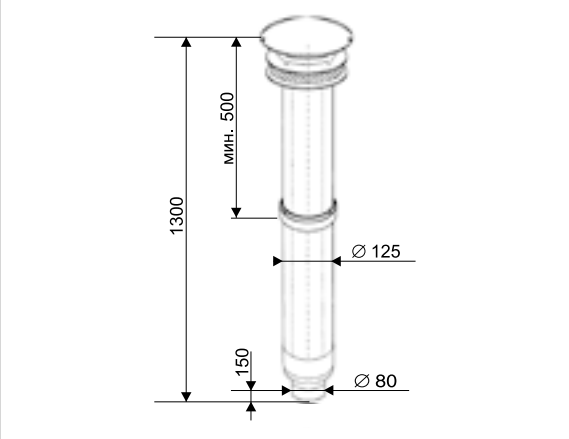

Примечание: 1Em (Эквивалентный метр) = 1 метр прямого участка или одному 90° колену.

ЭЛЕМЕНТЫ КОАКСИАЛЬНЫХ ДЫМОХОДОВ

80 ММ

Газ Аксессуары

M2

2921

Манжета с хомутом

Состав комплекта

1 – 2× винт 3,7×10
2 – 2× контргайка
3 – 1× хомут
4 – 1× манжета Ø 80 мм

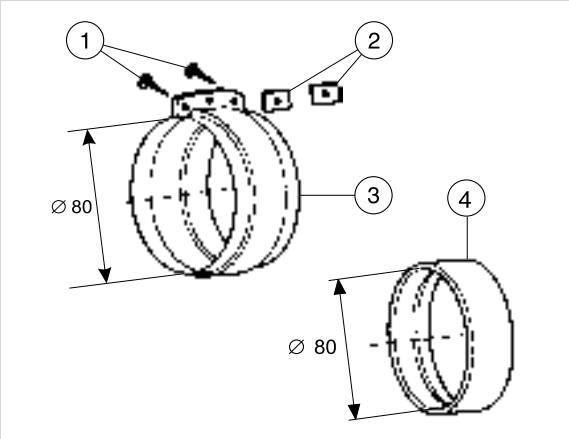

R1

0020045058

Разделительный элемент

Состав комплекта

1 – 1× Разделительный элемент
2 – 1× затвор (дно) разделительного элемента
3 – 1× уплотнение под фланец (TP1D) 4179
4 – 2× винт 4,2 × 80

Потеря давления

0.5 Em

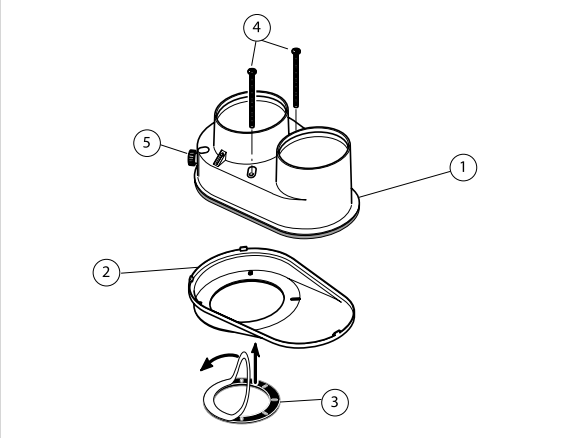

PR3

2845

Проходной изолятор для плоской крыши

Состав комплекта

1 х проходной изолятор для плоской крыши

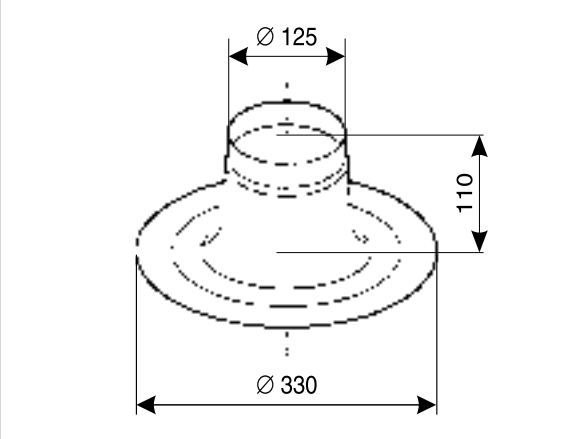

Примечание: 1Em (Эквивалентный метр) = 1 метр прямого участка или одному 90° колену.

ЭЛЕМЕНТЫ КОАКСИАЛЬНЫХ ДЫМОХОДОВ

80 ММ

Газ Аксессуары

PS3

2844

Проходной изолятор для н аклонной крыши

Состав комплекта

1 х проходной изолятор для наклонной крыши

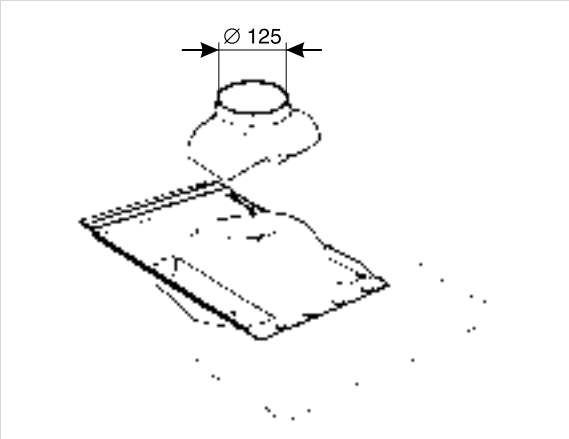

SR2

2927

Силиконовая манжета

Описание:

Декоративная манжета предназначена для уплотнения прохода сквозь стену Ø 80 мм.

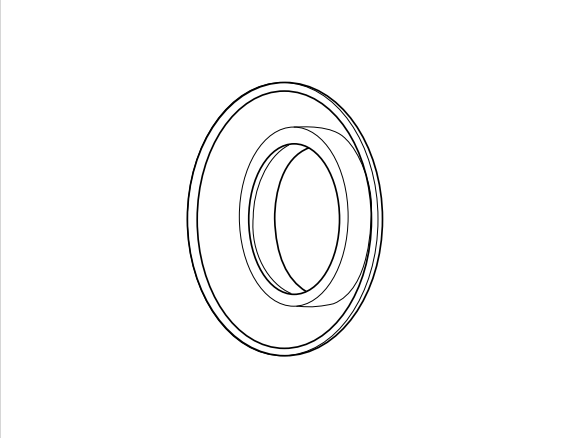

SM2

5303

Оголовок

Состав комплекта

1 × оголовок

Потеря давления

0.5 Em

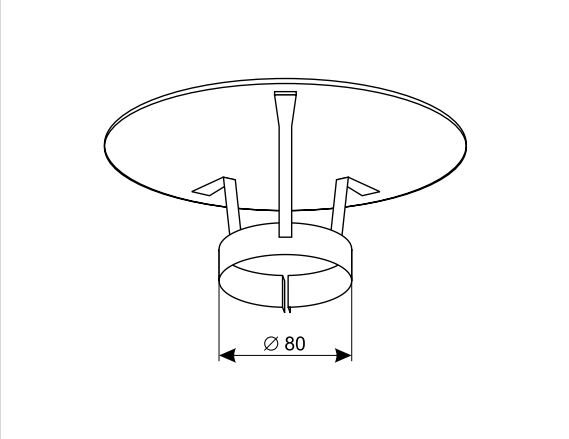

Примечание: 1Em (Эквивалентный метр) = 1 метр прямого участка или одному 90° колену.

ЭЛЕМЕНТЫ КОАКСИАЛЬНЫХ ДЫМОХОДОВ

80 ММ

Газ Аксессуары

TE2

5303

Уплотнительное кольцо (силиконовое)

Описание:

уплотнительное кольцо диаметром 80 мм и шириной 6 мм с внутренними кромками для уплотнения соединений раздельного дымохода.

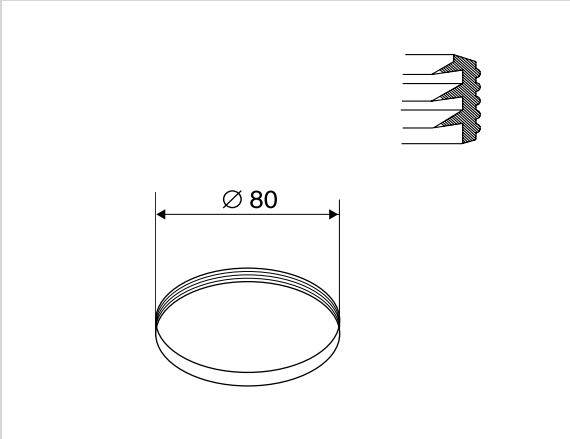

ZK2

0020049381

Защита от ветра

Состав комплекта

1 × корзина Ø 80 мм
1 × саморезы

Потеря давления

0.5 Em

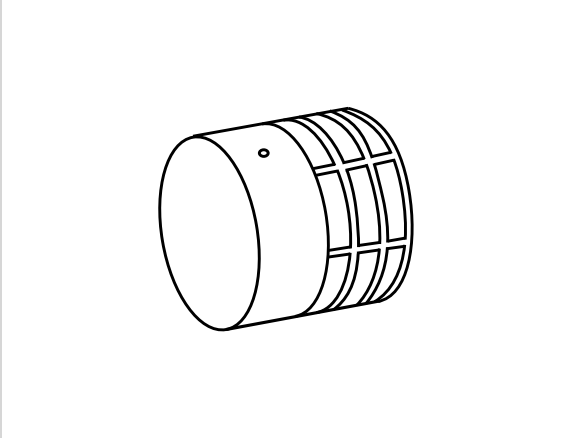

U2

7756

Хомут

Состав комплекта

1 × проходной изолятор (25° – 45°)

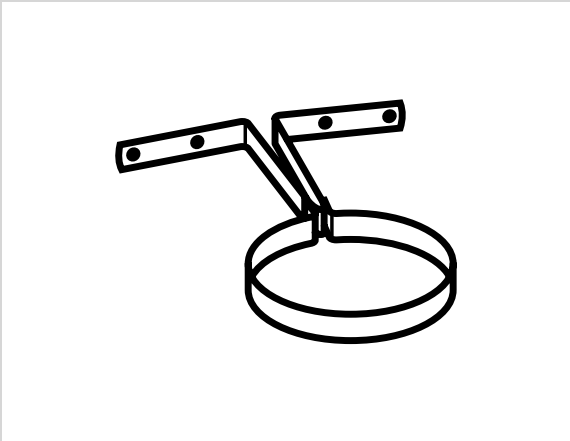

Примечание: 1Em (Эквивалентный метр) = 1 метр прямого участка или одному 90° колену.

ЭЛЕМЕНТЫ КОАКСИАЛЬНЫХ ДЫМОХОДОВ

80 ММ

Газ Аксессуары

PS4

7754

Проходной изолятор для наклонной крыши 25°- 45°

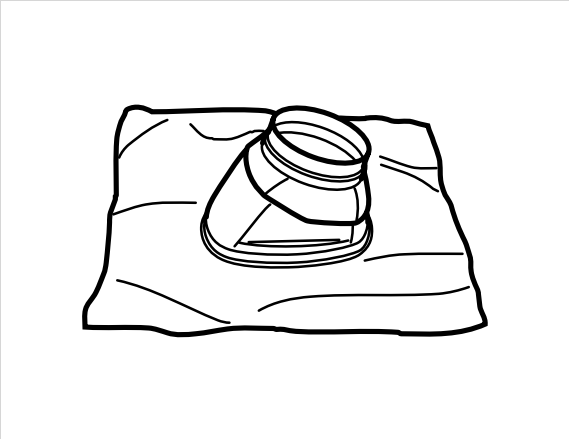

Состав комплекта

1 × проходной изолятор (25° – 45°)

R2D

0020055535

Адаптер

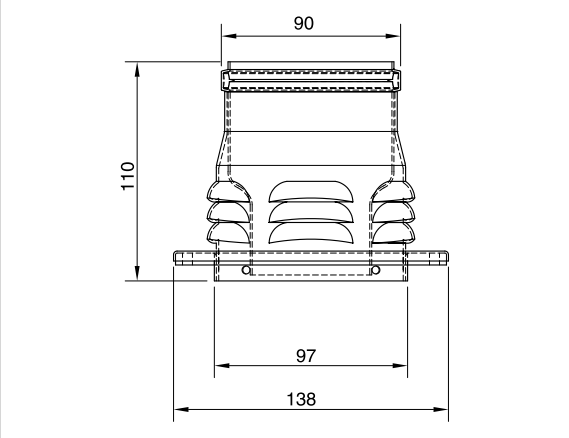

Состав комплекта

1 × адаптер
1 x уплотнение под фланец
1 x уплотнительное кольцо Ø 80 мм
1 x уплотнительное кольцо Ø 60x1 мм

4 × саморезыПотеря давления

0.2 Em

Описание:

адаптор используется для забора воздуха из помещения

Примечание: 1Em (Эквивалентный метр) = 1 метр прямого участка или одному 90° колену.

ПРИМЕРЫ ВОЗМОЖНОГО ПОДКЛЮЧЕНИЯ

80 ММ

Газ Аксессуары

Забор воздуха и отвод продуктов сгорания на разные фасады

Закажите основной комплект «S2» и необходимое количество удлинительных труб «T2». В комплект входит разделительный элемент, втулки, манжеты, колена, труба для отвода продуктов сгорания длиной 1 метр для вывода на фасад и розетка для закрытия проходного отверстия в стене.

Рисунок выполнен схематически, в действительности забор воздуха и отвод дымовых газов не должны находиться на противоположных стенах фасада.

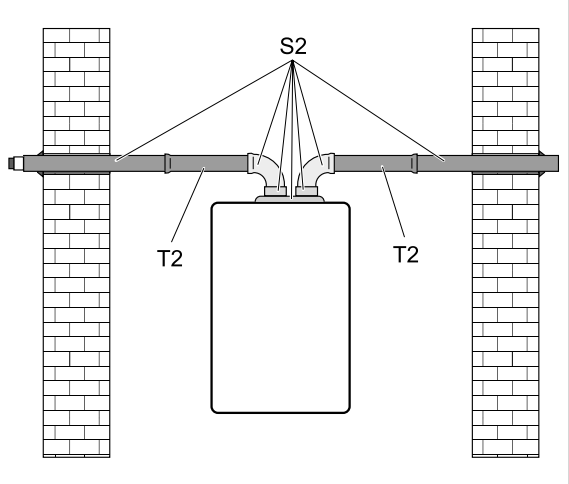

Забор воздуха и отвод продуктов сгорания на один фасад

Закажите основной комплект «S2» и необходимое количество удлинительных труб «T2». В комплект входит разделительный элемент, втулки, манжеты, колена, труба для отвода продуктов сгорания длиной 1 метр для вывода на фасад и розетка для закрытия проходного отверстия в стене.

Примечание:
На трубе «T2*» наглядно показано, как можно использовать обрезки трубы (т.е. трубы без горловины), соединить их с другими деталями с помощью хомута с манжетой «M2»

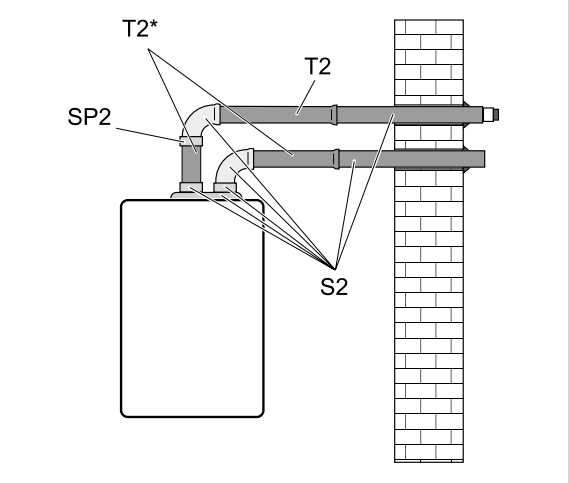

Забор воздуха и отвод продуктов сгорания непосредственно на фасад

А) Закажите разделительный элемент «R1», необходимое количество удлинительных труб «T2», со стороны подвода воздуха колено 90° «K2», концевую трубу корзинкой «T4» и декоративный элемент «SR2», со стороны отвода продуктов сгорания комплект дымовых труб «S4» и проходной изолятор для крыши «PS3» («PR3» или «PS4») в зависимости от типа крыши. В случае если вертикальная трасса отвода продуктов сгорания длиннее 2 метров, необходимо в трассу включить деталь для отвода конденсата «Z2». Затем через сифон выведите конденсат в канализацию.

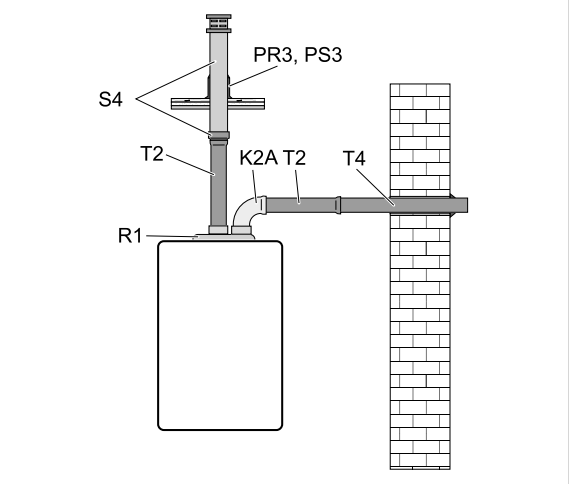

ПРИМЕРЫ ВОЗМОЖНОГО ПОДКЛЮЧЕНИЯ

80 ММ

Газ Аксессуары

Забор воздуха и отвод продуктов сгорания непосредственно на фасад

В) Закажите разделительный элемент «R1», необходимое количество удлинительных труб «T2», со стороны забора воздуха колено 90° «K2», концевую трубу с корзинкой «T4» и 2 декоративных элемента «SR2», со стороны отвода продуктов сгорания установите на конец трубы «T2» над крышей козырёк «SM2». В этом случае фирма «Protherm» проходной изолятор не поставляет. В случае если вертикальная трасса отвода продуктов сгорания длиннее 2 метров, необходимо в трассу включить деталь для отвода конденсата «Z2». Затем через сифон выведите онденсат в канализацию.

Примечание:
Из этих примеров видно, что вертикальное окончание на крыше можно выполнить двумя способами, либо с помощью комплекта дымовых труб «S4», либо с помощью трубы «T2», на конец которой устанавливается козырёк «SM2». В следующих примерах всегда изображается только вариант с комплектом дымовых труб «S4».

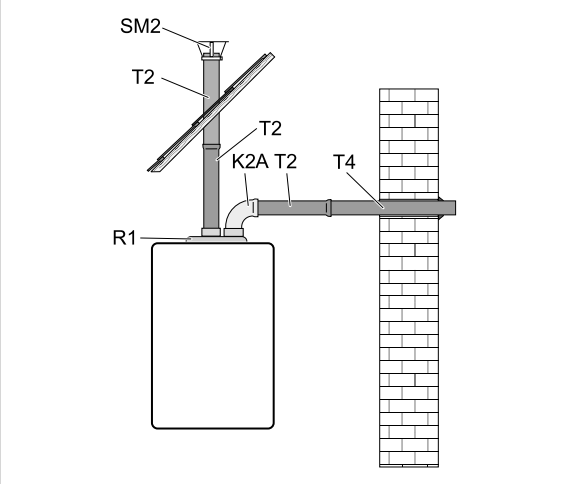

Забор воздуха с фасада и отвод продуктов сгорания с отклонением под углом 45° на крышу

Закажите разделительный элемент «R1», необходимое количество удлинительных труб «T2», со стороны забора воздуха колено 90° «K2», концевую трубу с корзинкой «T4» и 2 декоративных элемента «SR2», со стороны отвода продуктов сгорания установите деталь для отвода конденсата «Z2», 2 колена 45° «K12», комплект дымовых труб «S4» и проходной изолятор для крыши «PS3» («PR3» или «PS4») в зависимости от типа крыши. Комплект дымовых труб «S4» можно заменить трубой «T2», на конец которой устанавливается козырёк «SM2». В этом случае фирма «Protherm» проходной изолятор для крыши не поставляет.

Конденсат через сифон выведите в канализацию.

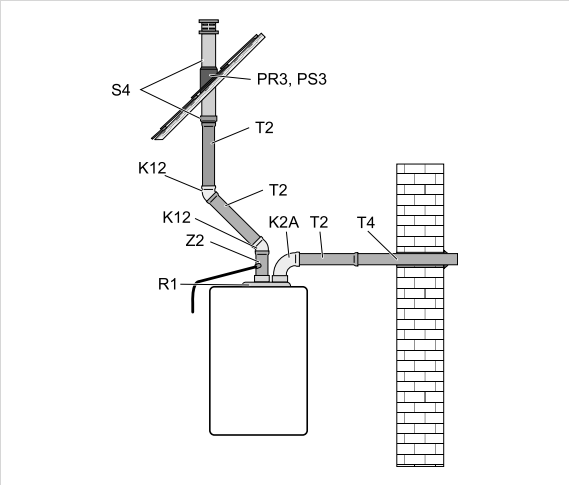

Забор воздуха с фасада с отклонением под углом 45° и отвод продуктов сгорания с отклонением под углом 90° на крышу

Закажите разделительный элемент «R1», необходимое количество удлинительных труб «T2», со стороны впуска колено 90° «K2», концевую трубу с корзинкой «T4» и 2 декоративных элемента «SR2», со стороны отвода продуктов сгорания установите деталь для отвода конденсата «Z2», 2 колена 45° «K21», комплект дымовых труб «S4» и проходной изолятор для крыши «PS3» («PR3» или «PS4») в зависимости от типа крыши. Комплект дымовых труб «S4» можно заменить трубой «T2», на конец которой устанавливается козырёк «SM2». В этом случае фирма «Protherm» проходной изолятор для крыши не поставляет.

Конденсат через сифон выведите в канализацию.

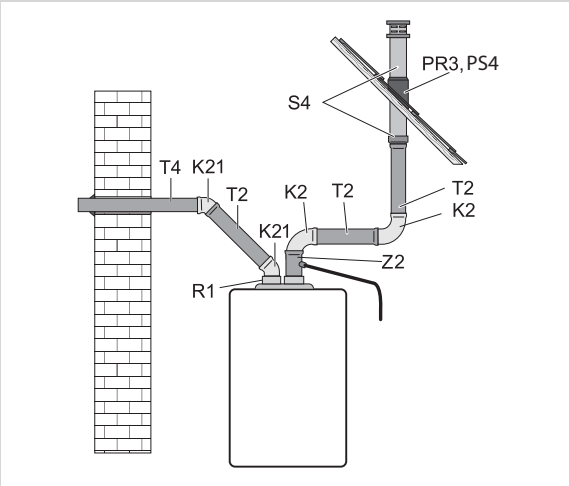

- необходимо укоротить
- необходимо укоротить

ДЛЯ ЗАМЕТОК

НАСТЕННЫЕ ЭЛЕКТРИЧЕСКИЕ КОТЛЫ

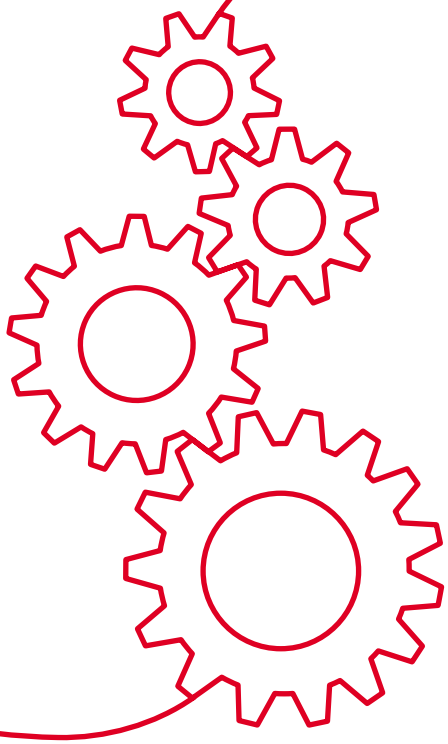

СКАТ

protherm
Всегда на Вашей стороне

СКАТ

Настенные электрические одноконтурные котлы. 8 мощностных модификаций от 6 до 28 кВт. Предназначены для отопления и приготовления горячей воды в дополнительном накопительном бойлере.

Альтернатива газовому отоплению с целым рядом неоспоримых преимуществ: легкость монтажа, высокий КПД на протяжении всего срока эксплуатации, бесшумная работа, экологичность, возможность быстрого и точного регулирования.

Предназначены для установки в квартирах, жилых домах и дачных домиках. Котлы относятся к отопительным приборам повышенной комфортности, отличаются удобством в использовании и обслуживании.

Котлы не требуют подключения к дымоходу и газопроводу, могут работать от сети ~380В, а модели 6 К 13 и 9 К 13 могут работать от сети напряжением как ~380В, так и ~220В.

СКАТ KR 13

6-28 кВт

Электричество Аксессуары

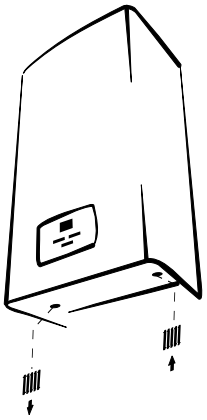

- Одноконтурные электрические котлы
- 8 мощностных модификаций от 6,0 до 28,0 кВт
- Ступенчатое включение мощности с максимальным шагом до 7 кВт и временной выдержкой для защиты от резких скачков напряжения в сети
- Приготовление горячей воды 15,3 л/мин. (при Δt=30°C) в дополнительном накопительном бойлере*
- Контроль превышения напряжения
- Возможность работы с погодозависимой автоматикой
- Возможность каскадного соединения котлов
- Встроенный 7-ти литровый расширительный бак
- Встроенный циркуляционный насос с автоматическим воздухоотводчиком
- Возможность работы в сети напряжением 220В (модели 6К и 9К)
- Гарантия 2 года

Скат 6 KR 13 Артикул 0010008951 Мощность 6,0 кВт	36 949 ₽
Скат 9 KR 13 Артикул 0010008952 Мощность 9,0 кВт	37 960 ₽
Скат 12 KR 13 Артикул 0010008953 Мощность 12,0 кВт	38 516 ₽
Скат 14 KR 13 Артикул 0010008954 Мощность 14,0 кВт	40 083 ₽
Скат 18 KR 13 Артикул 0010008955 Мощность 18,0 кВт	42 661 ₽
Скат 21 KR 13 Артикул 0010008956 Мощность 21,0 кВт	43 722 ₽
Скат 24 KR 13 Артикул 0010008957 Мощность 24,0 кВт	44 733 ₽
Скат 28 KR 13 Артикул 0010008958 Мощность 28,0 кВт	45 795 ₽

Внимание!
Стоимость продукции указана в рублях и носит исключительно информационный характер и ни при каких условиях не является публичной офертой, определенной положениями Статьи 437 гражданского кодекса Российской Федерации.
Технические характеристики оборудования могут быть изменены без предварительного уведомления или каких-либо обязательств со стороны производителя.
Для обеспечения правильной эксплуатации изделия необходимо внимательно ознакомится с инструкцией.
Вся продукция прошла испытания и сертифицирована в соответствии с законодательством Российской Федерации

protherm
Всегда на Вашей стороне

СКАТ

СКАТ KR 13

Системы управления

Название	Описание	Артикул Стоимость, рубли
Exabasic	Комнатный регулятор температуры 2-позиционное управление (Включение / Выключение) Габариты (Высота x Глубина x Ширина), mm – 83x33x83	0000006195 **1 041 ₽**
Exacontrol	Комнатный регулятор температуры 2-позиционное управление (Включение / Выключение) Индикация температуры в помещении Электропитание от батареек типа AA Индикация заряда батареек Габариты (Высота x Глубина x Ширина), mm – 95x40x96	0020159367 **1 734 ₽**
Termolink S	Комнатный регулятор температуры 2-позиционное управление (Включение / Выключение) Программируемое переключение суточных и недельных режимов работы Управление одним отопительным контуром без смесителя Количество температурных режимов 1-6 Напряжение 230/50, IP30 Габариты (Высота x Глубина x Ширина), mm – 100x38x152	0020035407 **5 151 ₽**

Принадлежности для комплектации водонагревателем

Название	Артикул Стоимость, рубли
Комплект 3-х ходового клапана, FUGAS для соединение котла с бойлером	0020015570 **5 672 ₽**

Прочие принадлежности

Название	Артикул Стоимость, рубли
Датчик наружной температуры	0020040797 **1 821 ₽**

Внимание!
Стоимость продукции указана в рублях и носит исключительно информационный характер и ни при каких условиях не является публичной офертой, определенной положениями Статьи 437 гражданского кодекса Российской Федерации.
Технические характеристики оборудования могут быть изменены без предварительного уведомления или каких-либо обязательств со стороны производителя.
Для обеспечения правильной эксплуатации изделия необходимо внимательно ознакомится с инструкцией.
Вся продукция прошла испытания и сертифицирована в соответствии с законодательством Российской Федерации

protherm

Всегда на Вашей стороне

			СКАТ			
			6 KR 13	9 KR 13	12 KR 13	14 KR 13
Артикул			0010008951	0010008952	0010008953	0010008954
Стоимость*		рубли	36 949	37 960	38 516	40 083
Тип котла	Газовый		-	-	-	-
	Электрический		•	•	•	•
	Одноконтурный		•	•	•	•
	Двухконтурный		-	-	-	-
Режимы работы	Отопление		•	•	•	•
	Горячее водоснабжение		- **	- **	- **	- **
Отопительный контур						
Количество нагревательных тенов			2	2	2	2
Номинальная мощность	Минимальная	кВт	6,0	9,0	12,0	14,0
Номинальный ток	~220В	А	32	50	-	-
	~360В	А	10	16	20	25
Максимальная сила тока	~220В	А	28	39	-	-
	~360В	А	10	14	19	23
КПД		%	99,5	99,5	99,5	99,5
Максимальная рабочая температура		°С	85,0	85,0	85,0	85,0
Рабочее давление отопительного контура	Минимальное	Атм	0,8	0,8	0,8	0,8
	Максимальное	Атм	3,0	3,0	3,0	3,0
Объем расширительного бака		л	7,0	7,0	7,0	7,0
Давление в расширительном баке		Атм	1,0	1,0	1,0	1,0
Циркуляционный насос			•	•	•	•
Контур ГВС						
Встроенный накопительный бойлер		л	-	-	-	-
Объем расширительного бака системы ГВС		л	-	-	-	-
Тип теплообменника ГВС	Пластинчатый		-	-	-	-
	Битермический		-	-	-	-
Потребляемая мощность в режиме ГВС	Минимальная	кВт	-	-	-	-
	Максимальная	кВт	-	-	-	-
Диапазон результативной температуры контура ГВС		°С	-	-	-	-
Производительность горячей воды	Минимальная	л/мин	-	-	-	-
	Δt = 30°С	л/мин	-	-	-	-
Рабочее давление в контуре ГВС	Минимальное	Атм	-	-	-	-
	Максимальное	Атм	-	-	-	-
Управление						
Терморегуляторы	Exabasic		•	•	•	•
	Exacontrol		•	•	•	•
	Thermolink B		-	-	-	-
	Thermolink P		-	-	-	-
	Thermolink S		•	•	•	•
Возможность каскадного соединения котлов			•	•	•	•
Панель управления	Светодиодная индикация		•	•	•	•
	Жидкокристаллический дисплей		•	•	•	•
	Индикация температуры		•	•	•	•
	Индикация неисправностей		•	•	•	•
Безопасность						
Безопасность	Датчик тяги		-	-	-	-
	Дифференциал давления дымохода		-	-	-	-
	Контроль пламени		-	-	-	-
	Датчик низкого давления		•	•	•	•
	Предохранительный клапан		•	•	•	•
	Датчик расхода воды		-	-	-	-
	Датчик перегрева		•	•	•	•
	Защита от замерзания		•	•	•	•
	Антиблокировка трехходового клапана		-	-	-	-
	Антиблокировка насоса		•	•	•	•
Размеры и подключение						
Электрическое подключение	Напряжение	~220В	•	•	-	-
		~360В	•	•	•	•
	Частота	Гц	50	50	50	50
	Потребление	кВт	6,0	9,0	12,0	15,0
	Класс электрической защиты		IPX4D	IPX4D	IPX4D	IPX4D
Рекомендуемое сечение электрических проводов	~220В		6	10	-	-
	~360В		1,5	1,5	2,5	2,5
Присоединительные диаметры	Дымоход	мм	-	-	-	-
	Газопровод	дюйм	-	-	-	-
	Контур отопления	дюйм	3/4"	3/4"	3/4"	3/4"
	Контур ГВС	дюйм	-	-	-	-
Габариты	Высота	мм	740	740	740	740
	Глубина	мм	310	310	310	310
	Ширина	мм	410	410	410	410
Вес		кг	34,0	34,0	34,0	34,0

* Стоимость продукции указана в рублях и носит исключительно информационный характер и ни при каких условиях не является публичной офертой, определенной положениями Статьи 437 гражданского кодекса Российской Федерации.

** Возможность приготовления горячей воды в дополнительном накопительном бойлере (бойлер приобретается отдельно)

Внимание!

Газовые котлы PROTHERM поставляются предворительно настроенными на природный газ (E). Для работы на сжиженном газе (G30) необходим комплект перенастройки (поставляется отдельно). Перенастройка должна осуществляться только авторизированной организацией.

Технические характеристики оборудования могут быть изменены без предварительного уведомления или каких-либо обязательств со стороны производителя

Для обеспечения правильной эксплуатации изделия необходимо внимательно ознакомится с инструкцией

Котлы прошли испытания и сертифицированы в соответствии с законодательством Российской Федерации

			СКАТ			
			18 KR 13	21 KR 13	24 KR 13	28 KR 13
Артикул			0010008955	0010008956	0010008957	0010008958
Стоимость*		рубли	42 661	43 722	44 733	45 795
Тип котла	Газовый		-	-	-	-
	Электрический		•	•	•	•
	Одноконтурный		•	•	•	•
	Двухконтурный		-	-	-	-
Режимы работы	Отопление		•	•	•	•
	Горячее водоснабжение		- **	- **	- **	- **
Отопительный контур						
Количество нагревательных тенов			3	3	4	4
Номинальная мощность	Минимальная	кВт	18,0	21,0	24,0	28,0
Номинальный ток	~220В	А	-	-	-	-
	~360В	А	32	40	40	50
Максимальная сила тока	~220В	А	-	-	-	-
	~360В	А	28	32	37	43
КПД		%	99,5	99,5	99,5	99,5
Максимальная рабочая температура		°С	85,0	85,0	85,0	85,0
Рабочее давление отопительного контура	Минимальное	Атм	0,8	0,8	0,8	0,8
	Максимальное	Атм	3,0	3,0	3,0	3,0
Объем расширительного бака		л	7,0	7,0	7,0	7,0
Давление в расширительном баке		Атм	1,0	1,0	1,0	1,0
Циркуляционный насос			•	•	•	•
Контур ГВС						
Встроенный накопительный бойлер		л	-	-	-	-
Объем расширительного бака системы ГВС		л	-	-	-	-
Тип теплообменника ГВС	Пластинчатый		-	-	-	-
	Битермический		-	-	-	-
Потребляемая мощность в режиме ГВС	Минимальная	кВт	-	-	-	-
	Максимальная	кВт	-	-	-	-
Диапазон результативной температуры контура ГВС		°С	-	-	-	-
Производительность горячей воды	Минимальная	л/мин	-	-	-	-
	Δt = 30°С	л/мин	-	-	-	-
Рабочее давление в контуре ГВС	Минимальное	Атм	-	-	-	-
	Максимальное	Атм	-	-	-	-
Управление						
Терморегуляторы	Exabasic		•	•	•	•
	Exacontrol		•	•	•	•
	Thermolink B		-	-	-	-
	Thermolink P		-	-	-	-
	Thermolink S		•	•	•	•
Возможность каскадного соединения котлов			•	•	•	•
Панель управления	Светодиодная индикация		•	•	•	•
	Жидкокристаллический дисплей		•	•	•	•
	Индикация температуры		•	•	•	•
	Индикация неисправностей		•	•	•	•
Безопасность						
Безопасность	Датчик тяги		-	-	-	-
	Дифференциал давления дымохода		-	-	-	-
	Контроль пламени		-	-	-	-
	Датчик низкого давления		•	•	•	•
	Предохранительный клапан		•	•	•	•
	Датчик расхода воды		-	-	-	-
	Датчик перегрева		•	•	•	•
	Защита от замерзания		•	•	•	•
	Антиблокировка трехходового клапана		-	-	-	-
	Антиблокировка насоса		•	•	•	•
Размеры и подключение						
Электрическое подключение	Напряжение	~220В	-	-	-	-
		~360В	•	•	•	•
	Частота	Гц	50	50	50	50
	Потребление	кВт	18,0	21,0	24,0	28,0
	Класс электрической защиты		IPX4D	IPX4D	IPX4D	IPX4D
Рекомендуемое сечение электрических проводов	~220В		-	-	-	-
	~360В		4	4	6	10
Присоединительные диаметры	Дымоход	мм	-	-	-	-
	Газопровод	дюйм	-	-	-	-
	Контур отопления	дюйм	3/4"	3/4"	3/4"	3/4"
	Контур ГВС	дюйм	-	-	-	-
Габариты	Высота	мм	740	740	740	740
	Глубина	мм	310	310	310	310
	Ширина	мм	410	410	410	410
Вес		кг	34,0	34,0	34,0	34,0

* Стоимость продукции указана в рублях и носит исключительно информационный характер и ни при каких условиях не является публичной офертой, определенной положениями Статьи 437 гражданского кодекса Российской Федерации.

** Возможность приготовления горячей воды в дополнительном накопительном бойлере (бойлер приобретается отдельно)

Внимание!

Газовые котлы PROTHERM поставляются предворительно настроенными на природный газ (E). Для работы на сжиженном газе (G30) необходим комплект перенастройки (поставляется отдельно). Перенастройка должна осуществляться только авторизированной организацией.

Технические характеристики оборудования могут быть изменены без предварительного уведомления или каких-либо обязательств со стороны производителя

Для обеспечения правильной эксплуатации изделия необходимо внимательно ознакомится с инструкцией

Котлы прошли испытания и сертифицированы в соответствии с законодательством Российской Федерации

protherm
Всегда на Вашей стороне

			ТАБЛИЦА СОВМЕСТИМОСТИ ВОДОНАГРЕВАТЕЛЕЙ И НАСТЕННЫХ ЭЛЕКТРИЧЕСКИХ КОТЛОВ							
			WH B60 Z	FB S100 S	FS B100 Z	FS B200 Z	FS B200 S	FS B300 S	FS B400 S	FS B500 S
Артикул			0010006653	0010003789	1165	1170	1169	0010004333	0010004334	0010004335
Мощность		кВт	16,8	26,1	19,2	43,0	30,0	46,0	46,0	61,0
Настенные котлы										
СКАТ	6 KR 13		O	A	A	S	S	S	S	S
	9 KR 13		O	A	O	A	A	S	S	S
	12 KR 13		O	O	O	A	A	A	A	S
	14 KR 13		O	O	O	O	O	A	A	S
	18 KR 13		O	O	O	O	O	O	A	S
	21 KR 13		O	O	O	O	O	O	A	S
	24 KR 13		O	O	O	O	O	O	A	S
	28 KR 13		O	O	O	O	O	O	A	A

- Невозможная комбинация
O Оптимальная комбинация
S Неприменимая комбинация
A Возможная комбинация, однако мощность котла значительно меньше тепловоспринимающей способности бойлера, при этом полный нагрев всего объема воды в водонагревателе с 10 до 60 оС длится более 70 минут
B Возможная комбинация, однако мощность котла составляет более 75% от тепловоспринимающей способности водонагревателя, при этом к концу нагрева это приведет к тактованию котла
AO На 1 ступени котла наблюдается режим A, и на 2 ступени достигается режим O - low boiler output; 2nd stage - optimal boiler output
OB На 1 ступени котла наблюдается режим O, и на 2 ступени наблюдается режим B
BS Данная комбинация возможна только при использовании 1-ой ступени мощности, при этом наблюдается режим B. Использование полной мощности при работе на водогреватель не рекомендуется

ДЛЯ ЗАМЕТОК

protherm

Всегда на Вашей стороне

НАПОЛЬНЫЕ КОТЛЫ

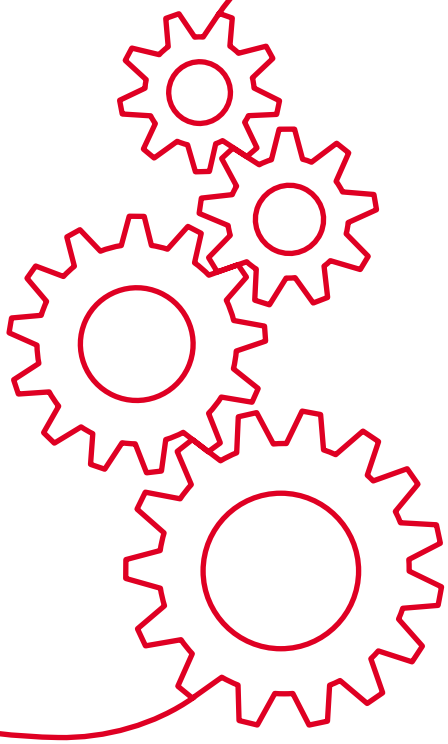

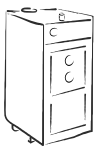

БОБЕР

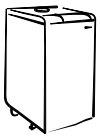

ВОЛК

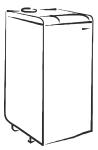

МЕДВЕДЬ TLO

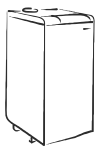

МЕДВЕДЬ PLO

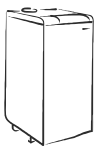

МЕДВЕДЬ KLOM

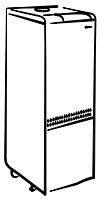

МЕДВЕДЬ KLZ

ГРИЗЛИ

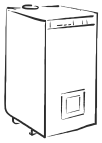

БИЗОН NL

БИЗОН NO 70-1300

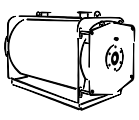

БИЗОН NO 1400-3500

protherm
Всегда на Вашей стороне

БОБЕР

Напольные чугунные твердотопливные котлы мощностью от 18 до 48 кВт для отопления. В качестве топлива можно использовать уголь или дерево.

Электронезависимы, не требуют подключения к электрической сети ~220В. Предназначены для установки в жилых домах, дачных домиках и производственных помещениях.

Использование литейной технологии GG20 позволило создать чугунный тепло-обменник, в котором достигается равномерное распределение температур в отдельных его секциях. Благодаря этому повышается устойчивость тепло-обменника котла к коррозии и тепловым ударам.

Оригинальная конструкция камеры сгорания увеличивает площадь нагрева теплоносителя. Как результат - высокий коэффициент полезного действия (КПД) - более 90%

Охладительный контур препятствует повышенью температуры теплоносителя в котле свыше 110°С

БОБЕР DLO

18-48 кВт

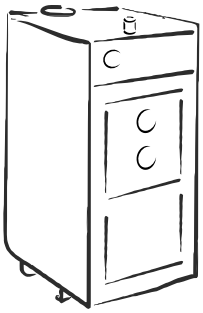

- Твердотопливные котлы
- Чугунный двухходовой теплообменник
- Открытая камера сгорания
- Возможность работы только на твердых видах топлива
- Количество секций теплообменника от 4 до 10
- 5 мощностных модификаций от 18,0 до 48,0 кВт, в зависимости от типа используемого топлива)
- Управление мощностью котла при помощи регулировки подачи воздуха
- Регулировка температуры осуществляется при помощи механического терморегулятора
- Защита чугунного теплообменника от конденсата
- Охладительный контур (препятствует повышенью температуры теплоносителя в котле свыше 110°С)
- Энергонезависимы, не требуют подключения к электрической сети ~220В
- Диаметр загружаемого полена до 18см
- Поставка котла уже в собранном виде
- Возможность замены средних чугунных секций
- Простота установки, ухода и обслуживания
- Гарантия завода производителя 2 года

Бобер 20 DLO
Артикул 0020043033
Мощность 19,0 кВт
65 071 ₽

Бобер 30 DLO
Артикул 0020043034
Мощность 24,0 кВт
75 487 ₽

Бобер 40 DLO
Артикул 0020043035
Мощность 32,0 кВт
83 273 ₽

Бобер 50 DLO
Артикул 0020043036
Мощность 39,0 кВт
98 897 ₽

Бобер 60 DLO
Артикул 0020043037
Мощность 48,0 кВт
109 312 ₽

Внимание!
Стоимость продукции указана в рублях и носит исключительно информационный характер и ни при каких условиях не является публичной офертой, определенной положениями Статьи 437 гражданского кодекса Российской Федерации.
Технические характеристики оборудования могут быть изменены без предварительного уведомления или каких-либо обязательств со стороны производителя.
Для обеспечения правильной эксплуатации изделия необходимо внимательно ознакомится с инструкцией.
Вся продукция прошла испытания и сертифицирована в соответствии с законодательством Российской Федерации

Всегда на Вашей стороне

БОБЕР

БОБЕР DLO

Прочие принадлежности

Название	Артикул Стоимость, рубли
Комплект безопасности Caleffi 544	0020049308 **11 348 ₽**

Внимание!
Стоимость продукции указана в рублях и носит исключительно информационный характер и ни при каких условиях не является публичной офертой, определенной положениями Статьи 437 гражданского кодекса Российской Федерации.
Технические характеристики оборудования могут быть изменены без предварительного уведомления или каких-либо обязательств со стороны производителя.
Для обеспечения правильной эксплуатации изделия необходимо внимательно ознакомится с инструкцией.
Вся продукция прошла испытания и сертифицирована в соответствии с законодательством Российской Федерации

protherm
Всегда на Вашей стороне

ВОЛК

Напольные стальные газовые котлы мощностью 12,5 и 16,0 кВт только для отопления. Предназначены для систем с естественной циркуляцией теплоносителя.

Электронезависимы, не требуют подключения к электрической сети ~ 220В. Предназначены для установки в жилых домах, дачных домиках и производственных помещениях.

Розжиг котла осуществляется при помощи пьезоэлемента. 1-но ступенчатое регулирование мощности котла. Отображение температуры и давления теплоносителя в системе отопления позволяет непрерывно получать информацию в любой момент работы котла.

Простота конструкции обеспечивает высокую надежность оборудования.

ВОЛК KSO

12,16 кВт
Газ

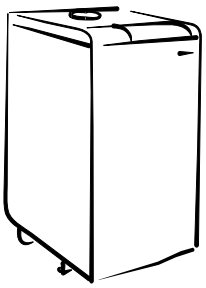

- Газовые напольные котлы
- Предназначены для систем с естественной циркуляцией теплоносителя
- Электронезависимы, не требуют подключения к электрической сети ~ 220В
- Стальной теплообменник
- Мощность 12,5 и 16.0 кВт
- КПД 92,5%
- Атмосферная горелка из нержавеющей стали
- Пьезорозжиг
- 1-но ступенчатое регулирование мощности котла
- Управление котлом при помощи регулятора давления газа
- Индикация давления теплоносителя
- Индикация температуры теплоносителя
- Контроль тяги в дымоходе
- Защита от перегрева
- Контроль наличия пламени
- Устойчивы к сложным гидравлическим режимам эксплуатации
- Поставка котла уже в собранном виде.
- Стабилизатор тяги входит в комплект поставки котла
- Гарантия 2 года

Волк 12 KSO
Артикул К010010214
Мощность 12,5 кВт
16 401 ₽

Волк 16 KSO
Артикул К010010215
Мощность 16,0 кВт
17 798 ₽

Внимание!
Стоимость продукции указана в рублях и носит исключительно информационный характер и ни при каких условиях не является публичной офертой, определенной положениями Статьи 437 гражданского кодекса Российской Федерации.
Технические характеристики оборудования могут быть изменены без предварительного уведомления или каких-либо обязательств со стороны производителя.
Для обеспечения правильной эксплуатации изделия необходимо внимательно ознакомится с инструкцией.
Вся продукция прошла испытания и сертифицирована в соответствии с законодательством Российской Федерации

protherm
Всегда на Вашей стороне

ВОЛК

ВОЛК KSO

Прочие принадлежности

Название	Артикул Стоимость, рубли

Внимание!
Стоимость продукции указана в рублях и носит исключительно информационный характер и ни при каких условиях не является публичной офертой, определенной положениями Статьи 437 гражданского кодекса Российской Федерации.
Технические характеристики оборудования могут быть изменены без предварительного уведомления или каких-либо обязательств со стороны производителя.
Для обеспечения правильной эксплуатации изделия необходимо внимательно ознакомится с инструкцией.
Вся продукция прошла испытания и сертифицирована в соответствии с законодательством Российской Федерации

protherm
Всегда на Вашей стороне

МЕДВЕДЬ

Напольные чугунные газовые котлы мощностью от 18 до 45 кВт для отопления и приготовления горячей воды во внешнем бойлере. Предназначены для систем с естественной циркуляцией теплоносителя.

Электронезависимы, не требуют подключения к электрической сети ~220В. Предназначены для установки в жилых домах, дачных домиках и производственных помещениях.

Розжиг котла осуществляется при помощи пьезоэлемента. 1-но ступенчатое регулирование мощности котла.

МЕДВЕДЬ TLO

Газ | 18-45 кВт | Аксессуары

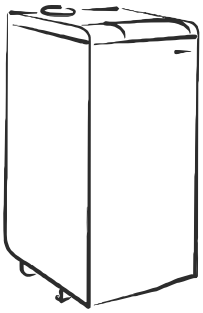

- Газовые котлы
- Предназначены для систем с естественной циркуляцией теплоносителя
- Энергонезависимы, не требуют подключения к электрической сети ~220В
- Чугунный двухходовой теплообменник
- Открытая камера сгорания
- Возможность подготовки горячей воды в дополнительном накопительном бойлере
- Количество секций теплообменника от 4 до 8
- 4 мощностных модификаций от 18,0 до 44,5 кВт
- КПД 89-90%
- Атмосферная горелка из нержавеющей стали
- 1-но ступенчатое регулирование мощности котла
- Пьезорозжиг
- Режим управления «ЗИМА-ЛЕТО»
- Индикация давления теплоносителя в системе отопления
- Индикация температуры теплоносителя
- Защита чугунного теплообменника от конденсата
- Контроль тяги в дымоходе
- Защита от перегрева
- Контроль наличия пламени
- Устойчивы к сложным гидравлическим режимам
- Энергонезависимы, не требуют подключения к электрической сети ~220В
- Поставка котла уже в собранном виде
- Возможность замены средних чугунных секций
- Простота установки, ухода и обслуживания
- Возможность работы на магистральном и сжиженном газе
- Гарантия завода производителя 2 года

Медведь 20 TLO Артикул 20TLOR15 Мощность 18,0 кВт	62 387 ₽
Медведь 30 TLO Артикул 30TLOR15 Мощность 27,0кВт	70 192 ₽
Медведь 40 TLO Артикул 40TLOR15 Мощность 35,0кВ	80 599 ₽
Медведь 50 TLO Артикул 50TLOR15 Мощность 44,5 кВт	91 005 ₽

Внимание!
Стоимость продукции указана в рублях и носит исключительно информационный характер и ни при каких условиях не является публичной офертой, определенной положениями Статьи 437 гражданского кодекса Российской Федерации.
Технические характеристики оборудования могут быть изменены без предварительного уведомления или каких-либо обязательств со стороны производителя.
Для обеспечения правильной эксплуатации изделия необходимо внимательно ознакомится с инструкцией.
Вся продукция прошла испытания и сертифицирована в соответствии с законодательством Российской Федерации

protherm
Всегда на Вашей стороне

МЕДВЕДЬ

МЕДВЕДЬ TLO

Принадлежности для комплектации водонагревателем

Название	Артикул Стоимость, рубли
Плата управления для соединения котла Медведь TLO с бойлером	0010003390 **3 590 ₽**
Термостат к бойлерам FS B300S / FS B400S / FS B500S	0020072569 **4 631 ₽**
Трехходовой смесительный клапан SF25M1S+RC	2045 **6 192 ₽ -**

Прочие принадлежности

Название	Артикул Стоимость, рубли
Комплект перевода на сжиженный газ для котла Медведь TLO	SPB-TLO15 **1 301 ₽**

Внимание!
Стоимость продукции указана в рублях и носит исключительно информационный характер и ни при каких условиях не является публичной офертой, определенной положениями Статьи 437 гражданского кодекса Российской Федерации.
Технические характеристики оборудования могут быть изменены без предварительного уведомления или каких-либо обязательств со стороны производителя.
Для обеспечения правильной эксплуатации изделия необходимо внимательно ознакомится с инструкцией.
Вся продукция прошла испытания и сертифицирована в соответствии с законодательством Российской Федерации

protherm
Всегда на Вашей стороне

МЕДВЕДЬ

Напольные чугунные газовые котлы мощностью от 17 до 49,5 кВт для отопления и приготовления горячей воды во внешнем бойлере *. Предназначены для установки в жилых домах, дачных домиках и производственных помещениях

Розжиг котла осуществляется при помощи пьезоелемента. 1-но или 2-х ступенчатое регулирование мощности котла для различных режимов его работы. Возможность установки вентилятора для принудительного удаления дымовых газов

Отображение температуры и давления теплоносителя с системе отопления, что позволяет непрерывно получать информацию в любой момент работы котла

При подключении комнатных регуляторов система управления котла позволяет поддерживать комфортный микроклимат в помещениях

МЕДВЕДЬ PLO

Газ | 18-55 кВт | Аксессуары

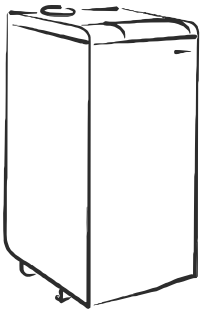

- Газовые котлы
- Предназначены для систем с принудительной циркуляцией теплоносителя
- Чугунный двухходовой теплообменник
- Открытая камера сгорания
- Возможность подготовки горячей воды в дополнительном накопительном бойлере
- Количество секций теплообменника от 4 до 8
- 5 мощностных модификаций от 17.0 до 49,5 кВт
- КПД 89-90%
- Атмосферная горелка из нержавеющей стали
- 1-но ступенчатое регулирование мощности котла
- Пьезорозжиг
- Режим управления «ЗИМА-ЛЕТО»
- Индикация давления теплоносителя в системе отопления
- Индикация температуры теплоносителя
- Защита чугунного теплообменника от конденсата
- Контроль тяги в дымоходе
- Защита от перегрева
- Контроль наличия пламени
- Возможность установки вентилятора для принудительного удаления дымовых газов
- Устойчивы к сложным гидравлическим режимам
- Поставка котла уже в собранном виде
- Возможность замены средних чугунных секций
- Простота установки, ухода и обслуживания
- Возможность работы на магистральном и сжиженном газе
- Гарантия завода производителя 2 года

Медведь 20 PLO Артикул 20PLOR15 Мощность 17,0 кВт	52 501 ₽
Медведь 30 PLO Артикул 30PLOR15 Мощность 26,0 кВт	58 329 ₽
Медведь 40 PLO Артикул 40PLOR15 Мощность 35,0 кВт	68 943 ₽
Медведь 50 PLO Артикул 50PLOR15 Мощность 44,5 кВт	76 904 ₽
Медведь 60 PLO Артикул 0010003788 Мощность 49,5 кВт	84 865 ₽

Внимание!
Стоимость продукции указана в рублях и носит исключительно информационный характер и ни при каких условиях не является публичной офертой, определенной положениями Статьи 437 гражданского кодекса Российской Федерации.
Технические характеристики оборудования могут быть изменены без предварительного уведомления или каких-либо обязательств со стороны производителя.
Для обеспечения правильной эксплуатации изделия необходимо внимательно ознакомится с инструкцией.
Вся продукция прошла испытания и сертифицирована в соответствии с законодательством Российской Федерации

protherm
Всегда на Вашей стороне

МЕДВЕДЬ

МЕДВЕДЬ PLO

Системы управления

Название	Описание	Артикул Стоимость, рубли
Exabasic	Комнатный регулятор температуры 2-позиционное управление (Включение / Выключение) Габариты (Высота x Глубина x Ширина), mm – 83x33x83	0000006195 **1 041 ₽**
Exacontrol	Комнатный регулятор температуры 2-позиционное управление (Включение / Выключение) Индикация температуры в помещении Электропитание от батареек типа AA Индикация заряда батареек Габариты (Высота x Глубина x Ширина), mm – 95x40x96	0020159367 **1 734 ₽**
Termolink S	Комнатный регулятор температуры 2-позиционное управление (Включение / Выключение) Программируемое переключение суточных и недельных режимов работы Управление одним отопительным контуром без смесителя Количество температурных режимов 1-6 Напряжение 230/50, IP30 Габариты (Высота x Глубина x Ширина), mm – 100x38x152	0020035407 **5 151 ₽**
KROMSCHRODER E8.4401	Погодозависимое управление котлом с двухступенчатой горелкой Управление прямым контуром отопления Управление циркуляционными насосами Управление бойлером Управление смесительным контуром Возможность подключения до 4-х котлов в каскад Автоматическое переключение режима «ЗИМА / ЛЕТО»	0020032151 **29 607 ₽**

Принадлежности для комплектации водонагревателем

Название	Артикул Стоимость, рубли
Комплект для соединения котла Медведь PLO с бойлером FS B100S	4663 **19 720 ₽**
Термостат к бойлерам FS B300S / FS B400S / FS B500S	0020072569 **4 631 ₽**
Трехходовой смесительный клапан SF25M1S+RC	2045 **6 192 ₽ -**

Прочие принадлежности

Название	Артикул Стоимость, рубли
Надставка ПОЛУ-ТУРБО для котлов Медведь PLO 20	2867 **7 753 ₽**
Надставка ПОЛУ-ТУРБО для котлов Медведь PLO 30	2868 **8 273 ₽**
Надставка ПОЛУ-ТУРБО для котлов Медведь PLO 40	2869 **8 273 ₽**
Надставка ПОЛУ -ТУРБО для котлов Медведь PLO 50	PT50 **9 314 ₽**

Внимание!
Стоимость продукции указана в рублях и носит исключительно информационный характер и ни при каких условиях не является публичной офертой, определенной положениями Статьи 437 гражданского кодекса Российской Федерации.
Технические характеристики оборудования могут быть изменены без предварительного уведомления или каких-либо обязательств со стороны производителя.
Для обеспечения правильной эксплуатации изделия необходимо внимательно ознакомится с инструкцией.
Вся продукция прошла испытания и сертифицирована в соответствии с законодательством Российской Федерации

protherm
Всегда на Вашей стороне

МЕДВЕДЬ

Напольные чугунные газовые котлы мощностью от 17 до 45 кВт для отопления и приготовления горячей воды во внешнем бойлере. Предназначены для установки в жилых домах, дачных домиках и производственных помещениях

Электророзжиг. Плавное регулирование мощности котла для различных режимов его работы. Возможность установки вентилятора для принудительного удаления дымовых газов

Отображение температуры и давления теплоносителя с системе отопления, что позволяет непрерывно получать информацию в любой момент работы котла

При подключении комнатных регуляторов система управления котла позволяет поддерживать комфортный микроклимат в помещениях

МЕДВЕДЬ KLOM

Газ | 18-49 кВт | Аксессуары

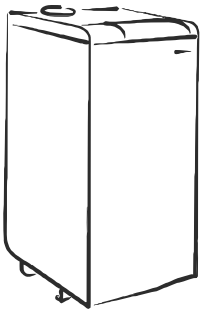

- Газовые котлы
- Предназначены для систем с принудительной циркуляцией теплоносителя
- Чугунный двухходовой теплообменник
- Открытая камера сгорания
- Возможность подготовки горячей воды в дополнительном накопительном бойлере
- Количество секций теплообменника от 4 до 8
- 4 мощностных модификаций от 17,0 до 44,5 кВт
- КПД 90-92%
- Атмосферная горелка из нержавеющей стали
- Плавное регулирование мощности котла
- Электророзжиг
- Управление котлом при помощи встроенного микропроцессора
- Режим управления «ЗИМА-ЛЕТО»
- Индикация давления теплоносителя в системе отопления
- Индикация температуры теплоносителя
- Возможность работы с погодозависимой автоматикой
- Защита чугунного теплообменника от конденсата
- Контроль тяги в дымоходе
- Защита от перегрева
- Контроль наличия пламени
- Возможность установки вентилятора для принудительного удаления дымовых газов
- Устойчивы к сложным гидравлическим режимам
- Поставка котла уже в собранном виде
- Возможность замены средних чугунных секций
- Простота установки, ухода и обслуживания
- Возможность работы на магистральном и сжиженном газе
- Гарантия завода производителя 2 года

Медведь 20 KLOM
Артикул 0010005724
Мощность 17,0 кВт
56 768 ₽

Медведь 30 KLOM
Артикул 0010005725
Мощность 26,0 кВт
62 179 ₽

Медведь 40 KLOM
Артикул 0010005726
Мощность 35,0 кВт
73 002 ₽

Медведь 50 KLOM
Артикул 0010005727
Мощность 44,5 кВт
83 825 ₽

Внимание!
Стоимость продукции указана в рублях и носит исключительно информационный характер и ни при каких условиях не является публичной офертой, определенной положениями Статьи 437 гражданского кодекса Российской Федерации.
Технические характеристики оборудования могут быть изменены без предварительного уведомления или каких-либо обязательств со стороны производителя.
Для обеспечения правильной эксплуатации изделия необходимо внимательно ознакомится с инструкцией.
Вся продукция прошла испытания и сертифицирована в соответствии с законодательством Российской Федерации

protherm
Всегда на Вашей стороне

МЕДВЕДЬ

МЕДВЕДЬ KLOM

Системы управления

Название	Описание	Артикул Стоимость, рубли
Exabasic	Комнатный регулятор температуры 2-позиционное управление (Включение / Выключение) Габариты (Высота x Глубина x Ширина), mm – 83x33x83	0000006195 **1 041 ₽**
Exacontrol	Комнатный регулятор температуры 2-позиционное управление (Включение / Выключение) Индикация температуры в помещении Электропитание от батареек типа AA Индикация заряда батареек Габариты (Высота x Глубина x Ширина), mm – 95x40x96	0020159367 **1 734 ₽**
Termolink S	Комнатный регулятор температуры 2-позиционное управление (Включение / Выключение) Программируемое переключение суточных и недельных режимов работы Управление одним отопительным контуром без смесителя Количество температурных режимов 1-6 Напряжение 230/50, IP30 Габариты (Высота x Глубина x Ширина), mm – 100x38x152	0020035407 **5 151 ₽**
KROMSCHRODER E8.4401	Погодозависимое управление котлом с двухступенчатой горелкой Управление прямым контуром отопления Управление циркуляционными насосами Управление бойлером Управление смесительным контуром Возможность подключения до 4-х котлов в каскад Автоматическое переключение режима «ЗИМА / ЛЕТО»	0020032151 **29 607 ₽**

Принадлежности для комплектации водонагревателем

Название	Артикул Стоимость, рубли
Датчик накопительного бойлера NTS	0010006491 **572 ₽**

Прочие принадлежности

Название	Артикул Стоимость, рубли
Надставка ПОЛУ-ТУРБО для котлов Медведь KLOM 20	2867 **7 753 ₽**
Надставка ПОЛУ-ТУРБО для котлов Медведь KLOM 30	2868 **8 273 ₽**
Надставка ПОЛУ-ТУРБО для котлов Медведь KLOM 40	2869 **8 273 ₽**
Надставка ПОЛУ-ТУРБО для котлов Медведь KLOM 50	PT50 **9 314 ₽**
Датчик наружной температуры	4180 **1 301 ₽**

Внимание!
Стоимость продукции указана в рублях и носит исключительно информационный характер и ни при каких условиях не является публичной офертой, определенной положениями Статьи 437 гражданского кодекса Российской Федерации.
Технические характеристики оборудования могут быть изменены без предварительного уведомления или каких-либо обязательств со стороны производителя.
Для обеспечения правильной эксплуатации изделия необходимо внимательно ознакомится с инструкцией.
Вся продукция прошла испытания и сертифицирована в соответствии с законодательством Российской Федерации

protherm
Всегда на Вашей стороне

МЕДВЕДЬ

Напольные чугунные газовые котлы мощностью от 17 до 45 кВт для отопления и приготовления горячей воды во встроенном 90 литровом бойлере. Предназначены для установки в жилых домах, дачных домиках и производственных помещениях

Электророзжиг. Плавное регулирование мощности котла для различных режимов его работы. Возможность установки вентилятора для принудительного удаления дымовых газов

Отображение температуры и давления теплоносителя с системе отопления, что позволяет непрерывно получать информацию в любой момент работы котла

При подключении комнатных регуляторов система управления котла позволяет поддерживать комфортный микроклимат в помещениях

МЕДВЕДЬ KLZ

Газ Аксессуары ГВС

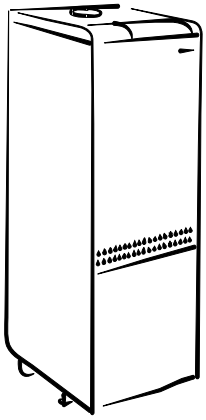

- Газовые котлы
- Предназначены для систем с принудительной циркуляцией теплоносителя
- Чугунный двухходовой теплообменник
- Открытая камера сгорания
- Количество секций теплообменника от 4 до 8
- 4 мощностных модификаций от 17,0 до 45,0 кВт
- КПД 90-92%
- Атмосферная горелка из нержавеющей стали
- Плавное регулирование мощности котла
- Электророзжиг
- Встроенный 10-ти литровый расширительный бак
- Встроенный насос контура отопления
- Встроенный насос контура горячего водоснабжения
- Возможность работы с погодозависимой автоматикой
- Защита от перегрева (выбег насоса)
- Контроль наличия пламени
- Защита от замерзания
- Ограничение частых включений котла
- Возможность работы на магистральном и сжиженном газе
- Гарантия завода производителя 2 года
- Защита чугунного теплообменника от конденсата

Медведь 20 KLZ
Артикул 0010005748
Мощность 17,0 кВт
122 017 ₽

Медведь 30 KLZ
Артикул 0010005749
Мощность 26,0 кВт
127 324 ₽

Медведь 40 KLZ
Артикул 0010005750
Мощность 35,0 кВт
135 285 ₽

Медведь 50 KLZ
Артикул 0010005751
Мощность 44,5 кВт
145 900 ₽

Внимание!
Стоимость продукции указана в рублях и носит исключительно информационный характер и ни при каких условиях не является публичной офертой, определенной положениями Статьи 437 гражданского кодекса Российской Федерации.
Технические характеристики оборудования могут быть изменены без предварительного уведомления или каких-либо обязательств со стороны производителя.
Для обеспечения правильной эксплуатации изделия необходимо внимательно ознакомится с инструкцией.
Вся продукция прошла испытания и сертифицирована в соответствии с законодательством Российской Федерации

protherm
Всегда на Вашей стороне

МЕДВЕДЬ

МЕДВЕДЬ KLZ

Системы управления

Название	Описание	Артикул Стоимость, рубли
Exabasic	Комнатный регулятор температуры 2-позиционное управление (Включение / Выключение) Габариты (Высота x Глубина x Ширина), mm – 83x33x83	0000006195 **1 041 ₽**
Exacontrol	Комнатный регулятор температуры 2-позиционное управление (Включение / Выключение) Индикация температуры в помещении Электропитание от батареек типа AA Индикация заряда батареек Габариты (Высота x Глубина x Ширина), mm – 95x40x96	0020159367 **1 734 ₽**
Termolink S	Комнатный регулятор температуры 2-позиционное управление (Включение / Выключение) Программируемое переключение суточных и недельных режимов работы Управление одним отопительным контуром без смесителя Количество температурных режимов 1-6 Напряжение 230/50, IP30 Габариты (Высота x Глубина x Ширина), mm – 100x38x152	0020035407 **5 151 ₽**

Прочие принадлежности

Название	Артикул Стоимость, рубли
Надставка ПОЛУ-ТУРБО для котлов Медведь KLZ 20	2867 **7 753 ₽**
Надставка ПОЛУ-ТУРБО для котлов Медведь KLZ 30	2868 **8 273 ₽**
Надставка ПОЛУ-ТУРБО для котлов Медведь KLZ 40	2869 **8 273 ₽**
Надставка ПОЛУ-ТУРБО для котлов Медведь KLZ 50	PT50 **9 314 ₽**
Датчик наружной температуры	4180 **1 301 ₽**

Внимание!
Стоимость продукции указана в рублях и носит исключительно информационный характер и ни при каких условиях не является публичной офертой, определенной положениями Статьи 437 гражданского кодекса Российской Федерации.
Технические характеристики оборудования могут быть изменены без предварительного уведомления или каких-либо обязательств со стороны производителя.
Для обеспечения правильной эксплуатации изделия необходимо внимательно ознакомится с инструкцией.
Вся продукция прошла испытания и сертифицирована в соответствии с законодательством Российской Федерации

protherm
Всегда на Вашей стороне

ГРИЗЛИ

Напольные чугунные газовые котлы мощностью от 65 до 110 кВт для отопления и приготовления горячей воды во внешнем бойлере. Предназначены для установки в жилых домах, дачных домиках и производственных помещениях

Электророзжиг. 2-х ступенчатое регулирование мощности котла для различных режимов его работы.

Отображение температуры и давления теплоносителя с системе отопления, что позволяет непрерывно получать информацию в любой момент работы котла

При подключении комнатных регуляторов система управления котла позволяет поддерживать комфортный микроклимат в помещениях

ГРИЗЛИ KLO

Газ | 65-110 кВт | Аксессуары

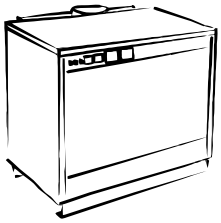

- Газовые котлы
- Предназначены для систем с принудительной циркуляцией теплоносителя
- Чугунный двухходовой теплообменник
- Система равномерного распределение теплоносителя в теплообменнике (RVTV)
- Открытая камера сгорания
- Возможность подготовки горячей воды в дополнительном накопительном бойлере
- Количество секций теплообменника от 8 до 17
- 5 мощностных модификаций от 65,0 до 150,0 кВт
- КПД 91%
- Атмосферная горелка из нержавеющей стали
- 2-х ступенчатое регулирование мощности котла
- Электророзжиг
- Управление котлом при помощи встроенного микропроцессора
- Возможность подключения в каскад (с каскадным регулятором S-RG2)
- Индикация давления теплоносителя в системе отопления
- Индикация температуры теплоносителя
- Защита чугунного теплообменника от конденсата
- Контроль тяги в дымоходе
- Защита от перегрева
- Контроль наличия пламени
- Устойчивы к сложным гидравлическим режимам
- Поставка котла уже в собранном виде
- Возможность замены средних чугунных секций
- Простота установки, ухода и обслуживания
- Гарантия завода производителя 2 года

Гризли 65 KLO Артикул 65KLOR12 Мощность 65,0 кВт	147 970 ₽
Гризли 85 KLO Артикул 85KLOR12 Мощность 85,0 кВт	170 938 ₽
Гризли 100 KLO Артикул 100KLOR12 Мощность 99,0 кВт	196 459 ₽
Гризли 130 KLO Артикул 130KLOR12 Мощность 130,0 кВт	244 949 ₽
Гризли 150 KLO Артикул 150KLOR12 Мощность 150,0 кВт	270 470 ₽

Внимание!
Стоимость продукции указана в рублях и носит исключительно информационный характер и ни при каких условиях не является публичной офертой, определенной положениями Статьи 437 гражданского кодекса Российской Федерации.
Технические характеристики оборудования могут быть изменены без предварительного уведомления или каких-либо обязательств со стороны производителя.
Для обеспечения правильной эксплуатации изделия необходимо внимательно ознакомится с инструкцией.
Вся продукция прошла испытания и сертифицирована в соответствии с законодательством Российской Федерации

protherm
Всегда на Вашей стороне

ГРИЗЛИ

ГРИЗЛИ KLO

Системы управления

Название	Описание	Артикул Стоимость, рубли
Exabasic 	Комнатный регулятор температуры 2-позиционное управление (Включение / Выключение) Габариты (Высота x Глубина x Ширина), mm – 83x33x83	0000006195 **1 041 ₽**
Exacontrol 	Комнатный регулятор температуры 2-позиционное управление (Включение / Выключение) Индикация температуры в помещении Электропитание от батареек типа AA Индикация заряда батареек Габариты (Высота x Глубина x Ширина), mm – 95x40x96	0020159367 **1 734 ₽**
Termolink S 	Комнатный регулятор температуры 2-позиционное управление (Включение / Выключение) Программируемое переключение суточных и недельных режимов работы Управление одним отопительным контуром без смесителя Количество температурных режимов 1-6 Напряжение 230/50, IP30 Габариты (Высота x Глубина x Ширина), mm – 100x38x152	0020035407 **5 151 ₽**
S-RG2 	Погодозависимое управление котлом с одно / двух-ступенчатой горелкой Управление прямым контуром отопления Управление бойлером Управление смесительным контуром Возможность подключения нескольких котлов в каскад **Состав комплекта** Регулятор RVA 63.242 - 1 шт. Клеммы SVA 63.242 - 1 комплект Погружной датчик QAZ 21.5220 - 2 шт. Датчик наружной температуры QAC 31/101 - 1 шт. Накладной датчик QAD21/209 - 1 шт.	S-RG2 **45 737 ₽**

Принадлежности для комплектации водонагревателем

Название	Артикул Стоимость, рубли
Термостат к бойлерам FS B300S / FS B400S / FS B500S	0020072569 **4 631 ₽**

Внимание!
Стоимость продукции указана в рублях и носит исключительно информационный характер и ни при каких условиях не является публичной офертой, определенной положениями Статьи 437 гражданского кодекса Российской Федерации.
Технические характеристики оборудования могут быть изменены без предварительного уведомления или каких-либо обязательств со стороны производителя.
Для обеспечения правильной эксплуатации изделия необходимо внимательно ознакомится с инструкцией.
Вся продукция прошла испытания и сертифицирована в соответствии с законодательством Российской Федерации

protherm
Всегда на Вашей стороне

БИЗОН

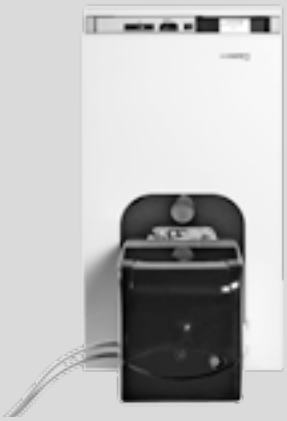

Напольные чугунные котлы мощностью от 30,5 до 79,3 кВт для отопления и приготовления горячей воды во внешнем бойлере. Возможность работы на магистральном или сжиженном газе, дизельном топливе или мазуте (вид используемого топлива зависит от типа установленной вентиляторной горелки). Предназначены для установки в жилых домах, дачных домиках и производственных помещениях

Отображение температуры теплоносителя с системе отопления, что позволяет непрерывно получать информацию в любой момент работы котла

При подключении комнатных регуляторов система управления котла позволяет поддерживать комфортный микроклимат в помещениях

БИЗОН NL

Газ | 30-79 кВт | Аксессуары

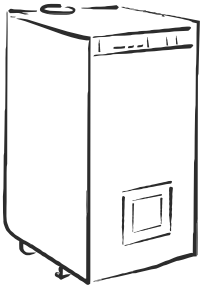

- Чугунные котлы
- Возможность работы на магистральном или сжиженном газе, дизельном топливе или мазуте
- Предназначены для систем с принудительной циркуляцией теплоносителя
- Чугунный двухходовой теплообменник
- Система равномерного распределение теплоносителя в теплообменнике (RVTV)
- Открытая камера сгорания
- Возможность подготовки горячей воды в дополнительном накопительном бойлере
- Количество секций теплообменника от 2 до 6
- 6 мощностных модификаций от 30,5 до 79,3 кВт
- КПД 90%
- Вентиляторная (наддувная) горелка
- 1-но ступенчатое регулирование мощности котла
- Индикация температуры теплоносителя
- Защита от перегрева
- Поставка котла уже в собранном виде
- Возможность замены средних чугунных секций
- Простота установки, ухода и обслуживания
- Гарантия завода производителя 2 года

Бизон 30 NL Артикул 0010003940 Мощность 30,5 кВт	49 641 ₽
Бизон 35 NL Артикул 0010003941 Мощность 34,8 кВт	54 065 ₽
Бизон 40 NL Артикул 0010003942 Мощность 42,7 кВт	57 372 ₽
Бизон 50 NL Артикул 0010003943 Мощность 54,9 кВт	66 220 ₽
Бизон 60 NL Артикул 0010003944 Мощность 67,1 кВт	74 486 ₽
Бизон 70 NL Артикул 0010003945 Мощность 79,3 кВт	82 751 ₽

Внимание!
Стоимость продукции указана в рублях и носит исключительно информационный характер и ни при каких условиях не является публичной офертой, определенной положениями Статьи 437 гражданского кодекса Российской Федерации.
Технические характеристики оборудования могут быть изменены без предварительного уведомления или каких-либо обязательств со стороны производителя.
Для обеспечения правильной эксплуатации изделия необходимо внимательно ознакомится с инструкцией.
Вся продукция прошла испытания и сертифицирована в соответствии с законодательством Российской Федерации

protherm
Всегда на Вашей стороне

БИЗОН

БИЗОН NL

Системы управления

Название	Описание	Артикул Стоимость, рубли
Exabasic	Комнатный регулятор температуры 2-позиционное управление (Включение / Выключение) Габариты (Высота x Глубина x Ширина), mm – 83x33x83	0000006195 **1 041 ₽**
Exacontrol	Комнатный регулятор температуры 2-позиционное управление (Включение / Выключение) Индикация температуры в помещении Электропитание от батареек типа AA Индикация заряда батареек Габариты (Высота x Глубина x Ширина), mm – 95x40x96	0020159367 **1 734 ₽**
Termolink S	Комнатный регулятор температуры 2-позиционное управление (Включение / Выключение) Программируемое переключение суточных и недельных режимов работы Управление одним отопительным контуром без смесителя Количество температурных режимов 1-6 Напряжение 230/50, IP30 Габариты (Высота x Глубина x Ширина), mm – 100x38x152	0020035407 **5 151 ₽**
KROMSCHRODER E8.4401	Погодозависимое управление котлом с двухступенчатой горелкой Управление прямым контуром отопления Управление циркуляционными насосами Управление бойлером Управление смесительным контуром Возможность подключения до 4-х котлов в каскад Автоматическое переключение режима «ЗИМА / ЛЕТО»	0020032151 **29 607 ₽**

Прочие принадлежности

Название	Артикул Стоимость, рубли
Комплект безопасности котла	4829 **4 943 ₽**

Внимание!
Стоимость продукции указана в рублях и носит исключительно информационный характер и ни при каких условиях не является публичной офертой, определенной положениями Статьи 437 гражданского кодекса Российской Федерации.
Технические характеристики оборудования могут быть изменены без предварительного уведомления или каких-либо обязательств со стороны производителя.
Для обеспечения правильной эксплуатации изделия необходимо внимательно ознакомится с инструкцией.
Вся продукция прошла испытания и сертифицирована в соответствии с законодательством Российской Федерации

protherm
Всегда на Вашей стороне

БИЗОН

Напольные стальные котлы мощностью от 70,0 до 420.0 кВт для отопления и приготовления горячей воды в дополнительном накопительном бойлере. Возможность работы на магистральном и сжиженном газе, дизельном топливе и мазуте (вид используемого топлива зависит от типа установленной вентиляторной горелки).

Предназначены для систем центрального отопления жилых домов и производственных помещений.

Отображение температуры теплоносителя позволяет непрерывно получать информацию в любой момент работы котла

БИЗОН NO 70-1300

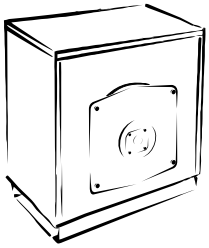

- Стальные котлы
- Возможность работы на газовом и дизельном топливе (в зависимости от типа установленного горелки)
- Предназначены для систем с принудительной циркуляцией теплоносителя
- Стальной трехходовой теплообменник
- Закрытая камера сгорания
- Возможность приготовления горячей воды в дополнительном накопительном бойлере
- КПД до 92,3%
- 19 мощностных модификаций
- Мощность от 70.0 до 1300 кВт
- Максимальное рабочее давление 5 Атм
- Вентиляторная (наддувная) горелка (приобретается дополнительно)
- Возможность подключения котлов в каскад
- Легкий доступ для осмотра и обслуживания
- Гарантия 2 года

Информцию о стоимости вы можете посмотреть на странице 112-114 каталога.

Внимание!
Технические характеристики оборудования могут быть изменены без предварительного уведомления или каких-либо обязательств со стороны производителя
Для обеспечения правильной эксплуатации изделия необходимо внимательно ознакомится с инструкцией
Котлы прошли испытания и сертифицированы в соответствии с законодательством Российской Федерации

protherm
Всегда на Вашей стороне

БИЗОН

БИЗОН NO 70-1300

Системы управления

Название	Описание	Артикул Стоимость, рубли
Панель управления NO	Управление контуром отопления котла	0010003659 **13 705 ₽**
KROMSCHRODER E8.4401	Погодозависимое управление котлом с двухступенчатой горелкой Управление прямым контуром отопления Управление циркуляционными насосами Управление бойлером Управление смесительным контуром Возможность подключения до 4-х котлов в каскад Автоматическое переключение режима «ЗИМА / ЛЕТО»	0020032151 **29 607 ₽**

Прочие принадлежности

Название	Артикул Стоимость, рубли
Рабочий термостат 55°/110°C	0020049386 **по запросу -**
Аварийный термостат, 120°C	0020049387 **по запросу -**

Внимание!
Стоимость продукции указана в рублях и носит исключительно информационный характер и ни при каких условиях не является публичной офертой, определенной положениями Статьи 437 гражданского кодекса Российской Федерации.
Технические характеристики оборудования могут быть изменены без предварительного уведомления или каких-либо обязательств со стороны производителя.
Для обеспечения правильной эксплуатации изделия необходимо внимательно ознакомится с инструкцией.
Вся продукция прошла испытания и сертифицирована в соответствии с законодательством Российской Федерации

protherm
Всегда на Вашей стороне

НАПОЛЬНЫЕ КОТЛЫ БОЛЬШОЙ МОЩНОСТИ

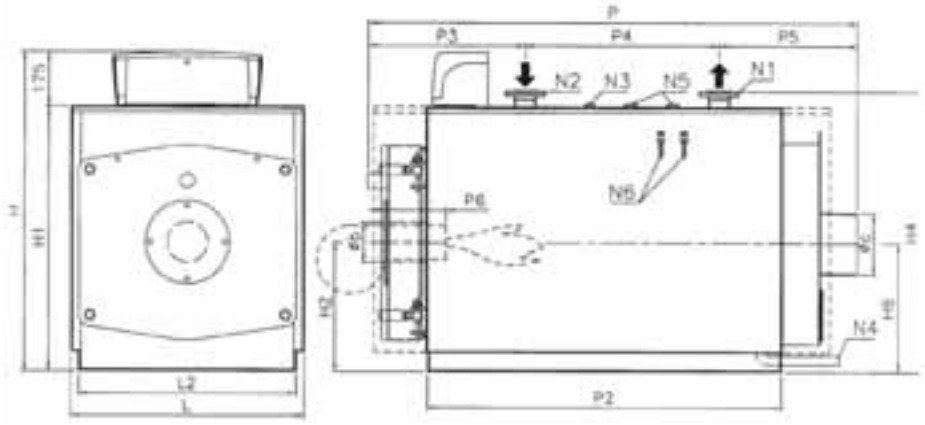

БИЗОН NO 70-350

N1 Подающая линия отопительной системы
N2 Обратная линия отопительной системы
N3 Присоединение приборов безопасности
N4 Дренаж
N5 Присоединение предохранительного клапана
N6 Муфты термометра и термостатов
P6 Длинна жаровой трубы горелки

		NO 70	NO 80	NO 90	NO 100	NO 120	NO 150	NO 200	NO 250	NO 300	NO 350
Длинна головки горелки	mm	200-250	200-250	200-250	200-250	200-250	200-250	200-250	200-250	200-250	200-250
H2	mm	415	415	415	415	415	440	440	440	490	490
H	mm	1 030	1 030	1 030	1 030	1 030	1 080	1 080	1 080	1 080	1 080
H1	mm	855	855	855	855	855	905	905	1 005	1 005	1 005
H4	mm	911	911	911	911	911	961	961	1 061	1 061	1 061
H6	mm	415	415	415	415	415	440	440	440	490	490
L	mm	750	750	750	750	750	800	800	800	900	900
L2	mm	700	700	700	700	700	750	750	750	850	850
P	mm	1 055	1 055	1 195	1 195	1 195	1 440	1 440	1 690	1 690	1 940
P2	mm	630	630	755	755	755	1 000	1 000	1 250	1 250	1 250
P3	mm	413	413	513	513	513	513	513	513	523	523
P4	mm	240	240	265	265	265	475	475	700	725	980
P5	mm	402	402	417	417	417	452	452	452	467	467
o c	mm	200	200	200	200	200	250	250	250	250	250
o b	mm	130	130	130	130	130	160	160	160	160	160
N1	DN	50	50	50	50	50	50	50	50	65	65
N2	DN	50	50	50	50	50	50	50	50	65	65
N3	in	1"	1"	1"	1"	1"	1"	1"	1"	1"	1"
N4	in	1"	1"	1"	1"	1"	1"	1"	1"	1"	1"
N5	in	1"	1"	1"	1"	1"	1"	1"	1"	1"	1"
N6	in	1 1/2"	1 1/2"	1 1/2"	1 1/2"	1 1/2"	1 1/2"	1 1/2"	1 1/2"	1 1/2"	1 1/2"

protherm
Всегда на Вашей стороне

НАПОЛЬНЫЕ КОТЛЫ БОЛЬШОЙ МОЩНОСТИ

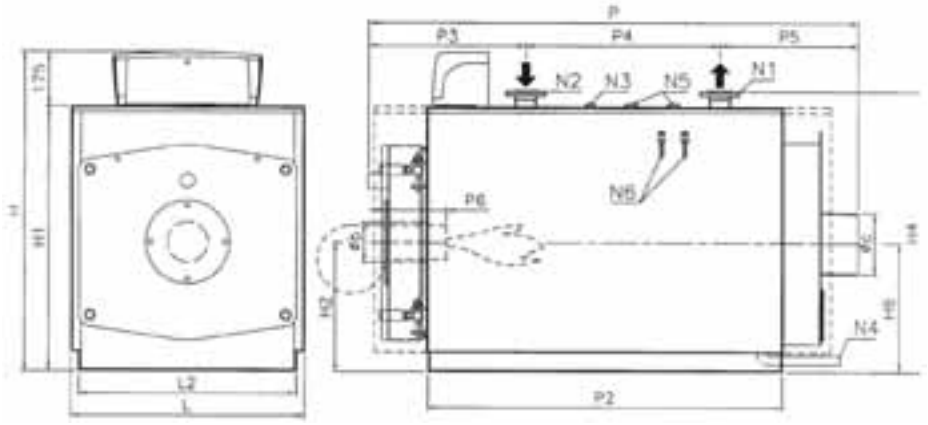

БИЗОН NO 420-1300

N1 Подающая линия отопительной системы
N2 Обратная линия отопительной системы
N3 Присоединение приборов безопасности
N4 Дренаж
N5 Присоединение предохранительного клапана
N6 Муфты термометра и термостатов
P6 Длинна жаровой трубы горелки

		NO 420	NO 510	NO 630	NO 750	NO 870	NO 970	NO 1030	NO 1200	NO 1300
Длинна головки горелки	mm	230-280	270-320	270-320	270-320	270-320	270-320	270-320	270-320	270-320
H2	mm	500	610	610	675	675	675	750	750	750
H	mm	1 190	1 380	1 380	1 510	1 510	1 510	1 660	1 660	1 660
H1	mm	1 015	1 205	1 205	1 335	1 335	1 335	1 485	1 485	1 485
H4	mm	1 095	1 285	1 285	1 417	1 417	1 417	1 568	1 568	1 568
H6	mm	500	610	610	625	625	625	750	750	750
L	mm	940	1 160	1 160	1 290	1 290	1 290	1 440	1 440	1 440
L2	mm	890	1 110	1 110	1 240	1 240	1 240	1 390	1 390	1 390
P	mm	1 900	1 950	2 240	2 255	2 255	2 500	2 500	2 500	2 500
P2	mm	1 502	1 502	1 792	1 753	1 753	2 003	2 003	2 003	2 003
P3	mm	600	663	663	704	704	704	704	704	704
P4	mm	850	850	1 150	1 100	1 100	1 200	1 200	1 200	1 200
P5	mm	450	437	427	451	451	596	596	596	596
o c	mm	250	300	300	350	350	350	400	400	400
o b	mm	225	225	225	280	280	280	280	280	280
N1	DN	80	80	80	100	100	100	125	125	125
N2	DN	80	80	80	100	100	100	125	125	125
N3	in	1"	1"	1"	1"	1"	1"	1"	1"	1"
N4	in	1"	1 1/4"	1 1/4"	1 1/4"	1 1/4"	1 1/4"	1 1/4"	1 1/4"	1 1/4"
N5	in	1 1/4"	1 1/4"	1 1/4"	1 1/2"	1 1/2"	1 1/2"	1 1/2"	1 1/2"	1 1/2"
N6	in	1 1/2"	1 1/2"	1 1/2"	1 1/2"	1 1/2"	1 1/2"	1 1/2"	1 1/2"	1 1/2"

protherm
Всегда на Вашей стороне

БИЗОН

Напольные стальные котлы мощностью от 1,5 до 3,5 МВт для отопления и приготовления горячей воды в дополнительном накопительном бойлере. Возможность работы на магистральном и сжиженном газе, дизельном топливе и мазуте (вид используемого топлива зависит от типа установленной вентиляторной горелки).

Предназначены для систем центрального отопления жилых домов и производственных помещений.

Отображение температуры теплоносителя позволяет непрерывно получать информацию в любой момент работы котла

БИЗОН NO 1400-3500

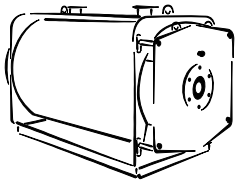

- Стальные котлы
- Возможнбость работы на газовом и дизельном топливе (в зависимости от типа установленного горелки)
- Предназначены для систем с принудительной циркуляцией теплоносителя
- Стальной трехходовой теплообменник
- КПД до 92,3%
- 7 мощностных модификаций
- Мощность от 1.4 до 3.5 МВт
- Максимальное рабочее давление 5 Атм
- Вентиляторная (наддувная) горелка (приобретается дополнительно)
- Возможность подключения котлов в каскад
- Легкий доступ для осмотра и обслуживания
- Гарантия 2 года

Бизон 1400 NO
Артикул 0010003652
Мощность 1,4 МВт
1 011 154 ₽

Бизон 1600 NO
Артикул 0010003653
Мощность 1,6 МВт
1 107 459 ₽

Бизон 1800 NO
Артикул 0010003654
Мощность 1,8 МВт
1 179 688 ₽

Бизон 2000 NO
Артикул 0010003655
Мощность 2,0 МВт
1 396 374 ₽

Бизон 2400 NO
Артикул 0010003656
Мощность 2,4 МВт
1 492 679 ₽

Бизон 3000 NO
Артикул 0010003657
Мощность 3,0 МВт
1 926 052 ₽

Бизон 3500 NO
Артикул 0010003658
Мощность 3,5 МВт
2 166 814 ₽

Внимание!
Стоимость продукции указана в рублях и носит исключительно информационный характер и ни при каких условиях не является публичной офертой, определенной положениями Статьи 437 гражданского кодекса Российской Федерации.
Технические характеристики оборудования могут быть изменены без предварительного уведомления или каких-либо обязательств со стороны производителя.
Для обеспечения правильной эксплуатации изделия необходимо внимательно ознакомится с инструкцией.
Вся продукция прошла испытания и сертифицирована в соответствии с законодательством Российской Федерации

protherm
Всегда на Вашей стороне

БИЗОН

БИЗОН NO 1400-3500

Системы управления

Название	Описание	Артикул Стоимость, рубли
Панель управления NO	Управление контуром отопления котла	0010003659 **13 705 ₽**
KROMSCHRODER E8.4401	Погодозависимое управление котлом с двухступенчатой горелкой Управление прямым контуром отопления Управление циркуляционными насосами Управление бойлером Управление смесительным контуром Возможность подключения до 4-х котлов в каскад Автоматическое переключение режима «ЗИМА / ЛЕТО»	0020032151 **29 607 ₽**

Прочие принадлежности

Название	Артикул Стоимость, рубли
Рабочий термостат 55°/110°C	0020049386 **по запросу -**
Аварийный термостат, 120°C	0020049387 **по запросу -**

Внимание!
Стоимость продукции указана в рублях и носит исключительно информационный характер и ни при каких условиях не является публичной офертой, определенной положениями Статьи 437 гражданского кодекса Российской Федерации.
Технические характеристики оборудования могут быть изменены без предварительного уведомления или каких-либо обязательств со стороны производителя.
Для обеспечения правильной эксплуатации изделия необходимо внимательно ознакомится с инструкцией.
Вся продукция прошла испытания и сертифицирована в соответствии с законодательством Российской Федерации

protherm
Всегда на Вашей стороне

НАПОЛЬНЫЕ КОТЛЫ БОЛЬШОЙ МОЩНОСТИ

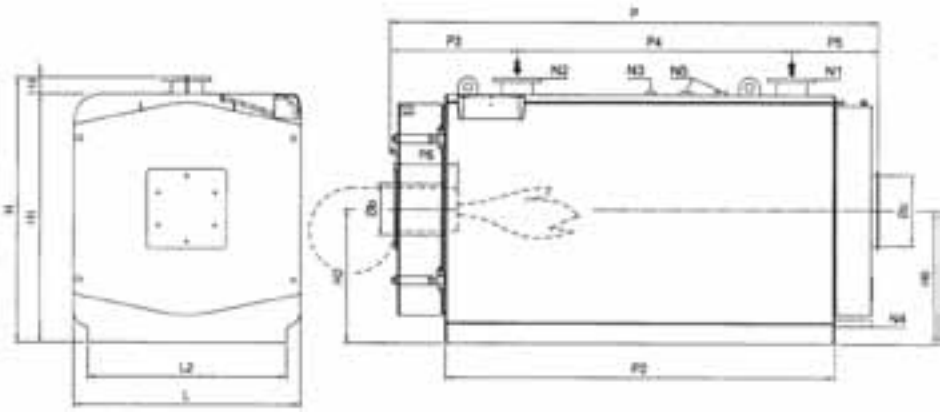

БИЗОН NO 1400-3500

N1 Подающая линия отопительной системы
N2 Обратная линия отопительной системы
N3 Присоединение приборов безопасности
N4 Дренаж
N5 Присоединение предохранительного клапана
N6 Муфты термометра и термостатов

		NO 1400	NO 1600	NO 1800	NO 2000	NO 2400	NO 3000	NO 3500
H2	mm	880	880	880	945	945	1 080	1 080
H	mm	1 746	1 746	1 746	1 876	1 876	2 146	2 146
H1	mm	1 630	1 630	1 630	1 760	1 760	2 030	2 030
H6	mm	880	880	880	945	945	1 080	1 080
L	mm	1 470	1 470	1 470	1 600	1 600	1 870	1 870
L2	mm	1 270	1 270	1 270	1 400	1 400	1 670	1 670
P	mm	2 850	2 850	3 060	3 190	3 450	3 450	3 900
P2	mm	2 300	2 300	2 510	2 510	2 770	2 770	3 225
P3	mm	831	831	771	903	903	903	903
P4	mm	1 300	1 300	1 850	1 850	1 950	2 050	2 050
P5	mm	719	719	439	737	594	497	947
P6	mm	350-400	350-400	450-500	450-500	450-500	450-500	450-500
oc	mm	400	400	400	500	500	550	550
ob	mm	320	320	320	360	360	400	400
N1	DN	150	150	150	200	200	200	200
N2	DN	150	150	150	200	200	200	200
N3	in	1"	1"	1"	1"	1"	1"	1"
N4	in	1 1/4"	1 1/4"	1 1/4"	1 1/4"	1 1/4"	1 1/4"	1 1/4"
N5	in	1 1/2"	1 1/2"	1 1/2"	2"	2"	2"	2"
N6	in	1 1/2"	1 1/2"	1 1/2"	1 1/2"	1 1/2"	1 1/2"	1 1/2"

ДЛЯ ЗАМЕТОК

protherm

Всегда на Вашей стороне

			БОБЕР				
			20 DLO	30 DLO	40 DLO	50 DLO	60 DLO
Артикул			0020043033	0020043034	0020043035	0020043036	0020043037
Стоимость*		рубли	65 071	75 487	83 273	98 897	109 312
Тип котла	Напольный		•	•	•	•	•
	Электронезависимый		•	•	•	•	•
Применение	Открытые системы отопления		-	-	-	-	-
	Закрытые системы отопления		•	•	•	•	•
Тип топлива	Природный газ (Е)		-	-	-	-	-
	Сжиженный газ (G30)		-	-	-	-	-
	Дизельное топливо		-	-	-	-	-
	Твердое топливо		•	•	•	•	•
Горелка	Инжекторная		-	-	-	-	-
	Вентиляторная ***		-	-	-	-	-
	Одноступенчатая		-	-	-	-	-
	Двухступенчатая		-	-	-	-	-
	Модулирующая		-	-	-	-	-
Тип розжига	Пьезорозжиг		-	-	-	-	-
	Электророзжиг		-	-	-	-	-
Теплообменник	Тип		2-х ходовой	2-х ходовой	2-х ходовой	2-х ходовой	2-х ходовой
	Материал		Чугун	Чугун	Чугун	Чугун	Чугун
	Количество секций		4	5	6	8	10
Режимы работы	Отопление		•	•	•	•	•
	Горячее водоснабжение		-	-	-	-	-
Отопительный контур							
Камера сгорания	Открытая		•	•	•	•	•
	Закрытая		-	-	-	-	-
Полезная мощность (газ)	Газ	кВт	-	-	-	-	-
	Дизельное топливо	кВт	-	-	-	-	-
	Дрова	кВт	18,0	23,0	29,0	35,0	45,0
	Уголь	кВт	19,0	24,0	32,0	39,0	48,0
Время сгорания	Дрова	час	2,0	2,0	2,0	2,0	2,0
	Уголь	час	4,0	4,0	4,0	4,0	4,0
Максимальная длина полена		см	32	37	43	55	68
КПД		%	-	-	-	-	-
Диапазон результативной температуры		°С	30-85	30-85	30-85	30-85	30-85
Рабочее давление отопительного контура	Минимальное	Атм	0,8	0,8	0,8	0,8	0,8
	Максимальное	Атм	4,0	4,0	4,0	4,0	4,0
Объем расширительного бака системы отопления		л	-	-	-	-	-
Контур подачи газа							
Номинальное давление газа	Природный газ (Е)	мм.в.ст	-	-	-	-	-
	Сжиженный газ (G30)	мм.в.ст	-	-	-	-	-
Управление							
Терморегуляторы	Exabasic		-	-	-	-	-
	Exacontrol		-	-	-	-	-
	Thermolink B		-	-	-	-	-
	Thermolink P		-	-	-	-	-
	Thermolink S		-	-	-	-	-
	S-RG1		-	-	-	-	-
	S-RG2		-	-	-	-	-
	KROMSCHRODER E8.4401		-	-	-	-	-
	Панель управления NO		-	-	-	-	-
Панель управления	Светодиодная индикация	-	-	-	-	-	-
	Жидкокристаллический дисплей	-	-	-	-	-	-
	Индикация температуры	•	•	•	•	•	•
	Индикация давления теплоносителя	•	•	•	•	•	•
	Индикация неисправностей	-	-	-	-	-	-
Безопасность							
Безопасность	Датчик тяги	-	-	-	-	-	-
	Термостатический регулятор	•	•	•	•	•	•
	Контроль пламени	-	-	-	-	-	-
	Предохранительный клапан	-	-	-	-	-	-
	Датчик перегрева	-	-	-	-	-	-
	Защита от промерзания	-	-	-	-	-	-
	Антиблокировка насоса	-	-	-	-	-	-
Размеры и подключение							
Электрическое подключение	Напряжение/Частота	-	-	-	-	-	-
	Потребление	-	-	-	-	-	-
	Класс электрической защиты	-	-	-	-	-	-
Присоединительные диаметры	Дымоход	150	150	150	180	180	180
	Газопровод	-	-	-	-	-	-
	Контур отопления	2"	2"	2"	2"	2"	2"
	Контур ГВС	-	-	-	-	-	-
Габариты	Высота	935	935	935	935	935	935
	Глубина	640	740	840	1040	1240	1240
	Ширина	440	440	440	440	440	440
Вес		230,0	262,0	305,0	380,0	455,0	455,0

* Стоимость продукции указана в рублях и носит исключительно информационный характер и ни при каких условиях не является публичной офертой, определенной положениями Статьи 437 гражданского кодекса Российской Федерации.

** Возможность приготовления горячей воды в дополнительном накопительном бойлере (бойлер приобретается отдельно)

*** Вентиляторная горелка приобретается отдельно

Внимание!

Газовые котлы PROTHERM поставляются предворительно настроенными на природный газ (Е). Для работы на сжиженном газе (G30) необходим комплект перенастройки (поставляется отдельно). Перенастройка должна осуществляться только авторизированной организацией.

Технические характеристики оборудования могут быть изменены без предварительного уведомления или каких-либо обязательств со стороны производителя

Для обеспечения правильной эксплуатации изделия необходимо внимательно ознакомится с инструкцией

Котлы прошли испытания и сертифицированы в соответствии с законодательством Российской Федерации

			ВОЛК	
			12 KSO	16 KSO
Артикул			K019910214	K019910215
Стоимость*		рубли	16 401	17 798
Тип котла	Напольный		•	•
	Электронезависимый		•	•
Применение	Открытые системы отопления		•	•
	Закрытые системы отопления		-	-
Тип топлива	Природный газ (E)		•	•
	Сжиженный газ (G30)		-	-
	Дизельное топливо		-	-
	Твердое топливо		-	-
Горелка	Инжекторная		•	•
	Вентиляторная ***		-	-
	Одноступенчатая		•	•
	Двухступенчатая		-	-
	Модулирующая		-	-
Тип розжига	Пьезорозжиг		•	•
	Электророзжиг		-	-
Теплообменник	Тип		-	-
	Материал		Сталь	Сталь
	Количество секций		-	-
Режимы работы	Отопление		•	•
	Горячее водоснабжение		-	-
Отопительный контур				
Камера сгорания	Открытая		•	•
	Закрытая		-	-
Полезная мощность (газ)	Газ	кВт	12,5	16,0
	Дизельное топливо	кВт	-	-
	Дрова	кВт	-	-
	Уголь	кВт	-	-
Время сгорания	Дрова	час	-	-
	Уголь	час	-	-
Максимальная длина полена		см	-	-
КПД		%	92,5	92,5
Диапазон результативной температуры		°C	30-80	30-80
Рабочее давление отопительного контура	Минимальное	Атм	-	-
	Максимальное	Атм	1,0	1,0
Объем расширительного бака системы отопления		л	-	-
Контур подачи газа				
Номинальное давление газа	Природный газ (E)	мм.в.ст	130	130
	Сжиженный газ (G30)	мм.в.ст	-	-
Управление				
Терморегуляторы	Exabasic		-	-
	Exacontrol		-	-
	Thermolink B		-	-
	Thermolink P		-	-
	Thermolink S		-	-
	S-RG1		-	-
	S-RG2		-	-
	KROMSCHRODER E8.4401		-	-
	Панель управления NO		-	-
Панель управления	Светодиодная индикация		-	-
	Жидкокристаллический дисплей		-	-
	Индикация температуры		•	•
	Индикация давления теплоносителя		•	•
	Индикация неисправностей		-	-
Безопасность				
Безопасность	Датчик тяги		•	•
	Термостатический регулятор		-	-
	Контроль пламени		•	•
	Предохранительный клапан		-	-
	Датчик перегрева		•	•
	Защита от промерзания		-	-
	Антиблокировка насоса		-	-
Размеры и подключение				
Электрическое подключение	Напряжение/Частота	В/Гц	-	-
	Потребление	Вт	-	-
	Класс электрической защиты		-	-
Присоединительные диаметры	Дымоход	мм	130	130
	Газопровод	дюйм	1/2"	1/2"
	Контур отопления	дюйм	2"	2"
	Контур ГВС	дюйм	-	-
Габариты	Высота	мм	745	745
	Глубина	мм	460	460
	Ширина	мм	390	390
Вес		кг	46,5	46,5

* Стоимость продукции указана в рублях и носит исключительно информационный характер и ни при каких условиях не является публичной офертой, определенной положениями Статьи 437 гражданского кодекса Российской Федерации.
** Возможность приготовления горячей воды в дополнительном накопительном бойлере (бойлер приобретается отдельно)
*** Вентиляторная горелка приобретается отдельно

Внимание!
Газовые котлы PROTHERM поставляются предворительно настроенными на природный газ (E).
Технические характеристики оборудования могут быть изменены без предварительного уведомления или каких-либо обязательств со стороны производителя
Для обеспечения правильной эксплуатации изделия необходимо внимательно ознакомится с инструкцией
Котлы прошли испытания и сертифицированы в соответствии с законодательством Российской Федерации

protherm

Всегда на Вашей стороне

			МЕДВЕДЬ			
			20 TLO	30 TLO	40 TLO	50 TLO
Артикул			20TLOR15	30TLOR15	40TLOR15	50TLOR15
Стоимость*		рубли	62 387	70 192	80 599	91 005
Тип котла	Напольный		•	•	•	•
	Электронезависимый		•	•	•	•
Применение	Открытые системы отопления		•	•	•	•
	Закрытые системы отопления		-	-	-	-
Тип топлива	Природный газ (Е)		•	•	•	•
	Сжиженный газ (G30)		•	•	•	•
	Дизельное топливо		-	-	-	-
	Твердое топливо		-	-	-	-
Горелка	Инжекторная		•	•	•	•
	Вентиляторная ***		-	-	-	-
	Одноступенчатая		•	•	•	•
	Двухступенчатая		-	-	-	-
	Модулирующая		-	-	-	-
Тип розжига	Пьезорозжиг		•	•	•	•
	Электророзжиг		-	-	-	-
Теплообменник	Тип		2-х ходовой	2-х ходовой	2-х ходовой	2-х ходовой
	Материал		Чугун	Чугун	Чугун	Чугун
	Количество секций		3	4	5	6
Режимы работы	Отопление		•	•	•	•
	Горячее водоснабжение		- **	- **	- **	- **
Отопительный контур						
Камера сгорания	Открытая		•	•	•	•
	Закрытая		-	-	-	-
Полезная мощность (газ)	Газ	кВт	18,0	27,0	35,0	44,5
	Дизельное топливо	кВт	-	-	-	-
	Дрова	кВт	-	-	-	-
	Уголь	кВт	-	-	-	-
Время сгорания	Дрова	час				
	Уголь	час				
Максимальная длина полена		см				
КПД		%	90,0	90,0	90,0	90,0
Диапазон результативной температуры		°С	30-85	30-85	30-85	30-85
Рабочее давление отопительного контура	Минимальное	Атм	0,5	0,5	0,5	0,5
	Максимальное	Атм	3,0	3,0	3,0	3,0
Объем расширительного бака системы отопления		л	-	-	-	-
Контур подачи газа						
Номинальное давление газа	Природный газ (Е)	мм.в.ст	130	130	130	130
	Сжиженный газ (G30)	мм.в.ст	300	300	300	300
Управление						
Терморегуляторы	Exabasic		-	-	-	-
	Exacontrol		-	-	-	-
	Thermolink B		-	-	-	-
	Thermolink P		-	-	-	-
	Thermolink S		-	-	-	-
	S-RG1		-	-	-	-
	S-RG2		-	-	-	-
	KROMSCHRODER E8.4401		-	-	-	-
	Панель управления NO		-	-	-	-
Панель управления	Светодиодная индикация		-	-	-	-
	Жидкокристаллический дисплей		-	-	-	-
	Индикация температуры		•	•	•	•
	Индикация давления теплоносителя		•	•	•	•
	Индикация неисправностей		-	-	-	-
Безопасность						
Безопасность	Датчик тяги		•	•	•	•
	Термостатический регулятор		-	-	-	-
	Контроль пламени		•	•	•	•
	Предохранительный клапан		-	-	-	-
	Датчик перегрева		•	•	•	•
	Защита от промерзания		-	-	-	-
	Антиблокировка насоса		-	-	-	-
Размеры и подключение						
Электрическое подключение	Напряжение/Частота	В/Гц	-	-	-	-
	Потребление	Вт	-	-	-	-
	Класс электрической защиты		-	-	-	-
Присоединительные диаметры	Дымоход	мм	130	130	150	180
	Газопровод	дюйм	3/4"	3/4"	3/4"	3/4"
	Контур отопления	дюйм	1 1/2"	1 1/2"	1 1/2"	1 1/2"
	Контур ГВС	дюйм	-	-	-	-
Габариты	Высота	мм	880	880	880	880
	Глубина	мм	600	600	620	620
	Ширина	мм	420	505	590	675
Вес		кг	90,0	110,0	130,0	150,0

* Стоимость продукции указана в рублях носит исключительно информационный характер и ни при каких условиях не является публичной офертой, определенной положениями Статьи 437 гражданского кодекса Российской Федерации.

** Возможность приготовления горячей воды в дополнительном накопительном бойлере (бойлер приобретается отдельно)

*** Вентиляторная горелка приобретается отдельно

Внимание!

Газовые котлы PROTHERM поставляются предворительно настроенными на природный газ (Е). Для работы на сжиженном газе (G30) необходим комплект перенастройки (поставляется отдельно). Перенастройка должна осуществляться только авторизированной организацией.

Технические характеристики оборудования могут быть изменены без предварительного уведомления или каких-либо обязательств со стороны производителя

Для обеспечения правильной эксплуатации изделия необходимо внимательно ознакомится с инструкцией

Котлы прошли испытания и сертифицированы в соответствии с законодательством Российской Федерации

protherm
Всегда на Вашей стороне

			МЕДВЕДЬ				
			20 PLO	30 PLO	40 PLO	50 PLO	60 PLO
Артикул			20PLOR15	30PLOR15	40PLOR15	50PLOR15	0010003788
Стоимость*		рубли	52 501	58 329	68 943	76 904	84 865
Тип котла	Напольный		•	•	•	•	•
	Электронезависимый		-	-	-	-	-
Применение	Открытые системы отопления		-	-	-	-	-
	Закрытые системы отопления		•	•	•	•	•
Тип топлива	Природный газ (E)		•	•	•	•	•
	Сжиженный газ (G30)		•	•	•	•	•
	Дизельное топливо		-	-	-	-	-
	Твердое топливо		-	-	-	-	-
Горелка	Инжекторная		•	•	•	•	•
	Вентиляторная ***		-	-	-	-	-
	Одноступенчатая		-	-	-	-	•
	Двухступенчатая		•	•	•	•	-
	Модулирующая		-	-	-	-	-
Тип розжига	Пьезорозжиг		•	•	•	•	•
	Электророзжиг		-	-	-	-	-
Теплообменник	Тип		2-х ходовой	2-х ходовой	2-х ходовой	2-х ходовой	2-х ходовой
	Материал		Чугун	Чугун	Чугун	Чугун	Чугун
	Количество секций		3	4	5	6	7
Режимы работы	Отопление		•	•	•	•	•
	Горячее водоснабжение		- **	- **	- **	- **	- **
Отопительный контур							
Камера сгорания	Открытая		•	•	•	•	•
	Закрытая		-	-	-	-	-
Полезная мощность (газ)	Газ	кВт	17,0	26,0	35	44,5	49,5
	Дизельное топливо	кВт	-	-	-	-	-
	Дрова	кВт	-	-	-	-	-
	Уголь	кВт	-	-	-	-	-
Время сгорания	Дрова	час	-	-	-	-	-
	Уголь	час	-	-	-	-	-
Максимальная длина полена		см	-	-	-	-	-
КПД		%	90,0	90,0	90,0	90,0	90,0
Диапазон результативной температуры		°C	30-85	30-85	30-85	30-85	30-85
Рабочее давление отопительного контура	Минимальное	Атм	0,5	0,5	0,5	0,5	0,5
	Максимальное	Атм	3,0	3,0	3,0	3,0	3,0
Объем расширительного бака системы отопления		л	-	-	-	-	-
Контур подачи газа							
Номинальное давление газа	Природный газ (E)	мм.в.ст	130	130	130	130	130
	Сжиженный газ (G30)	мм.в.ст	300	300	300	300	300
Управление							
Терморегуляторы	Exabasic		•	•	•	•	•
	Exacontrol		•	•	•	•	•
	Thermolink B		-	-	-	-	-
	Thermolink P		-	-	-	-	-
	Thermolink S		•	•	•	•	•
	S-RG1		-	-	-	-	-
	S-RG2		-	-	-	-	-
	KROMSCHRODER E8.4401		•	•	•	•	•
	Панель управления NO		-	-	-	-	-
Контур подачи газа							
Панель управления	Светодиодная индикация		-	-	-	-	-
	Жидкокристаллический дисплей		-	-	-	-	-
	Индикация температуры		•	•	•	•	•
	Индикация давления теплоносителя		•	•	•	•	•
	Индикация неисправностей		-	-	-	-	-
Безопасность							
Безопасность	Датчик тяги		•	•	•	•	•
	Термостатический регулятор		-	-	-	-	-
	Контроль пламени		•	•	•	•	•
	Предохранительный клапан		-	-	-	-	-
	Датчик перегрева		•	•	•	•	•
	Защита от промерзания		-	-	-	-	-
	Антиблокировка насоса		-	-	-	-	-
Размеры и подключение							
Электрическое подключение	Напряжение/Частота	В/Гц	220/50	220/50	220/50	220/50	220/50
	Потребление	Вт	20	20	20	20	20
	Класс электрической защиты		IP 20	IP 20	IP 20	IP 20	IP 20
Присоединительные диаметры	Дымоход	мм	130	130	150	180	180
	Газопровод	дюйм	3/4"	3/4"	3/4"	3/4"	3/4"
	Контур отопления	дюйм	1"	1"	1"	1"	1"
	Контур ГВС	дюйм	-	-	-	-	-
Габариты	Высота	мм	880	880	880	880	880
	Глубина	мм	600	600	600	600	600
	Ширина	мм	335	420	505	590	675
Вес		кг	90,0	110,0	130,0	150,0	170,0

* Стоимость продукции указана в рублях и носит исключительно информационный характер и ни при каких условиях не является публичной офертой, определенной положениями Статьи 437 гражданского кодекса Российской Федерации.
** Возможность приготовления горячей воды в дополнительном накопительном бойлере (бойлер приобретается отдельно)
*** Вентиляторная горелка приобретается отдельно

Внимание!
Газовые котлы PROTHERM поставляются предворительно настроенными на природный газ (E).
Технические характеристики оборудования могут быть изменены без предварительного уведомления или каких-либо обязательств со стороны производителя
Для обеспечения правильной эксплуатации изделия необходимо внимательно ознакомится с инструкцией
Котлы прошли испытания и сертифицированы в соответствии с законодательством Российской Федерации

protherm

Всегда на Вашей стороне

			МЕДВЕДЬ			
			20 KLOM	30 KLOM	40 KLOM	50 KLOM
Артикул			0010005724	0010005725	0010005726	0010005727
Стоимость*		рубли	56 768	62 179	73 002	83 825
Тип котла	Напольный		•	•	•	•
	Электронезависимый		-	-	-	-
Применение	Открытые системы отопления		-	-	-	-
	Закрытые системы отопления		•	•	•	•
Тип топлива	Природный газ (E)		•	•	•	•
	Сжиженный газ (G30)		•	•	•	•
	Дизельное топливо		-	-	-	-
	Твердое топливо		-	-	-	-
Горелка	Инжекторная		•	•	•	•
	Вентиляторная ***		-	-	-	-
	Одноступенчатая		-	-	-	-
	Двухступенчатая		-	-	-	-
	Модулирующая		•	•	•	•
Тип розжига	Пьезорозжиг		-	-	-	-
	Электророзжиг		•	•	•	•
Теплообменник	Тип		2-х ходовой	2-х ходовой	2-х ходовой	2-х ходовой
	Материал		Чугун	Чугун	Чугун	Чугун
	Количество секций		3	4	5	6
Режимы работы	Отопление		•	•	•	•
	Горячее водоснабжение		- **	- **	- **	- **
Отопительный контур						
Камера сгорания	Открытая		•	•	•	•
	Закрытая		-	-	-	-
Полезная мощность (газ)	Газ	кВт	17,0	26,0	35,0	44,5
	Дизельное топливо	кВт	-	-	-	-
	Дрова	кВт	-	-	-	-
	Уголь	кВт	-	-	-	-
Время сгорания	Дрова	час	-	-	-	-
	Уголь	час	-	-	-	-
Максимальная длина полена		см	-	-	-	-
КПД		%	90,0	90,0	90,0	90,0
Диапазон результативной температуры		°C	30-85	30-85	30-85	30-85
Рабочее давление отопительного контура	Минимальное	Атм	1,0	1,0	1,0	1,0
	Максимальное	Атм	3,0	3,0	3,0	3,0
Объем расширительного бака системы отопления		л	-	-	-	-
Контур подачи газа						
Номинальное давление газа	Природный газ (E)	мм.в.ст	130	130	130	130
	Сжиженный газ (G30)	мм.в.ст	300	300	300	300
Управление						
Терморегуляторы	Exabasic		•	•	•	•
	Exacontrol		•	•	•	•
	Thermolink B		-	-	-	-
	Thermolink P		-	-	-	-
	Thermolink S		•	•	•	•
	S-RG1		-	-	-	-
	S-RG2		-	-	-	-
	KROMSCHRODER E8.4401		•	•	•	•
	Панель управления NO		-	-	-	-
Контур подачи газа						
Панель управления	Светодиодная индикация		-	-	-	-
	Жидкокристаллический дисплей		•	•	•	•
	Индикация температуры		•	•	•	•
	Индикация давления теплоносителя		•	•	•	•
	Индикация неисправностей		•	•	•	•
Безопасность						
Безопасность	Датчик тяги		•	•	•	•
	Термостатический регулятор		-	-	-	-
	Контроль пламени		•	•	•	•
	Предохранительный клапан		-	-	-	-
	Датчик перегрева		•	•	•	•
	Защита от промерзания		•	•	•	•
	Антиблокировка насоса		•	•	•	•
Размеры и подключение						
Электрическое подключение	Напряжение/Частота	В/Гц	220/50	220/50	220/50	220/50
	Потребление	Вт	15	15	15	15
	Класс электрической защиты		IP 40	IP 40	IP 40	IP 40
Присоединительные диаметры	Дымоход	мм	130	130	150	180
	Газопровод	дюйм	3/4"	3/4"	3/4"	3/4"
	Контур отопления	дюйм	1"	1"	1"	1"
	Контур ГВС	дюйм	-	-	-	-
Габариты	Высота	мм	880	880	880	880
	Глубина	мм	600	600	600	620
	Ширина	мм	335	420	505	690
Вес		кг	90,0	110,0	130,0	150,0

* Стоимость продукции указана в рублях носит исключительно информационный характер и ни при каких условиях не является публичной офертой, пределенной положениями Статьи 437 гражданского кодекса Российской Федерации.

** Возможность приготовления горячей воды в дополнительном накопительном бойлере (бойлер приобретается отдельно)

*** Вентиляторная горелка приобретается отдельно

Внимание!

Газовые котлы PROTHERM поставляются предворительно настроенными на природный газ (E). Для работы на сжиженном газе (G30) необходим комплект перенастройки (поставляется отдельно). Перенастройка должна осуществляться только авторизированной организацией.

Технические характеристики оборудования могут быть изменены без предварительного уведомления или каких-либо обязательств со стороны производителя

Для обеспечения правильной эксплуатации изделия необходимо внимательно ознакомится с инструкцией

Котлы прошли испытания и сертифицированы в соответствии с законодательством Российской Федерации

protherm
Всегда на Вашей стороне

			МЕДВЕДЬ			
			20 KLZ	30 KLZ	40 KLZ	50 KLZ
Артикул			0010005748	0010005749	0010005750	0010005751
Стоимость*		рубли	122 017	127 324	135 285	145 900
Тип котла	Напольный		•	•	•	•
	Электронезависимый		-	-	-	-
Применение	Открытые системы отопления		-	-	-	-
	Закрытые системы отопления		•	•	•	•
Тип топлива	Природный газ (E)		•	•	•	•
	Сжиженный газ (G30)		•	•	•	•
	Дизельное топливо		-	-	-	-
	Твердое топливо		-	-	-	-
Горелка	Инжекторная		•	•	•	•
	Вентиляторная ***		-	-	-	-
	Одноступенчатая		-	-	-	-
	Двухступенчатая		-	-	-	-
	Модулирующая		•	•	•	•
Тип розжига	Пьезорозжиг		-	-	-	-
	Электророзжиг		•	•	•	•
Теплообменник	Тип		2-х ходовой	2-х ходовой	2-х ходовой	2-х ходовой
	Материал		Чугун	Чугун	Чугун	Чугун
	Количество секций		3	4	5	6
Режимы работы	Отопление		•	•	•	•
	Горячее водоснабжение		•	•	•	•
Отопительный контур						
Камера сгорания	Открытая		•	•	•	•
	Закрытая		-	-	-	-
Полезная мощность (газ)	Газ	кВт	17,0	26,0	35,0	44,5
	Дизельное топливо	кВт	-	-	-	-
	Дрова	кВт	-	-	-	-
	Уголь	кВт	-	-	-	-
Время сгорания	Дрова	час	-	-	-	-
	Уголь	час	-	-	-	-
Максимальная длина полена		см	-	-	-	-
КПД		%	90,0	90,0	90,0	90,0
Диапазон результативной температуры		°C	30-85	30-85	30-85	30-85
Рабочее давление отопительного контура	Минимальное	Атм	1,0	1,0	1,0	1,0
	Максимальное	Атм	3,0	3,0	3,0	3,0
Объем расширительного бака системы отопления		л	10	10	10	10
Контур подачи газа						
Номинальное давление газа	Природный газ (E)	мм.в.ст	130	130	130	130
	Сжиженный газ (G30)	мм.в.ст	300	300	300	300
Управление						
Терморегуляторы	Exabasic		•	•	•	•
	Exacontrol		•	•	•	•
	Thermolink B		-	-	-	-
	Thermolink P		-	-	-	-
	Thermolink S		•	•	•	•
	S-RG1		-	-	-	-
	S-RG2		-	-	-	-
	KROMSCHRODER E8.4401		-	-	-	-
	Панель управления NO		-	-	-	-
Контур подачи газа						
Панель управления	Светодиодная индикация		-	-	-	-
	Жидкокристаллический дисплей		•	•	•	•
	Индикация температуры		•	•	•	•
	Индикация давления теплоносителя		•	•	•	•
	Индикация неисправностей		•	•	•	•
Безопасность						
Безопасность	Датчик тяги		•	•	•	•
	Термостатический регулятор		-	-	-	-
	Контроль пламени		•	•	•	•
	Предохранительный клапан		-	-	-	-
	Датчик перегрева		•	•	•	•
	Защита от промерзания		•	•	•	•
	Антиблокировка насоса		•	•	•	•
Размеры и подключение						
Электрическое подключение	Напряжение/Частота	В/Гц	220/50	220/50	220/50	220/50
	Потребление	Вт	130	130	130	130
	Класс электрической защиты		IP 40	IP 40	IP 40	IP 40
Присоединительные диаметры	Дымоход	мм	130	130	150	180
	Газопровод	дюйм	3/4"	3/4"	3/4"	3/4"
	Контур отопления	дюйм	1"	1"	1"	1"
	Контур ГВС	дюйм	3/4"	3/4"	3/4"	3/4"
Габариты	Высота	мм	1385	1385	1385	1385
	Глубина	мм	730	730	730	730
	Ширина	мм	505	505	505	590
Вес		кг	140,0	155,0	180,0	205,0

* Стоимость продукции указана в рублях и носит исключительно информационный характер и ни при каких условиях не является публичной офертой, определенной положениями Статьи 437 гражданского кодекса Российской Федерации.
** Возможность приготовления горячей воды в дополнительном накопительном бойлере (бойлер приобретается отдельно)
*** Вентиляторная горелка приобретается отдельно

Внимание!
Газовые котлы PROTHERM поставляются предворительно настроенными на природный газ (E). Для работы на сжиженном газе (G30) необходим комплект перенастройки (поставляется отдельно). Перенастройка должна осуществляться только авторизированной организацией.
Технические характеристики оборудования могут быть изменены без предварительного уведомления или каких-либо обязательств со стороны производителя
Для обеспечения правильной эксплуатации изделия необходимо внимательно ознакомится с инструкцией
Котлы прошли испытания и сертифицированы в соответствии с законодательством Российской Федерации

protherm

Всегда на Вашей стороне

			ГРИЗЛИ				
			65 KLO	85 KLO	100 KLO	130 KLO	150 KLO
Артикул			65KLOR12	85KLOR12	100KLOR12	130KLOR12	150KLOR12
Стоимость*		рубли	147 970	170 938	196 459	244 949	270 470
Тип котла	Напольный		•	•	•	•	•
	Электронезависимый		-	-	-	-	-
Применение	Открытые системы отопления		-	-	-	-	-
	Закрытые системы отопления		•	•	•	•	•
Тип топлива	Природный газ (E)		•	•	•	•	•
	Сжиженный газ (G30)		•	-	-	-	-
	Дизельное топливо		-	-	-	-	-
	Твердое топливо		-	-	-	-	-
Горелка	Инжекторная		•	•	•	•	•
	Вентиляторная ***		-	-	-	-	-
	Одноступенчатая		-	-	-	-	-
	Двухступенчатая		•	•	•	•	•
	Модулирующая		-	-	-	-	-
Тип розжига	Пьезорозжиг		-	-	-	-	-
	Электророзжиг		•	•	•	•	•
Теплообменник	Тип		2-х ходовой	2-х ходовой	2-х ходовой	2-х ходовой	2-х ходовой
	Материал		Чугун	Чугун	Чугун	Чугун	Чугун
	Количество секций						
Режимы работы	Отопление		•	•	•	•	•
	Горячее водоснабжение		- **	- **	- **	- **	- **
Отопительный контур							
Камера сгорания	Открытая		•	•	•	•	•
	Закрытая		-	-	-	-	-
Полезная мощность (газ)	Газ	кВт	65,0	85,0	99,0	130,0	150,0
	Дизельное топливо	кВт	-	-	-	-	-
	Дрова	кВт	-	-	-	-	-
	Уголь	кВт	-	-	-	-	-
Время сгорания	Дрова	час	-	-	-	-	-
	Уголь	час	-	-	-	-	-
Максимальная длина полена		см	-	-	-	-	-
КПД		%	91,0	91,0	91,0	91,0	91,0
Диапазон результативной температуры		°C	30-85	30-85	30-85	30-85	30-85
Рабочее давление отопительного контура	Минимальное	Атм	0,8	0,8	0,8	0,8	0,8
	Максимальное	Атм	4,0	4,0	4,0	4,0	4,0
Объем расширительного бака системы отопления		л	-	-	-	-	-
Контур подачи газа							
Номинальное давление газа	Природный газ (E)	мм.в.ст	130	130	130	130	130
	Сжиженный газ (G30)	мм.в.ст	300	300	300	300	300
Управление							
Терморегуляторы	Exabasic		•	•	•	•	•
	Exacontrol		•	•	•	•	•
	Thermolink B		-	-	-	-	-
	Thermolink P		-	-	-	-	-
	Thermolink S		•	•	•	•	•
	S-RG1		•	•	•	•	•
	S-RG2		•	•	•	•	•
	KROMSCHRODER E8.4401		-	-	-	-	-
	Панель управления NO		-	-	-	-	-
Контур подачи газа							
Панель управления	Светодиодная индикация		-	-	-	-	-
	Жидкокристаллический дисплей		-	-	-	-	-
	Индикация температуры		•	•	•	•	•
	Индикация давления теплоносителя		•	•	•	•	•
	Индикация неисправностей		•	•	•	•	•
Безопасность							
Безопасность	Датчик тяги		•	•	•	•	•
	Термостатический регулятор		•	•	•	•	•
	Контроль пламени		•	•	•	•	•
	Предохранительный клапан		-	-	-	-	-
	Датчик перегрева		•	•	•	•	•
	Защита от промерзания		-	-	-	-	-
	Антиблокировка насоса		-	-	-	-	-
Размеры и подключение							
Электрическое подключение	Напряжение/Частота	В/Гц	230/50	230/50	230/50	230/50	230/50
	Потребление	Вт	100	100	100	100	100
	Класс электрической защиты		IP 40	IP 40	IP 40	IP 40	IP 40
Присоединительные диаметры	Дымоход	мм	180	200	220	250	250
	Газопровод	дюйм	1"	1"	1"	1"	1"
	Контур отопления	дюйм	1 1/2"	1 1/2"	1 1/2"	1 1/2"	1 1/2"
	Контур ГВС	дюйм	-	-	-	-	-
Габариты	Высота	мм	1195	1195	1195	1195	1195
	Глубина	мм	960	960	960	960	960
	Ширина	мм	850	1010	1170	1410	1570
Вес		кг	317,0	369,0	421,0	499,0	550,0

* Стоимость продукции указана в рублях и носит исключительно информационный характер и ни при каких условиях не является публичной офертой, определенной положениями Статьи 437 гражданского кодекса Российской Федерации.

** Возможность приготовления горячей воды в дополнительном накопительном бойлере (бойлер приобретается отдельно)

*** Вентиляторная горелка приобретается отдельно

Внимание!

Газовые котлы PROTHERM поставляются предворительно настроенными на природный газ (E). Для работы на сжиженном газе (G30) необходим комплект перенастройки (поставляется отдельно). Перенастройка должна осуществляться только авторизированной организацией.

Технические характеристики оборудования могут быть изменены без предварительного уведомления или каких-либо обязательств со стороны производителя

Для обеспечения правильной эксплуатации изделия необходимо внимательно ознакомится с инструкцией

Котлы прошли испытания и сертифицированы в соответствии с законодательством Российской Федерации

protherm
Всегда на Вашей стороне

			БИЗОН					
			30 NL	35 NL	40 NL	50 NL	60 NL	70 NL
Артикул			001000394051	0010003941	0010003942	0010003943	0010003944	0010003945
Стоимость*		рубли	49 641	54 065	57 372	66 220	74 486	82 751
Тип котла	Напольный		•	•	•	•	•	•
	Электронезависимый		-	-	-	-	-	-
Применение	Открытые системы отопления		-	-	-	-	-	-
	Закрытые системы отопления		•	•	•	•	•	•
Тип топлива	Природный газ (E)		•	•	•	•	•	•
	Сжиженный газ (G30)		•	•	•	•	•	•
	Дизельное топливо		•	•	•	•	•	•
	Твердое топливо		-	-	-	-	-	-
Горелка	Инжекторная		-	-	-	-	-	-
	Вентиляторная ***		•	•	•	•	•	•
	Одноступенчатая		-	-	-	-	-	-
	Двухступенчатая		-	-	-	-	-	-
	Модулирующая		-	-	-	-	-	-
Тип розжига	Пьезорозжиг		-	-	-	-	-	-
	Электророзжиг		•	•	•	•	•	•
Теплообменник	Тип		2-х ходовой	2-х ходовой	2-х ходовой	2-х ходовой	2-х ходовой	2-х ходовой
	Материал		Чугун	Чугун	Чугун	Чугун	Чугун	Чугун
	Количество секций		2	3	3	4	5	6
Режимы работы	Отопление		•	•	•	•	•	•
	Горячее водоснабжение		- **	- **	- **	•	•	•
Отопительный контур								
Камера сгорания	Открытая		•	•	•	•	•	•
	Закрытая		-	-	-	-	-	-
Полезная мощность (газ)	Газ	кВт	30,5	34,8	42,7	54,9	67,1	79,3
	Дизельное топливо	кВт	30,5	34,8	42,7	54,9	67,1	79,3
	Дрова	кВт	-	-	-	-	-	-
	Уголь	кВт	-	-	-	-	-	-
Время сгорания	Дрова	час	-	-	-	-	-	-
	Уголь	час	-	-	-	-	-	-
Максимальная длина полена		см	-	-	-	-	-	-
КПД		%	89,0	89,0	89,0	89,0	89,0	89,0
Диапазон результативной температуры		°C	30-90	30-90	30-90	30-90	30-90	30-90
Рабочее давление отопительного контура	Минимальное	Атм	0,8	0,8	0,8	0,8	0,8	0,8
	Максимальное	Атм	4,0	4,0	4,0	4,0	4,0	4,0
Объем расширительного бака системы отопления		л	-	-	-	-	-	-
Контур подачи газа								
Номинальное давление газа	Природный газ (E)	мм.в.ст	130	130	130	130	130	130
	Сжиженный газ (G30)	мм.в.ст	300	300	300	300	300	300
Управление								
Терморегуляторы	Exabasic		•	•	•	•	•	•
	Exacontrol		•	•	•	•	•	•
	Thermolink B		-	-	-	-	-	-
	Thermolink P		-	-	-	-	-	-
	Thermolink S		•	•	•	•	•	•
	S-RG1		-	-	-	-	-	-
	S-RG2		-	-	-	-	-	-
	KROMSCHRODER E8.4401		•	•	•	•	•	•
	Панель управления NO		-	-	-	-	-	-
Контур подачи газа								
Панель управления	Светодиодная индикация		-	-	-	-	-	-
	Жидкокристаллический дисплей		-	-	-	-	-	-
	Индикация температуры		•	•	•	•	•	•
	Индикация давления теплоносителя		-	-	-	-	-	-
	Индикация неисправностей		-	-	-	-	-	-
Безопасность								
Безопасность	Датчик тяги		-	-	-	-	-	-
	Термостатический регулятор		-	-	-	-	-	-
	Контроль пламени		-	-	-	-	-	-
	Предохранительный клапан		-	-	-	-	-	-
	Датчик перегрева		•	•	•	•	•	•
	Защита от промерзания		-	-	-	-	-	-
	Антиблокировка насоса		-	-	-	-	-	-
Размеры и подключение								
Электрическое подключение	Напряжение/Частота	В/Гц	220/50	220/50	220/50	220/50	220/50	220/50
	Потребление	Вт	нет данных	нет данных	нет данных	нет данных	нет данных	нет данных
	Класс электрической защиты		IP 20	IP 20	IP 20	IP 20	IP 20	IP 20
Присоединительные диаметры	Дымоход	мм	150	150	150	150	150	150
	Газопровод	дюйм	-	-	-	-	-	-
	Контур отопления	дюйм	1 1/2"	1 1/2"	1 1/2"	1 1/2"	1 1/2"	1 1/2"
	Контур ГВС	дюйм	-	-	-	-	-	-
Габариты	Высота	мм	870	870	870	870	870	870
	Глубина	мм	385	485	485	585	685	785
	Ширина	мм	450	450	450	450	450	450
Вес		кг	121,0	148,0	148,0	175,0	203,0	230,0

* Стоимость продукции указана в рублях и носит исключительно информационный характер и ни при каких условиях не является публичной офертой, определенной положениями Статьи 437 гражданского кодекса Российской Федерации.
** Возможность приготовления горячей воды в дополнительном накопительном бойлере (бойлер приобретается отдельно)
*** Вентиляторная горелка приобретается отдельно

Внимание!
Газовые котлы PROTHERM поставляются предворительно настроенными на природный газ (E). Для работы на сжиженном газе (G30) необходим комплект перенастройки (поставляется отдельно). Перенастройка должна осуществляться только авторизированной организацией.
Технические характеристики оборудования могут быть изменены без предварительного уведомления или каких-либо обязательств со стороны производителя
Для обеспечения правильной эксплуатации изделия необходимо внимательно ознакомится с инструкцией
Котлы прошли испытания и сертифицированы в соответствии с законодательством Российской Федерации

protherm

Всегда на Вашей стороне

			NO 70-150					
			NO 70	NO 80	NO 90	NO 100	NO 120	NO 150
Артикул			0010003633	0010003634	0010003635	0010003636	0010003637	0010003638
Стоимость*		рубли	125 148	144 409	154 040	163 670	173 301	202 192
Тип котла	Напольный		•	•	•	•	•	•
	Электронезависимый		-	-	-	-	-	-
Применение	Открытые системы отопления		-	-	-	-	-	-
	Закрытые системы отопления		•	•	•	•	•	•
"Тип топлива (зависит от типа горелки)"	Природный газ (E)		•	•	•	•	•	•
	Сжиженный газ (G30)		•	•	•	•	•	•
	Дизельное топливо		•	•	•	•	•	•
	Твердое топливо		-	-	-	-	-	-
Горелка	Инжекторная		-	-	-		-	-
	Вентиляторная ***		•	•	•	•	•	•
	Одноступенчатая ***		•	•	•	•	•	•
	Двухступенчатая***		•	•	•	•	•	•
	Модулирующая***		-	-	-	-	-	-
Тип розжига	Пьезорозжиг		-	-	-	-	-	-
	Электророзжиг		-	-	-	-	-	-
Теплообменник	Тип		3-х ходовой	3-х ходовой	3-х ходовой	3-х ходовой	3-х ходовой	3-х ходовой
	Материал		Сталь	Сталь	Сталь	Сталь	Сталь	Сталь
	Количество секций		-	-	-		-	-
Режимы работы	Отопление		•	•	•	•	•	•
	Горячее водоснабжение		-	-	-		-	-
Отопительный контур								
Камера сгорания	Открытая		-	-	-	-	-	-
	Закрытая		•	•	•	•	•	•
Полезная мощность (газ)	Газ	кВт	70	80	90	100	120	150
	Дизельное топливо	кВт	70	80	90	100	120	150
	Дрова	кВт	-	-	-	-	-	-
	Уголь	кВт	-	-	-	-	-	-
Время сгорания	Дрова	час	-	-	-	-	-	-
	Уголь	час	-	-	-	-	-	-
Максимальная длина полена		см	-	-	-	-	-	-
КПД		%	92,11	91,95	91,84	91,74	91,60	92,02
Диапазон результативной температуры **		°C	60-90	60-90	60-90	60-90	60-90	60-90
Рабочее давление отопительного контура	Минимальное	Атм	1,0	1,0	1,0	1,0	1,0	1,0
	Максимальное	Атм	5,0	5,0	5,0	5,0	5,0	5,0
Объем расширительного бака системы отопления		л	-	-	-	-	-	-
Контур подачи газа								
Номинальное давление газа	Природный газ (E)	мм.в.ст	-	-	-	-	-	-
	Сжиженный газ (G30)	мм.в.ст	-	-	-	-	-	-
Управление								
Терморегуляторы	Exabasic		-	-	-	-	-	-
	Exacontrol		-	-	-	-	-	-
	Thermolink B		-	-	-	-	-	-
	Thermolink P		-	-	-	-	-	-
	Thermolink S		-	-	-	-	-	-
	S-RG1		-	-	-	-	-	-
	S-RG2		-	-	-	-	-	-
	KROMSCHRODER E8.4401		•	•	•	•	•	•
	Панель управления NO		•	•	•	•	•	•
Управление								
Панель управления	Светодиодная индикация		-	-	-	-	-	-
	Жидкокристаллический дисплей		-	-	-	-	-	-
	Индикация температуры		•	•	•	•	•	•
	Индикация давления теплоносителя		-	-	-	-	-	-
	Индикация неисправностей		-	-	-	-	-	-
Безопасность								
Безопасность	Датчик тяги		-	-	-	-	-	-
	Термостатический регулятор		•	•	•	•	•	•
	Контроль пламени		-	-	-	-	-	-
	Предохранительный клапан		-	-	-	-	-	-
	Датчик перегрева		•	•	•	•	•	•
	Защита от промерзания		-	-	-	-	-	-
	Антиблокировка насоса		-	-	-	-	-	-
Размеры и подключение								
Электрическое подключение	Напряжение/Частота	В/Гц	230	230	230	230	230	230
	Потребление	Вт	20	20	20	20	20	20
	Класс электрической защиты		-	-	-	-	-	-
Присоединительные диаметры	Дымоход	мм	200	200	200	200	200	250
	Газопровод	дюйм	-	-	-	-	-	-
	Контур отопления	DN	50	50	50	50	50	50
	Контур ГВС	дюйм	-	-	-	-	-	-
Габариты	Высота	мм	1030	1030	1030	1030	1030	1080
	Глубина	мм	1055	1055	1195	1195	1195	1440
	Ширина	мм	750	750	750	750	750	800
Вес		кг	216,0	216,0	258,0	258,0	258,0	346,0

* Стоимость продукции указана в рублях и носит исключительно информационный характер и ни при каких условиях не является публичной офертой, определенной положениями Статьи 437 гражданского кодекса Российской Федерации.

** Термостат 60-110°C приобретается отдельно

*** Вентиляторная горелка приобретается отдельно

Внимание!

Технические характеристики оборудования могут быть изменены без предварительного уведомления или каких-либо обязательств со стороны производителя

Для обеспечения правильной эксплуатации изделия необходимо внимательно ознакомится с инструкцией

Котлы прошли испытания и сертифицированы в соответствии с законодательством Российской Федерации

protherm
Всегда на Вашей стороне

			NO 200-510					
			NO 200	NO 250	NO 300	NO 350	NO 420	NO 510
Артикул			0010003639	0010003640	0010003641	0010003642	0010003643	0010003644
Стоимость*		рубли	216 638	235 899	259 975	288 867	337 019	409 248
Тип котла	Напольный		•	•	•	•	•	•
	Электронезависимый		-	-	-	-	-	-
Применение	Открытые системы отопления		-	-	-	-	-	-
	Закрытые системы отопления		•	•	•	•	•	•
"Тип топлива (зависит от типа горелки)"	Природный газ (E)		•	•	•	•	•	•
	Сжиженный газ (G30)		•	•	•	•	•	•
	Дизельное топливо		•	•	•	•	•	•
	Твердое топливо		-	-	-	-	-	-
Горелка	Инжекторная		-	-	-		-	-
	Вентиляторная ***		•	•	•	•	•	•
	Одноступенчатая		•	•	•	•	•	•
	Двухступенчатая		•	•	•	•	•	•
	Модулирующая		-	-	-		-	-
Тип розжига	Пьезорозжиг		-	-	-	-	-	-
	Электророзжиг		-	-	-	-	-	-
Теплообменник	Тип		3-х ходовой	3-х ходовой	3-х ходовой	3-х ходовой	3-х ходовой	3-х ходовой
	Материал		Сталь	Сталь	Сталь	Сталь	Сталь	Сталь
	Количество секций		-	-	-	-	-	-
Режимы работы	Отопление		•	•	•	•	•	•
	Горячее водоснабжение		-	-	-	-	-	-
Отопительный контур								
Камера сгорания	Открытая		-	-	-	-	-	-
	Закрытая		•	•	•	•	•	•
Полезная мощность (газ)	Газ	кВт	200	250	300	350	420	510
	Дизельное топливо	кВт	200	250	100	350	420	510
	Дрова	кВт	-	-	-	-	-	-
	Уголь	кВт	-	-	-	-	-	-
Время сгорания	Дрова	час	-	-	-	-	-	-
	Уголь	час	-	-	-	-	-	-
Максимальная длина полена		см	-	-	-	-	-	-
КПД		%	91,74	91,91	92,31	92,11	92,17	92,25
Диапазон результативной температуры **		°C	60-90	60-90	60-90	60-90	60-90	60-90
Рабочее давление отопительного контура	Минимальное	Атм	1,0	1,0	1,0	1,0	1,0	1,0
	Максимальное	Атм	5,0	5,0	5,0	5,0	5,0	5,0
Объем расширительного бака системы отопления		л	-	-	-	-	-	-
Контур подачи газа								
Номинальное давление газа	Природный газ (E)	мм.в.ст	-	-	-	-	-	-
	Сжиженный газ (G30)	мм.в.ст	-	-	-	-	-	-
Управление								
Терморегуляторы	Exabasic		-	-	-	-	-	-
	Exacontrol		-	-	-	-	-	-
	Thermolink B		-	-	-	-	-	-
	Thermolink P		-	-	-	-	-	-
	Thermolink S		-	-	-	-	-	-
	S-RG1		-	-	-	-	-	-
	S-RG2		-	-	-	-	-	-
	KROMSCHRODER E8.4401		•	•	•	•	•	•
	Панель управления NO		•	•	•	•	•	•
Управление								
Панель управления	Светодиодная индикация		-	-	-	-	-	-
	Жидкокристаллический дисплей		-	-	-	-	-	-
	Индикация температуры		•	•	•	•	•	•
	Индикация давления теплоносителя		-	-	-	-	-	-
	Индикация неисправностей		-	-	-	-	-	-
Безопасность								
Безопасность	Датчик тяги		-	-	-	-	-	-
	Термостатический регулятор		•	•	•	•	•	•
	Контроль пламени		-	-	-	-	-	-
	Предохранительный клапан		-	-	-	-	-	-
	Датчик перегрева		•	•	•	•	•	•
	Защита от промерзания		-	-	-	-	-	-
	Антиблокировка насоса		-	-	-	-	-	-
Размеры и подключение								
Электрическое подключение	Напряжение/Частота	В/Гц	230	230	230	230	230	230
	Потребление	Вт	20	20	20	20	20	20
	Класс электрической защиты		-	-	-	-	-	-
Присоединительные диаметры	Дымоход	мм	250	250	250	250	250	300
	Газопровод	дюйм	-	-	-	-	-	-
	Контур отопления	DN	50	50	65	65	80	80
	Контур ГВС	дюйм	-	-	-	-	-	-
Габариты	Высота	мм	1080	1080	1080	1080	1190	1380
	Глубина	мм	1440	1690	1690	1900	1940	1950
	Ширина	мм	800	800	900	900	940	1160
Вес		кг	346,0	346,0	431,0	475,0	542,0	584,0

* Стоимость продукции указана в рублях и носит исключительно информационный характер и ни при каких условиях не является публичной офертой, определенной положениями Статьи 437 гражданского кодекса Российской Федерации.
** Термостат 60-110°C приобретается отдельно
*** Вентиляторная горелка приобретается отдельно

Внимание!
Технические характеристики оборудования могут быть изменены без предварительного уведомления или каких-либо обязательств со стороны производителя
Для обеспечения правильной эксплуатации изделия необходимо внимательно ознакомится с инструкцией
Котлы прошли испытания и сертифицированы в соответствии с законодательством Российской Федерации

protherm

Всегда на Вашей стороне

			NO 630-1300						
			NO 630	NO 750	NO 870	NO 970	NO 1030	NO 1200	NO 1300
Артикул			0010003645	0010003646	0010003647	0010003648	0010003649	0010003650	0010003651
Стоимость*		рубли	481 477	529 629	601 858	674 087	698 163	794 468	866 697
Тип котла	Напольный		•	•	•	•	•	•	•
	Электронезависимый		-	-	-	-	-	-	-
Применение	Открытые системы отопления		-	-	-	-	-	-	-
	Закрытые системы отопления		•	•	•	•	•	•	•
"Тип топлива (зависит от типа горелки)"	Природный газ (E)		•	•	•	•	•	•	•
	Сжиженный газ (G30)		•	•	•	•	•	•	•
	Дизельное топливо		•	•	•	•	•	•	•
	Твердое топливо		-	-	-	-	-	-	-
Горелка	Инжекторная		-	-	-		-	-	-
	Вентиляторная ***		•	•	•	•	•	•	•
	Одноступенчатая		•	•	•	•	•	•	•
	Двухступенчатая		•	•	•	•	•	•	•
	Модулирующая		-	-	-		-	-	-
Тип розжига	Пьезорозжиг		-	-	-	-	-	-	-
	Электророзжиг		-	-	-	-	-	-	-
Теплообменник	Тип		3-х ходовой	3-х ходовой	3-х ходовой	3-х ходовой	3-х ходовой	3-х ходовой	3-х ходовой
	Материал		Сталь	Сталь	Сталь	Сталь	Сталь	Сталь	Сталь
	Количество секций		-	-	-	-	-	-	-
Режимы работы	Отопление		•	•	•	•	•	•	•
	Горячее водоснабжение		-	-	-	-	-	-	-
Отопительный контур									
Камера сгорания	Открытая		-	-	-	-	-	-	-
	Закрытая		•	•	•	•	•	•	•
Полезная мощность (газ)	Газ	кВт	630	750	870	970	1030	1200	1300
	Дизельное топливо	кВт	630	750	870	970	1030	1200	1300
	Дрова	кВт	-	-	-	-	-	-	-
	Уголь	кВт	-	-	-	-	-	-	-
Время сгорания	Дрова	час	-	-	-	-	-	-	-
	Уголь	час	-	-	-	-	-	-	-
Максимальная длина полена		см	-	-	-	-	-	-	-
КПД		%	92,26	92,25	92,29	92,20	92,22	92,24	92,26
Диапазон результативной температуры **		°C	60-90	60-90	60-90	60-90	60-90	60-90	60-90
Рабочее давление отопительного контура	Минимальное	Атм	1,0	1,0	1,0	1,0	1,0	1,0	1,0
	Максимальное	Атм	5,0	5,0	5,0	5,0	5,0	5,0	5,0
Объем расширительного бака системы отопления		л	-	-	-	-	-	-	-
Контур подачи газа									
Номинальное давление газа	Природный газ (E)	мм.в.ст	-	-	-	-	-	-	-
	Сжиженный газ (G30)	мм.в.ст	-	-	-	-	-	-	-
Управление									
Терморегуляторы	Exabasic		-	-	-	-	-	-	-
	Exacontrol		-	-	-	-	-	-	-
	Thermolink B		-	-	-	-	-	-	-
	Thermolink P		-	-	-	-	-	-	-
	Thermolink S		-	-	-	-	-	-	-
	S-RG1		-	-	-	-	-	-	-
	S-RG2		-	-	-	-	-	-	-
	KROMSCHRODER E8.4401		•	•	•	•	•	•	•
	Панель управления NO		•	•	•	•	•	•	•
Управление									
Панель управления	Светодиодная индикация		-	-	-	-	-	-	-
	Жидкокристаллический дисплей		-	-	-	-	-	-	-
	Индикация температуры		•	•	•	•	•	•	•
	Индикация давления теплоносителя		-	-	-	-	-	-	-
	Индикация неисправностей		-	-	-	-	-	-	-
Безопасность									
Безопасность	Датчик тяги		-	-	-	-	-	-	-
	Термостатический регулятор		•	•	•	•	•	•	•
	Контроль пламени		-	-	-	-	-	-	-
	Предохранительный клапан		-	-	-	-	-	-	-
	Датчик перегрева		•	•	•	•	•	•	•
	Защита от промерзания		-	-	-	-	-	-	-
	Антиблокировка насоса		-	-	-	-	-	-	-
Размеры и подключение									
Электрическое подключение	Напряжение/Частота	В/Гц	230	230	230	230	230	230	230
	Потребление	Вт	20	20	20	20	20	20	20
	Класс электрической защиты		-	-	-	-	-	-	-
Присоединительные диаметры	Дымоход	мм	300	350	350	350	400	400	400
	Газопровод	дюйм	-	-	-	-	-	-	-
	Контур отопления	DN	80	100	100	100	125	125	125
	Контур ГВС	дюйм	-	-	-	-	-	-	-
Габариты	Высота	мм	1380	1510	1510	1510	1660	1660	1660
	Глубина	мм	2240	2255	2255	2500	2500	2500	2500
	Ширина	мм	1160	1290	1290	1290	1440	1440	1440
Вес		кг	963,0	1205,0	1205,0	1417,0	1843,0	1843,0	1843,0

* Стоимость продукции указана в рублях и носит исключительно информационный характер и ни при каких условиях не является публичной офертой, определенной положениями Статьи 437 гражданского кодекса Российской Федерации.

** Термостат 60-110°C приобретается отдельно

*** Вентиляторная горелка приобретается отдельно

Внимание!

Технические характеристики оборудования могут быть изменены без предварительного уведомления или каких-либо обязательств со стороны производителя

Для обеспечения правильной эксплуатации изделия необходимо внимательно ознакомится с инструкцией

Котлы прошли испытания и сертифицированы в соответствии с законодательством Российской Федерации

protherm
Всегда на Вашей стороне

			NO 1400-3500						
			NO 1400	NO 1600	NO 1800	NO 2000	NO 2400	NO 3000	NO 3500
Артикул			0010003652	0010003653	0010003654	0010003655	0010003656	0010003657	0010003658
Стоимость*		рубли	1 011 154	1 107 459	1 179 688	1 396 374	1 492 679	1 926 052	2 166 814
Тип котла	Напольный		•	•	•	•	•	•	•
	Электронезависимый		-	-	-	-	-	-	-
Применение	Открытые системы отопления		-	-	-	-	-	-	-
	Закрытые системы отопления		•	•	•	•	•	•	•
"Тип топлива (зависит от типа горелки)"	Природный газ (E)		•	•	•	•	•	•	•
	Сжиженный газ (G30)		•	•	•	•	•	•	•
	Дизельное топливо		•	•	•	•	•	•	•
	Твердое топливо		-	-	-	-	-	-	-
Горелка	Инжекторная		-	-	-		-	-	-
	Вентиляторная ***		•	•	•	•	•	•	•
	Одноступенчатая		•	•	•	•	•	•	•
	Двухступенчатая		•	•	•	•	•	•	•
	Модулирующая		-	-	-		-	-	-
Тип розжига	Пьезорозжиг		-	-	-	-	-	-	-
	Электророзжиг		-	-	-	-	-	-	-
Теплообменник	Тип		3-х ходовой	3-х ходовой	3-х ходовой	3-х ходовой	3-х ходовой	3-х ходовой	3-х ходовой
	Материал		Сталь	Сталь	Сталь	Сталь	Сталь	Сталь	Сталь
	Количество секций		-	-	-	-	-	-	-
Режимы работы	Отопление		•	•	•	•	•	•	•
	Горячее водоснабжение		-	-	-	-	-	-	-
Отопительный контур									
Камера сгорания	Открытая		-	-	-	-	-	-	-
	Закрытая		•	•	•	•	•	•	•
Полезная мощность (газ)	Газ	кВт	1400	1600	1800	2000	2400	3000	3500
	Дизельное топливо	кВт	1400	1600	1800	2000	2400	3000	3500
	Дрова	кВт	-	-	-	-	-	-	-
	Уголь	кВт	-	-	-	-	-	-	-
Время сгорания	Дрова	час	-	-	-	-	-	-	-
	Уголь	час	-	-	-	-	-	-	-
Максимальная длина полена		см	-	-	-	-	-	-	-
КПД		%	92,29	92,33	92,31	92,29	92,31	92,31	92,30
Диапазон результативной температуры **		°C	60-90	60-90	60-90	60-90	60-90	60-90	60-90
Рабочее давление отопительного контура	Минимальное	Атм	1,0	1,0	1,0	1,0	1,0	1,0	1,0
	Максимальное	Атм	5,0	5,0	5,0	5,0	5,0	5,0	5,0
Объем расширительного бака системы отопления		л	-	-	-	-	-	-	-
Контур подачи газа									
Номинальное давление газа	Природный газ (E)	мм.в.ст	-	-	-	-	-	-	-
	Сжиженный газ (G30)	мм.в.ст	-	-	-	-	-	-	-
Управление									
Терморегуляторы	Exabasic		-	-	-	-	-	-	-
	Exacontrol		-	-	-	-	-	-	-
	Thermolink B		-	-	-	-	-	-	-
	Thermolink P		-	-	-	-	-	-	-
	Thermolink S		-	-	-	-	-	-	-
	S-RG1		-	-	-	-	-	-	-
	S-RG2		-	-	-	-	-	-	-
	KROMSCHRODER E8.4401		•	•	•	•	•	•	•
	Панель управления NO		•	•	•	•	•	•	•
Управление									
Панель управления	Светодиодная индикация		-	-	-	-	-	-	-
	Жидкокристаллический дисплей		-	-	-	-	-	-	-
	Индикация температуры		•	•	•	•	•	•	•
	Индикация давления теплоносителя		-	-	-	-	-	-	-
	Индикация неисправностей		-	-	-	-	-	-	-
Безопасность									
Безопасность	Датчик тяги		-	-	-	-	-	-	-
	Термостатический регулятор		•	•	•	•	•	•	•
	Контроль пламени		-	-	-	-	-	-	-
	Предохранительный клапан		-	-	-	-	-	-	-
	Датчик перегрева		•	•	•	•	•	•	•
	Защита от промерзания		-	-	-	-	-	-	-
	Антиблокировка насоса		-	-	-	-	-	-	-
Размеры и подключение									
Электрическое подключение	Напряжение/Частота	В/Гц	230	230	230	230	230	230	230
	Потребление	Вт	20	20	20	20	20	20	20
	Класс электрической защиты		-	-	-	-	-	-	-
Присоединительные диаметры	Дымоход	мм	400	400	400	500	500	550	550
	Газопровод	дюйм	-	-	-	-	-	-	-
	Контур отопления	DN	150	150	150	200	200	200	200
	Контур ГВС	дюйм	-	-	-	-	-	-	-
Габариты	Высота	мм	1746	1746	1746	1876	1876	2146	2146
	Глубина	мм	2850	2850	3060	3190	3450	3450	3900
	Ширина	мм	1470	1470	1470	1600	1600	1870	1870
Вес		кг	2600,0	2600,0	2750,0	6350,0	3900,0	5200,0	5700,0

* Стоимость продукции указана в рублях и носит исключительно информационный характер и ни при каких условиях не является публичной офертой, определенной положениями Статьи 437 гражданского кодекса Российской Федерации.
** Термостат 60-110°C приобретается отдельно
*** Вентиляторная горелка приобретается отдельно

Внимание!
Технические характеристики оборудования могут быть изменены без предварительного уведомления или каких-либо обязательств со стороны производителя
Для обеспечения правильной эксплуатации изделия необходимо внимательно ознакомится с инструкцией
Котлы прошли испытания и сертифицированы в соответствии с законодательством Российской Федерации

		NO 70-350									
		NO 70	NO 80	NO 90	NO 100	NO 120	NO 150	NO 200	NO 250	NO 300	NO 350
Длинна головки горелки	mm	200-250	200-250	200-250	200-250	200-250	200-250	200-250	200-250	200-250	200-250
H2	mm	415	415	415	415	415	440	440	440	490	490
H	mm	1 030	1 030	1 030	1 030	1 030	1 080	1 080	1 080	1 080	1 080
H1	mm	855	855	855	855	855	905	905	1 005	1 005	1 005
H4	mm	911	911	911	911	911	961	961	1 061	1 061	1 061
H6	mm	415	415	415	415	415	440	440	440	490	490
L	mm	750	750	750	750	750	800	800	800	900	900
L2	mm	700	700	700	700	700	750	750	750	850	850
P	mm	1 055	1 055	1 195	1 195	1 195	1 440	1 440	1 690	1 690	1 940
P2	mm	630	630	755	755	755	1 000	1 000	1 250	1 250	1 250
P3	mm	413	413	513	513	513	513	513	513	523	523
P4	mm	240	240	265	265	265	475	475	700	725	980
P5	mm	402	402	417	417	417	452	452	452	467	467
øc	mm	200	200	200	200	200	250	250	250	250	250
øb	mm	130	130	130	130	130	160	160	160	160	160
N1	DN	50	50	50	50	50	50	50	50	65	65
N2	DN	50	50	50	50	50	50	50	50	65	65
N3	in	1"	1"	1"	1"	1"	1"	1"	1"	1"	1"
N4	in	1"	1"	1"	1"	1"	1"	1"	1"	1"	1"
N5	in	1"	1"	1"	1"	1"	1"	1"	1"	1"	1"
N6	in	1 1/2"	1 1/2"	1 1/2"	1 1/2"	1 1/2"	1 1/2"	1 1/2"	1 1/2"	1 1/2"	1 1/2"

		NO 420-1300								
		NO 420	NO 510	NO 630	NO 750	NO 870	NO 970	NO 1030	NO 1200	NO 1300
Длинна головки горелки	mm	230-280	270-320	270-320	270-320	270-320	270-320	270-320	270-320	270-320
H2	mm	500	610	610	675	675	675	750	750	750
H	mm	1 190	1 380	1 380	1 510	1 510	1 510	1 660	1 660	1 660
H1	mm	1 015	1 205	1 205	1 335	1 335	1 335	1 485	1 485	1 485
H4	mm	1 095	1 285	1 285	1 417	1 417	1 417	1 568	1 568	1 568
H6	mm	500	610	610	625	625	625	750	750	750
L	mm	940	1 160	1 160	1 290	1 290	1 290	1 440	1 440	1 440
L2	mm	890	1 110	1 110	1 240	1 240	1 240	1 390	1 390	1 390
P	mm	1 900	1 950	2 240	2 255	2 255	2 500	2 500	2 500	2 500
P2	mm	1 502	1 502	1 792	1 753	1 753	2 003	2 003	2 003	2 003
P3	mm	600	663	663	704	704	704	704	704	704
P4	mm	850	850	1 150	1 100	1 100	1 200	1 200	1 200	1 200
P5	mm	450	437	427	451	451	596	596	596	596
øc	mm	250	300	300	350	350	350	400	400	400
øb	mm	225	225	225	280	280	280	280	280	280
N1	DN	80	80	80	100	100	100	125	125	125
N2	DN	80	80	80	100	100	100	125	125	125
N3	in	1"	1"	1"	1"	1"	1"	1"	1"	1"
N4	in	1"	1 1/4"	1 1/4"	1 1/4"	1 1/4"	1 1/4"	1 1/4"	1 1/4"	1 1/4"
N5	in	1 1/4"	1 1/4"	1 1/4"	1 1/2"	1 1/2"	1 1/2"	1 1/2"	1 1/2"	1 1/2"
N6	in	1 1/2"	1 1/2"	1 1/2"	1 1/2"	1 1/2"	1 1/2"	1 1/2"	1 1/2"	1 1/2"

		NO 1400-3500						
		NO 1400	NO 1600	NO 1800	NO 2000	NO 2400	NO 3000	NO 3500
H2	mm	880	880	880	945	945	1 080	1 080
H	mm	1 746	1 746	1 746	1 876	1 876	2 146	2 146
H1	mm	1 630	1 630	1 630	1 760	1 760	2 030	2 030
H6	mm	880	880	880	945	945	1 080	1 080
L	mm	1 470	1 470	1 470	1 600	1 600	1 870	1 870
L2	mm	1 270	1 270	1 270	1 400	1 400	1 670	1 670
P	mm	2 850	2 850	3 060	3 190	3 450	3 450	3 900
P2	mm	2 300	2 300	2 510	2 510	2 770	2 770	3 225
P3	mm	831	831	771	903	903	903	903
P4	mm	1 300	1 300	1 850	1 850	1 950	2 050	2 050
P5	mm	719	719	439	737	594	497	947
P6	mm	350-400	350-400	450-500	450-500	450-500	450-500	450-500
øc	mm	400	400	400	500	500	550	550
øb	mm	320	320	320	360	360	400	400
N1	DN	150	150	150	200	200	200	200
N2	DN	150	150	150	200	200	200	200
N3	in	1"	1"	1"	1"	1"	1"	1"
N4	in	1 1/4"	1 1/4"	1 1/4"	1 1/4"	1 1/4"	1 1/4"	1 1/4"
N5	in	1 1/2"	1 1/2"	1 1/2"	2"	2"	2"	2"
N6	in	1 1/2"	1 1/2"	1 1/2"	1 1/2"	1 1/2"	1 1/2"	1 1/2"
N6	in	1 1/2"	1 1/2"	1 1/2"	1 1/2"	1 1/2"	1 1/2"	1 1/2"

ТАБЛИЦА СОВМЕСТИМОСТИ ВОДОНАГРЕВАТЕЛЕЙ И НАПОЛЬНЫХ КОТЛОВ

			WH B60 Z	FS B100 S	FS B100 Z	FS B200 Z	FS B200 S	FS B300 S	FS B400 S	FS B500 S
Артикул			0010006653	0010003789	1165	1170	1169	0010004333	0010004334	0010004335
Мощность		кВт	16,8	26,1	19,2	43,0	30,0	46,0	46,0	61,0
Напольные котлы										
БОБЕР	20 DLO		-	-	-	-	-	-	-	-
	30 DLO		-	-	-	-	-	-	-	-
	40 DLO		-	-	-	-	-	-	-	-
	50 DLO		-	-	-	-	-	-	-	-
	60 DLO		-	-	-	-	-	-	-	-
ВОЛК	12 KSO		-	-	-	-	-	-	-	-
	12 KSO		-	-	-	-	-	-	-	-
МЕДВЕДЬ	20 TLO		-	-	-	-	-	-	-	-
	30 TLO		-	-	-	-	-	-	-	-
	40 TLO		-	-	-	-	-	-	-	-
	50 TLO		-	-	-	-	-	-	-	-
	20 PLO		O	O	O	AO	AO	AO	AO	S
	30 PLO		OB	O	O	O	O	AO	AO	S
	40 PLO		S	OB	OB	O	O	O	O	AO
	50 PLO		S	O	BS	O	O	O	O	O
	60 PLO		S	B	BS	O	O	O	O	O
	20 KLOM		O	O	O	AO	AO	AO	AO	S
	30 KLOM		S	O	O	O	O	AO	AO	S
	40 KLOM		S	OB	OB	O	O	O	O	AO
	50 KLOM		S	O	BS	O	O	O	O	O
	20 KLZ		-	-	-	-	-	-	-	-
	30 KLZ		-	-	-	-	-	-	-	-
	40 KLZ		-	-	-	-	-	-	-	-
	50 KLZ		-	-	-	-	-	-	-	-
ГРИЗЛИ	65 KLO		S	BS	S	OB	OB	O	O	O
	85 KLO		S	S	S	OB	S	OB	OB	O
	100 KLO		S	S	S	S	S	BS	BS	O
	130 KLO		S	S	S	S	S	S	S	OB
	150 KLO		S	S	S	S	S	S	S	BS
БИЗОН	30 NL		S	O	O	AO	AO	AO	AO	S
	35 NL		S	O	O	O	AO	AO	AO	S
	40 NL		S	O	OB	O	O	O	O	AO
	50 NL		S	O	BS	O	O	O	O	O
	60 NL		S	S	S	O	O	O	O	O
	70 NL		S	S	S	OB	S	OB	OB	O

- Невозможная комбинация
O Оптимальная комбинация
S Неприменимая комбинация
A Возможная комбинация, однако мощность котла значительно меньше тепловоспринимающей способности бойлера, при этом полный нагрев всего объема воды в водонагревателе с 10 до 60 оС длится более 70 минут
B Возможная комбинация, однако мощность котла составляет более 75% от тепловоспринимающей способности водонагревателя, при этом к концу нагрева это приведет к тактованию котла
AO На 1 ступени котла наблюдается режим A, и на 2 ступени достигается режим O - low boiler output; 2nd stage - optimal boiler output
OB На 1 ступени котла наблюдается режим O, и на 2 ступени наблюдается режим B
BS Данная комбинация возможна только при использовании 1-ой ступени мощности, при этом наблюдается режим B. Использование полной мощности при работе на водогреватель не рекомендуется

ДЛЯ ЗАМЕТОК

ДЛЯ ЗАМЕТОК

protherm
Всегда на Вашей стороне

ВОДОНАГРЕВАТЕЛИ

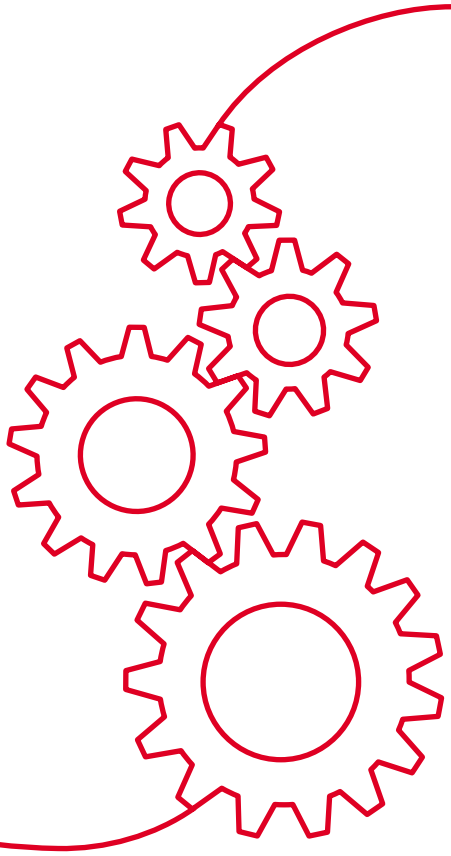

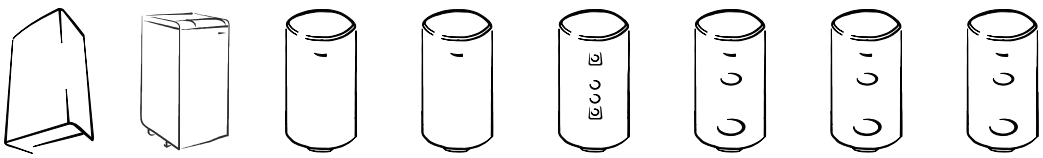

WH B60 Z | FS B100 S | FS B100 Z | FS B200 Z | FS B200 S | FS B300 S | FS B400 S | FS B500 S

protherm
Всегда на Вашей стороне

ВОДОНАГРЕВАТЕЛИ КОСВЕННОГО НАГРЕВА

Бойлер косвенного нагрева для приготовления горячей воды при помощи настенных газовых одноконтурных котлов ПАНТЕРА и настенных электрических котлов СКАТ.

Комбинирование одноконтурных настенных котлов Protherm и бойлера позволяет обеспечивать большое количество горячей воды при малой мощности работы котлов в режиме отопления.

Комплект, состоящий из бойлера и настенного котла Protherm - гармонично сочетает высокую эффективность работы и превосходный дизайн

Возможность расположения бойлера слева или справа от котла, либо установить бойлер под котлом на полу

Эмалированная поверхность бойлера и магниевый анод обеспечивают надежную защиту от образования накипи и коррозии

Качественная полиуретановая изоляция до минимума снижает теплопотери в бойлере

WH B60 Z

ГВС

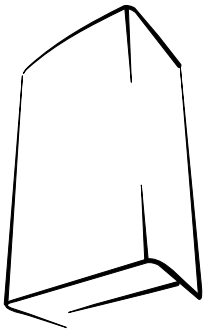

- Бойлер косвенного нагрева
- Предназначен для использования с настенными газовыми одноконтурными котлами ПАНТЕРА и настенными электрическими котлами СКАТ
- Номинальный объем 58 литра
- Производительность горячей воды 13,6 л/мин (при Δt=60°C)
- Продолжительность первого нагрева 8-12 мин. (с 10°C до 60°C)
- Максимальная температура горячей воды 80°C
- Постоянное поддержание заданной температуры
- Магниевый анод для защиты бойлера от коррозии
- Эмалированная поверхность бойлера
- Полиуретановая теплоизоляция
- Встроенный расширительный бак объемом 2 литра
- Предохранительный клапан
- Встроенный сливной вентиль
- Вес без воды 52 кг.
- Гарантия завода производителя 2 года

WH B60Z **36 355 ₽**
Артикул 0010006653
Номинальный объем 58,0 литра

Внимание!
Стоимость продукции указана в рублях и носит исключительно информационный характер и ни при каких условиях не является публичной офертой, определенной положениями Статьи 437 гражданского кодекса Российской Федерации.
Технические характеристики оборудования могут быть изменены без предварительного уведомления или каких-либо обязательств со стороны производителя.
Для обеспечения правильной эксплуатации изделия необходимо внимательно ознакомится с инструкцией.
Вся продукция прошла испытания и сертифицирована в соответствии с законодательством Российской Федерации

ВОДОНАГРЕВАТЕЛИ КОСВЕННОГО НАГРЕВА

protherm
Всегда на Вашей стороне

Цилиндрические бойлеры косвенного нагрева для приготовления горячей воды при помощи напольных или настенных котлов Protherm (мощностью до 100 кВт).

Эмалированная поверхность бойлера и титановый анод обеспечивают надежную защиту от образования накипи и коррозии

Качественная полиуретановая изоляция до минимума снижает теплопотери в бойлере

WH B100 Z

ГВС

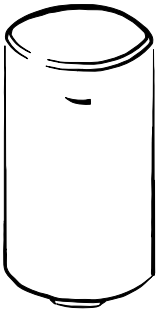

- Навесной цилиндрический водонагреватель косвенного нагрева
- Предназначен для использования с настенными и напольными котлами Protherm
- Номинальный объем 100 литров
- Производительность горячей воды 16,2 л/мин
- Продолжительность первого нагрева (с 10°C до 60°C) 18,0 мин
- Максимальная температура горячей воды 80°C
- Постоянное поддержание заданной температуры
- Титановый анод для защиты бойлера от коррозии
- Антибактериальная защита
- Эмалированная поверхность бойлера
- Полиуретановая изоляция
- Антибактериальная защита
- Эмалированная поверхность бойлера
- Полиуретановая теплоизоляция
- Гарантия завода производителя 2 года

FS B100Z
Артикул 1165
Номинальный объем 100,0 литров

25 954 ₽

Внимание!
Стоимость продукции указана в рублях и носит исключительно информационный характер и ни при каких условиях не является публичной офертой, определенной положениями Статьи 437 гражданского кодекса Российской Федерации.
Технические характеристики оборудования могут быть изменены без предварительного уведомления или каких-либо обязательств со стороны производителя.
Для обеспечения правильной эксплуатации изделия необходимо внимательно ознакомится с инструкцией.
Вся продукция прошла испытания и сертифицирована в соответствии с законодательством Российской Федерации

Всегда на Вашей стороне

ВОДОНАГРЕВАТЕЛИ КОСВЕННОГО НАГРЕВА

Цилиндрические бойлеры косвенного нагрева для приготовления горячей воды при помощи напольных или настенных котлов Protherm (мощностью до 100 кВт).

Эмалированная поверхность бойлера и титановый анод обеспечивают надежную защиту от образования накипи и коррозии

Качественная полиуретановая изоляция до минимума снижает теплопотери в бойлере

WH B200 Z

ГВС

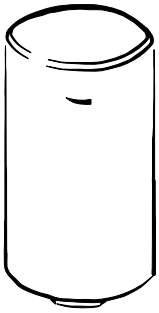

- Навесной цилиндрический водонагреватель косвенного нагрева
- Предназначен для использования с настенными и напольными котлами Protherm
- Номинальный объем 200 литров
- Производительность горячей воды 24,2 л/мин
- Продолжительность первого нагрева (с 10°C до 60°C) 22,5 мин
- Максимальная температура горячей воды 80°C
- Постоянное поддержание заданной температуры
- Титановый анод для защиты бойлера от коррозии
- Антибактериальная защита
- Эмалированная поверхность бойлера
- Полиуретановая изоляция
- Антибактериальная защита
- Эмалированная поверхность бойлера
- Полиуретановая теплоизоляция
- Гарантия завода производителя 2 года

FS B200Z
Артикул 1170
Номинальный объем 200,0 литров

33 755 ₽

ВОДОНАГРЕВАТЕЛИ КОСВЕННОГО НАГРЕВА

protherm
Всегда на Вашей стороне

Бойлер косвенного нагрева для приготовления горячей воды при помощи напольных чугунных котлов МЕДВЕДЬ (мощностью до 100 кВт). Бойлер и напольный котел МЕДВЕДЬ - комплект, гармонично сочетающий высокую эффективность работы и превосходный дизайн

Отображение температуры горячей воды на панели управления

Эмалированная поверхность бойлера и магниевый анод обеспечивают надежную защиту от образования накипи и коррозии

Качественная полиуретановая изоляция до минимума снижает теплопотери в бойлере

FS B100 S

ГВС

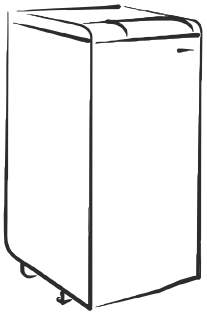

- Напольный бойлер косвенного нагрева
- Предназначен для использования с чугунными напольными котлами МЕДВЕДЬ
- Номинальный объем 95 литров
- Индикация температуры горячей воды в бойлере на панели управления
- Производительность горячей воды 18,3 л/мин
- Продолжительность первого нагрева 13 мин. (с 10°C до 60°C)
- Максимальная температура горячей воды 80°C
- Постоянное поддержание заданной температуры
- Магниевый анод для защиты бойлера от коррозии
- Эмалированная поверхность бойлера
- Полиуретановая теплоизоляция
- Вес без воды 46 кг.
- Гарантия завода производителя 2 года

FS B100S
Артикул 0010003789
Номинальный объем 95,0 литров

38 859 ₽

protherm
Всегда на Вашей стороне

ВОДОНАГРЕВАТЕЛИ КОСВЕННОГО НАГРЕВА

Цилиндрические бойлеры косвенного нагрева для приготовления горячей воды при помощи напольных или настенных котлов Protherm (мощностью до 100 кВт).

Эмалированная поверхность бойлера и титановый анод обеспечивают надежную защиту от образования накипи и коррозии

Качественная полиуретановая изоляция до минимума снижает теплопотери в бойлере

FS B200 S

ГВС

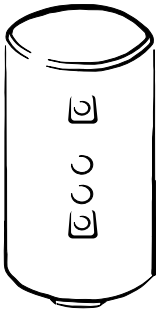

- Навесной цилиндрический водонагреватель косвенного нагрева
- Предназначен для использования с настенными и напольными котлами Protherm
- Номинальный объем 200 литров
- Производительность горячей воды 32,6 л/мин
- Продолжительность первого нагрева (с 10°C до 60°C) 16,0 мин
- Максимальная температура горячей воды 80°C
- Постоянное поддержание заданной температуры
- Титановый анод для защиты бойлера от коррозии
- Антибактериальная защита
- Эмалированная поверхность бойлера
- Гарантия завода производителя 2 года

FS B200S
Артикул 1169
Номинальный объем 200,0 литров

46 756 ₽

Внимание!
Стоимость продукции указана в рублях и носит исключительно информационный характер и ни при каких условиях не является публичной офертой, определенной положениями Статьи 437 гражданского кодекса Российской Федерации.
Технические характеристики оборудования могут быть изменены без предварительного уведомления или каких-либо обязательств со стороны производителя.
Для обеспечения правильной эксплуатации изделия необходимо внимательно ознакомится с инструкцией.
Вся продукция прошла испытания и сертифицирована в соответствии с законодательством Российской Федерации

ВОДОНАГРЕВАТЕЛИ КОСВЕННОГО НАГРЕВА

protherm
Всегда на Вашей стороне

Цилиндрические бойлеры косвенного нагрева для приготовления горячей воды при помощи напольных котлов ГРИЗЛИ (мощностью от 100 кВт). Оптимальное решения для приготовления горячей воды в очень большом объеме.

Эмалированная поверхность бойлера и магниевый анод обеспечивают надежную защиту от образования накипи и коррозии

Качественная полиуретановая изоляция до минимума снижает теплопотери в бойлере

FS B300 S

ГВС

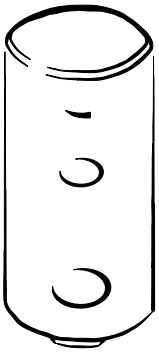

- Напольный цилиндрический водонагреватель косвенного нагрева
- Предназначен для использования с настенными и напольными котлами Protherm
- Номинальный объем 295 литров
- Производительность горячей воды 46,2 л/мин
- Максимальная температура горячей воды 85°C
- Постоянное поддержание заданной температуры
- Магниевый анод для защиты бойлера от коррозии
- Антибактериальная защита
- Эмалированная поверхность бойлера
- Полиуретановая изоляция
- Гарантия 2 года

FS B300S **59 757 ₽**
Артикул 0010004333
Номинальный объем 300,0 литров

Внимание!
Стоимость продукции указана в рублях и носит исключительно информационный характер и ни при каких условиях не является публичной офертой, определенной положениями Статьи 437 гражданского кодекса Российской Федерации.
Технические характеристики оборудования могут быть изменены без предварительного уведомления или каких-либо обязательств со стороны производителя.
Для обеспечения правильной эксплуатации изделия необходимо внимательно ознакомится с инструкцией.
Вся продукция прошла испытания и сертифицирована в соответствии с законодательством Российской Федерации

protherm
Всегда на Вашей стороне

ВОДОНАГРЕВАТЕЛИ КОСВЕННОГО НАГРЕВА

Цилиндрические бойлеры косвенного нагрева для приготовления горячей воды при помощи напольных котлов ГРИЗЛИ (мощностью от 100 кВт). Оптимальное решения для приготовления горячей воды в очень большом объеме.

Эмалированная поверхность бойлера и магниевый анод обеспечивают надежную защиту от образования накипи и коррозии

Качественная полиуретановая изоляция до минимума снижает теплопотери в бойлере

FS B400 S

ГВС

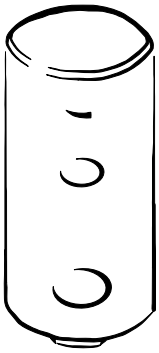

- Напольный цилиндрический водонагреватель косвенного нагрева
- Предназначен для использования с настенными и напольными котлами Protherm
- Номинальный объем 404 литров
- Производительность горячей воды 51,9 л/мин
- Максимальная температура горячей воды 85°C
- Постоянное поддержание заданной температуры
- Магниевый анод для защиты бойлера от коррозии
- Антибактериальная защита
- Эмалированная поверхность бойлера
- Полиуретановая изоляция
- Гарантия 2 года

FS B400S **72 758 ₽**
Артикул 0010004334
Номинальный объем 400,0 литров

Внимание!
Стоимость продукции указана в рублях и носит исключительно информационный характер и ни при каких условиях не является публичной офертой, определенной положениями Статьи 437 гражданского кодекса Российской Федерации.
Технические характеристики оборудования могут быть изменены без предварительного уведомления или каких-либо обязательств со стороны производителя.
Для обеспечения правильной эксплуатации изделия необходимо внимательно ознакомится с инструкцией.
Вся продукция прошла испытания и сертифицирована в соответствии с законодательством Российской Федерации

ВОДОНАГРЕВАТЕЛИ КОСВЕННОГО НАГРЕВА

protherm
Всегда на Вашей стороне

Цилиндрические бойлеры косвенного нагрева для приготовления горячей воды при помощи напольных котлов ГРИЗЛИ (мощностью от 100 кВт). Оптимальное решения для приготовления горячей воды в очень большом объеме.

Эмалированная поверхность бойлера и магниевый анод обеспечивают надежную защиту от образования накипи и коррозии

Качественная полиуретановая изоляция до минимума снижает теплопотери в бойлере

FS B500 S

ГВС

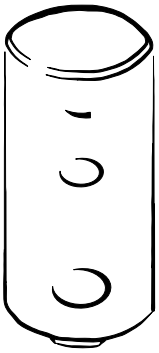

- Напольный цилиндрический водонагреватель косвенного нагрева
- Предназначен для использования с настенными и напольными котлами Protherm
- Номинальный объем 496 литров
- Производительность горячей воды 59,1 л/мин
- Максимальная температура горячей воды 85°C
- Постоянное поддержание заданной температуры
- Магниевый анод для защиты бойлера от коррозии
- Антибактериальная защита
- Эмалированная поверхность бойлера
- Полиуретановая изоляция
- Гарантия 2 года

FS B500S
Артикул 0010004335
Номинальный объем 500,0 литров

83 159 ₽

Внимание!
Стоимость продукции указана в рублях и носит исключительно информационный характер и ни при каких условиях не является публичной офертой, определенной положениями Статьи 437 гражданского кодекса Российской Федерации.
Технические характеристики оборудования могут быть изменены без предварительного уведомления или каких-либо обязательств со стороны производителя.
Для обеспечения правильной эксплуатации изделия необходимо внимательно ознакомится с инструкцией.
Вся продукция прошла испытания и сертифицирована в соответствии с законодательством Российской Федерации

protherm
Всегда на Вашей стороне

			ВОДОНАГРЕВАТЕЛИ КОСВЕННОГО НАГРЕВА				
			WH B60 Z	FS B100 S	FS B100 Z	FS B200 Z	FS B200 S
Артикул			0010006653	0010003789	1165	1170	1169
Стоимость*		рубли	36 355	38 859	25 954	33 755	46 756
Тип бойлера	Прямоугольный		•	•	-	-	-
	Цилиндрический		-	-	•	•	•
	Накопительный		•	•	•	•	•
	Настенный		•	-	•	•	-
	Напольный		-	•	-	-	•
Номинальный объем бойлера		л	58,0	95,0	100,0	200,0	200,0
Тип теплобменника	Стальной		•	•	•	•	•
	Трубчатый		•	•	•	•	•
Линия рециркуляции горячей воды		л	-	•	-	-	•
Площадь поверхности теплообменника		м2	0,54	0,90	0,66	0,96	1,21
Объем встроенного расширительного бака		л	2,0	-	-	-	-
Время нагрева бойлера от 10°С до 60°С		мин	12	13	18	22	16
Производительносить горячей воды при Δt = 600С		л/мин	13,6	18,3	16,2	24,2	32,6
Максимальная температура нагрева воды		°С	80	80	80	80	80
Рабочее давление в контуре ГВС	Минимальная	л/мин	1,0	1,0	1,0	1,0	1,0
	Максимальное	л/мин	6,0	6,0	6,0	6,0	6,0
Защите от накипи и коррозии	Магниевый анод		•	•	•	•	•
Эмалированная поверхность	Эмалированная поверхность		•	•	•	•	•
Антибактериальная защита			•	•	•	•	•
Теплоизоляция	Полиуретановая		•	•	•	•	•
Эмалированная поверхность	Эмалированное покрытие		•	•	•	•	•
Индикация температуры			-	•	-	-	-
Датчик температуры			-	•	•	•	•
Подержание заданной температуры			-	•	•	•	•
Сливной штуцер			•	•	•	•	•
Электрическое подключение	Напряжение/Частота	В/Гц	-	230/50	230/50	230/50	230/50
	Потребление	Вт	-	250	250	250	250
	Класс электрической защиты		-	IP 40	IP 40	IP 40	IP 40
Присоединительные диаметры	Контур отопления	дюйм	3/4"	3/4"	1"	1"	1"
	Контур ГВС	дюйм	1/2"	1/2"	3/4"	1"	3/4"
	Контур рециркуляции	дюйм	-	3/8"	-	-	-
Габариты	Высота	мм	900	880	865	1570	1270
	Глубина	мм	420	520	-	-	-
	Ширина	мм	410	550	-	-	-
	Диаметр	мм	-	-	501	505	577
Вес, без воды		кг	52,0	46,0	49,0	73,0	90,0

* Стоимость продукции указана в рублях и носит исключительно информационный характер и ни при каких условиях не является публичной офертой, определенной положениями Статьи 437 гражданского кодекса Российской Федерации.

Внимание!

Технические характеристики оборудования могут быть изменены без предварительного уведомления или каких-либо обязательств со стороны производителя
Для обеспечения правильной эксплуатации изделия необходимо внимательно ознакомится с инструкцией
Водонагреватели прошли испытания и сертифицированы в соответствии с законодательством Российской Федерации

			ВОДОНАГРЕВАТЕЛИ КОСВЕННОГО НАГРЕВА		
			FS B300 S	FS B400 S	FS B500 S
Артикул			0010004333	0010004334	0010004335
Стоимость*		рубли	59 757	72 758	83 159
Тип бойлера	Прямоугольный		-	-	-
	Цилиндрический		•	•	•
	Накопительный		•	•	•
	Настенный		-	-	-
	Напольный		•	•	•
Номинальный объем бойлера		л	295,0	404,0	496,0
Тип теплобменника	Стальной		•	•	•
	Трубчатый		•	•	•
Линия рециркуляции горячей воды		л	•	•	•
Площадь поверхности теплообменника		м2	1,60	1,50	2,10
Объем встроенного расширительного бака		л	-	-	-
Время нагрева бойлера от 10°С до 60°С		мин			
Производительносить горячей воды при Δt = 600С		л/мин	46,2	51,9	59,1
Максимальная температура нагрева воды		°С	85	85	85
Рабочее давление в контуре ГВС	Минимальная	л/мин	1,0	1,0	1,0
	Максимальное	л/мин	10,0	10,0	10,0
Защите от накипи и коррозии	Магниевый анод		•	•	•
Эмалированная поверхность	Эмалированная поверхность		•	•	•
Антибактериальная защита			•	•	•
Теплоизоляция	Полиуретановая		•	•	•
Эмалированная поверхность	Эмалированное покрытие		•	•	•
Индикация температуры			-	-	-
Датчик температуры			•	•	•
Подержание заданной температуры			•	•	•
Сливной штуцер			•	•	•
Электрическое подключение	Напряжение/Частота	В/Гц	-	-	-
	Потребление	Вт	-	-	-
	Класс электрической защиты		-	-	-
Присоединительные диаметры	Контур отопления	дюйм	1"	1"	1"
	Контур ГВС	дюйм	1"	1"	1"
	Контур рециркуляции	дюйм	3/4"	3/4"	3/4"
Габариты	Высота	мм	1775	1470	1775
	Глубина	мм	-	-	-
	Ширина	мм	-	-	-
	Диаметр	мм	500	650	650
Вес, без воды		кг	125,0	145,0	165,0

* Стоимость продукции указана в рублях и носит исключительно информационный характер и ни при каких условиях не является публичной офертой, определенной положениями Статьи 437 гражданского кодекса Российской Федерации.

Внимание!

Технические характеристики оборудования могут быть изменены без предварительного уведомления или каких-либо обязательств со стороны производителя
Для обеспечения правильной эксплуатации изделия необходимо внимательно ознакомится с инструкцией
Водонагреватели прошли испытания и сертифицированы в соответствии с законодательством Российской Федерации

protherm
Всегда на Вашей стороне

			ТАБЛИЦА СОВМЕСТИМОСТИ ВОДОНАГРЕВАТЕЛЕЙ И НАСТЕННЫХ ГАЗОВЫХ КОТЛОВ							
			WH B60 Z	FS B100 S	FS B100 Z	FS B200 Z	FS B200 S	FS B300 S	FS B400 S	FS B500 S
Артикул			0010006653	0010003789	1165	1170	1169	0010004333	0010004334	0010004335
Мощность		кВт	16,8	26,1	19,2	43,0	30,0	46,0	46,0	61,0
Настенные котлы										
ГЕПАРД	11 MOV		-	-	-	-	-	-	-	-
	11 MTV		-	-	-	-	-	-	-	-
	23 MOV		-	-	-	-	-	-	-	-
	23 MTV		-	-	-	-	-	-	-	-
ПАНТЕРА	25 KOO		O	O	O	O	O	O	A	A
	25 KTO		O	O	O	O	O	O	A	A
	25 KOV		-	-	-	-	-	-	-	-
	25 KTV		-	-	-	-	-	-	-	-
	30 KTV		-	-	-	-	-	-	-	-
ТИГР	12 KOZ		-	-	-	-	-	-	-	-
	12 KTZ		-	-	-	-	-	-	-	-
	24 KOZ		-	-	-	-	-	-	-	-
	24 KTZ		-	-	-	-	-	-	-	-

			ТАБЛИЦА СОВМЕСТИМОСТИ ВОДОНАГРЕВАТЕЛЕЙ И НАСТЕННЫХ ЭЛЕКТРИЧЕСКИХ КОТЛОВ							
			WH B60 Z	FS B100 S	FS B100 Z	FS B200 Z	FS B200 S	FS B300 S	FS B400 S	FS B500 S
Артикул			0010006653	0010003789	1165	1170	1169	0010004333	0010004334	0010004335
Мощность		кВт	16,8	26,1	19,2	43,0	30,0	46,0	46,0	61,0
Настенные котлы										
СКАТ	6 KR 13		O	A	A	S	S	S	S	S
	9 KR 13		O	A	O	A	A	S	S	S
	12 KR 13		O	O	O	A	A	A	A	S
	14 KR 13		O	O	O	O	O	A	A	S
	18 KR 13		O	O	O	O	O	O	A	S
	21 KR 13		O	O	O	O	O	O	A	S
	24 KR 13		O	O	O	O	O	O	A	S
	28 KR 13		O	O	O	O	O	O	A	A

- Невозможная комбинация
O Оптимальная комбинация
S Неприменимая комбинация
A Возможная комбинация, однако мощность котла значительно меньше тепловоспринимающей способности бойлера, при этом полный нагрев всего объема воды в водонагревателе с 10 до 60 оС длится более 70 минут
B Возможная комбинация, однако мощность котла составляет более 75% от тепловоспринимающей способности водонагревателя, при этом к концу нагрева это приведет к тактованию котла
AO На 1 ступени котла наблюдается режим A, и на 2 ступени достигается режим O - low boiler output; 2nd stage - optimal boiler output
OB На 1 ступени котла наблюдается режим O, и на 2 ступени наблюдается режим B
BS Данная комбинация возможна только при использовании 1-ой ступени мощности, при этом наблюдается режим B. Использование полной мощности при работе на водогреватель не рекомендуется

protherm
Всегда на Вашей стороне

			ТАБЛИЦА СОВМЕСТИМОСТИ ВОДОНАГРЕВАТЕЛЕЙ И НАПОЛЬНЫХ КОТЛОВ							
			WH B60 Z	FS B100 S	FS B100 Z	FS B200 Z	FS B200 S	FS B300 S	FS B400 S	FS B500 S
Артикул			0010006653	0010003789	1165	1170	1169	0010004333	0010004334	0010004335
Мощность		кВт	16,8	26,1	19,2	43,0	30,0	46,0	46,0	61,0
Напольные котлы										
БОБЕР	20 DLO		-	-	-	-	-	-	-	-
	30 DLO		-	-	-	-	-	-	-	-
	40 DLO		-	-	-	-	-	-	-	-
	50 DLO		-	-	-	-	-	-	-	-
	60 DLO		-	-	-	-	-	-	-	-
ВОЛК	12 KSO		-	-	-	-	-	-	-	-
	12 KSO		-	-	-	-	-	-	-	-
МЕДВЕДЬ	20 TLO		-	-	-	-	-	-	-	-
	30 TLO		-	-	-	-	-	-	-	-
	40 TLO		-	-	-	-	-	-	-	-
	50 TLO		-	-	-	-	-	-	-	-
	20 PLO		O	O	O	AO	AO	AO	AO	S
	30 PLO		OB	O	O	O	O	AO	AO	S
	40 PLO		S	OB	OB	O	O	O	O	AO
	50 PLO		S	O	BS	O	O	O	O	O
	60 PLO		S	B	BS	O	O	O	O	O
	20 KLOM		O	O	O	AO	AO	AO	AO	S
	30 KLOM		S	O	O	O	O	AO	AO	S
	40 KLOM		S	OB	OB	O	O	O	O	AO
	50 KLOM		S	O	BS	O	O	O	O	O
	20 KLZ		-	-	-	-	-	-	-	-
	30 KLZ		-	-	-	-	-	-	-	-
	40 KLZ		-	-	-	-	-	-	-	-
	50 KLZ		-	-	-	-	-	-	-	-
ГРИЗЛИ	65 KLO		S	BS	S	OB	OB	O	O	O
	85 KLO		S	S	S	OB	S	OB	OB	O
	100 KLO		S	S	S	S	S	BS	BS	O
	130 KLO		S	S	S	S	S	S	S	OB
	150 KLO		S	S	S	S	S	S	S	BS
БИЗОН	30 NL		S	O	O	AO	AO	AO	AO	S
	35 NL		S	O	O	O	AO	AO	AO	S
	40 NL		S	O	OB	O	O	O	O	AO
	50 NL		S	O	BS	O	O	O	O	O
	60 NL		S	S	S	O	O	O	O	O
	70 NL		S	S	S	OB	S	OB	OB	O

- Невозможная комбинация
O Оптимальная комбинация
S Неприменимая комбинация
A Возможная комбинация, однако мощность котла значительно меньше тепловоспринимающей способности бойлера, при этом полный нагрев всего объема воды в водонагревателе с 10 до 60 оС длится более 70 минут
B Возможная комбинация, однако мощность котла составляет более 75% от тепловоспринимающей способности водонагревателя, при этом к концу нагрева это приведет к тактованию котла
AO На 1 ступени котла наблюдается режим A, и на 2 ступени достигается режим O - low boiler output; 2nd stage - optimal boiler output
OB На 1 ступени котла наблюдается режим O, и на 2 ступени наблюдается режим B
BS Данная комбинация возможна только при использовании 1-ой ступени мощности, при этом наблюдается режим B. Использование полной мощности при работе на водогреватель не рекомендуется

ДЛЯ ЗАМЕТОК

ДЛЯ ЗАМЕТОК

protherm

Всегда на Вашей стороне

РЕГУЛЯТОРЫ

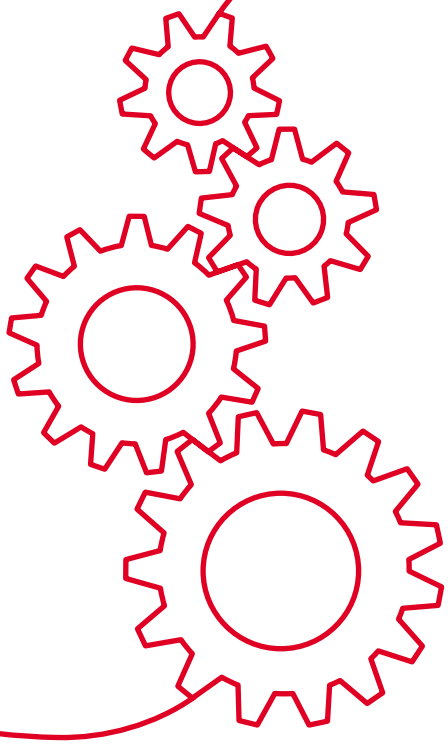

EXABASIC

EXACONTROL

TERMOLINK P

S-RG1

S-RG2

E8.4401

NO

КОМНАТНЫЕ ТЕРМОРЕГУЛЯТОРЫ

Аксессуары

EXABASIC

- Комнатный регулятор температуры
- 2-позиционное управление (Включение / Выключение)
- Габариты (Высота x Глубина x Ширина), mm – 83x33x83

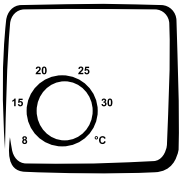

EXABASIC 1 041 ₽

Артикул 0000006195

EXACONTROL

- Комнатный регулятор температуры
- 2-позиционное управление (Включение / Выключение)
- Индикация температуры в помещении
- Электропитание от батареек типа AA
- Индикация заряда батареек
- Защита от замерзания
- Габариты (Высота x Глубина x Ширина), mm – 95x40x96

EXACONTROL 1 734 ₽

Артикул 0020159367

TERMOLINK B

- Комнатный регулятор температуры
- Интерфейс e-Bus
- Управление одним отопительным контуром без смесителя
- Возможность режима модуляции
- Установка температуры горячей воды и температуры в помещении
- Напряжение 230/50, IP30
- Габариты (Высота x Глубина x Ширина), mm – 90x30x96

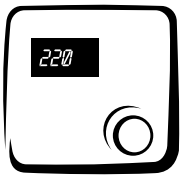

TERMOLINK B 4 111 ₽

Артикул 0020035406

Внимание!
Стоимость продукции указана в рубля и носит исключительно информационный характер и ни при каких условиях не является публичной офертой, определенной положениями Статьи 437 гражданского кодекса Российской Федерации.
Технические характеристики оборудования могут быть изменены без предварительного уведомления или каких-либо обязательств со стороны производителя
Для обеспечения правильной эксплуатации изделия необходимо внимательно ознакомится с инструкцией
Регуляторы прошли испытания и сертифицированы в соответствии с законодательством Российской Федерации

protherm
Всегда на Вашей стороне

КОМНАТНЫЕ ТЕРМОРЕГУЛЯТОРЫ

Аксессуары

TERMOLINK P

- Комнатный регулятор температуры
- Интерфейс e-Bus
- Программируемое переключение суточных и недельных режимов работы
- 3 временных периода отопления в сутки
- Возможность режима модуляции
- Количество температурных режимов 1-7
- Защита от замерзания
- Напряжение 230/50, IP30
- Габариты (Высота x Глубина x Ширина), mm – 97x35x147

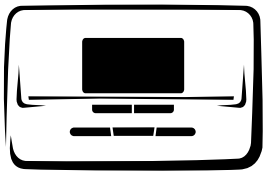

TERMOLINK P **4 423 ₽**

Артикул 0020118083

TERMOLINK S

- Комнатный регулятор температуры
- 2-позиционное управление (Включение / Выключение)
- Программируемое переключение суточных и недельных режимов работы
- 3 временных периода отопления в сутки
- Возможность режима модуляции
- Защита от замерзания
- Управление одним отопительным контуром без смесителя
- Количество температурных режимов 1-6
- Напряжение 230/50, IP30
- Габариты (Высота x Глубина x Ширина), mm – 100x38x152

TERMOLINK S **5 151 ₽**

Артикул 0020035407

Внимание!
Стоимость продукции указана в рублях и носит исключительно информационный характер и ни при каких условиях не является публичной офертой, определенной положениями Статьи 437 гражданского кодекса Российской Федерации.
Технические характеристики оборудования могут быть изменены без предварительного уведомления или каких-либо обязательств со стороны производителя
Для обеспечения правильной эксплуатации изделия необходимо внимательно ознакомится с инструкцией
Регуляторы прошли испытания и сертифицированы в соответствии с законодательством Российской Федерации

protherm
Всегда на Вашей стороне

КАСКАДНЫЕ РЕГУЛЯТОРЫ

Аксессуары

Комплект управления S-RG2

- Погодозависимое управление котлом с одно / двух-ступенчатой горелкой
- Управление прямым контуром отопления
- Управление бойлером
- Управление смесительным контуром
- Возможность подключения нескольких котлов в каскад

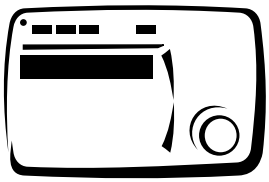

S-RG2 — 45 737 ₽

Артикул S-RG2
Регулятор RVA 63.242 - 1 шт.
Клеммы SVA 63.242 - 1 комплект
Погружной датчик QAZ 21.5220 - 2 шт.
Датчик наружной температуры QAC 31/101 - 1 шт.
Накладной датчик QAD21/209 - 1 шт.

KROMSCHRODER E8.4401

- Погодозависимое управление котлом с двухступенчатой горелкой
- Управление прямым контуром отопления
- Управление циркуляционными насосами
- Управление бойлером
- Управление смесительным контуром
- Возможность подключения до 4-х котлов в каскад
- Автоматическое переключение режима «ЗИМА / ЛЕТО»

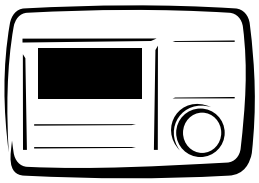

KROMSCHRODER E8.4401 — 29 067 ₽

Артикул 0020032151
Каскадный регулятор KROMSCHRODER E8.4401– 1 шт.

Панель управления котлов серии NO

- Погодозависимое управление котлом с одно / двухступенчатой горелкой
- Управление прямым контуром отопления
- Управление бойлером
- Управление смесительным контуром
- Возможность подключения нескольких котлов в каскад

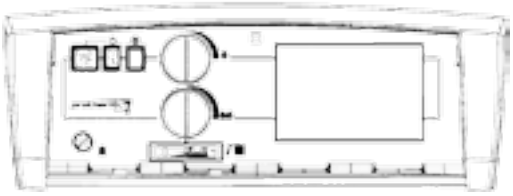

Панель управления котлов серии NO — 13 705 ₽

Артикул 0010003659

Внимание!
Стоимость продукции указана в рублях, и носит исключительно информационный характер и ни при каких условиях не является публичной офертой, определенной положениями Статьи 437 гражданского кодекса Российской Федерации.
Технические характеристики оборудования могут быть изменены без предварительного уведомления или каких-либо обязательств со стороны производителя
Для обеспечения правильной эксплуатации изделия необходимо внимательно ознакомится с инструкцией
Регуляторы прошли испытания и сертифицированы в соответствии с законодательством Российской Федерации

			КОМНАТНЫЕ ТЕРМОРЕГУЛЯТОРЫ				
			Exabasic	Exacontrol	Thermolink B	Thermolink S	Thermolink P
Артикул			0000006195	0020159367	0020035406	0020035407	0020118083
Стоимость*		рубли	1 041	1 734	4 111	5 151	4 423
Подключение	Проводное		•	•	•	•	•
	Безпроводное		-	-	-	-	-
Интерфейс управления eBus			-	-	•	-	•
Регулирование	Двухступенчатое		•	•	-	-	-
	Пропорциональное		-	-	•	•	•
Диапазон настраиваемых температур	Отопление	°C	8-30	5-35	5 - 30	5 - 30	5 - 30
Диапазон регулируемой температуры	Водоснабжение		-	-	-	38 - 65	38 - 65
Панель управления	Жидкокристаллический дисплей		-	•	•	•	•
	Индикация режима		-	•	•	•	•
	Индикация температуры		-	•	•	•	•
	Индикация времени		-	-	-	•	•
	Индикация разряжения батарей		-	•	-	•	-
Управление	Система отопления		•	•	•	•	•
	Горячее водоснабжение		-	-	-	•	•
Количество температурных режимов	Минимальное		1	1	1	1	1
	Максимальное		1	1	1	6	6
Программы	Суточная		-	-	-	•	•
	Недельная		-	-	-	•	•
	"Отпуск"		-	-	-	•	•
	"Comfort"		-	-	-	•	-
	"ECO"		-	-	-	•	-
	Защита от замерзания		-	•	•	•	•
Электрическое подключение	Напряжение/Частота	В/Гц	24-230/50	24-230/50	-	-	-
	Алкалиновые батареи 1,5В	Тип / шт	-	AA / 2	AA / 2	AA / 2	-
	Класс электрической защиты		IP30	IP30	IP20	IP20	IP20
Габариты	Высота	мм	83	95	96	100	97
	Глубина	мм	34	40	30	31	35
	Ширина	мм	83	95	96	152	146

* Стоимость продукции указана в рублях, действительна с 1 января 2014 года и носит исключительно информационный характер и ни при каких условиях не является публичной офертой, определенной положениями Статьи 437 гражданского кодекса Российской Федерации.

Внимание!

Технические характеристики оборудования могут быть изменены без предварительного уведомления или каких-либо обязательств со стороны производителя

Для обеспечения правильной эксплуатации изделия необходимо внимательно ознакомится с инструкцией

Водонагреватели прошли

protherm
Всегда на Вашей стороне

			S-RG2	Kromschreder E8.4401
Артикул			S-RG2	0020032151
Стоимость*		рубли	45 737	29 607
Подключение	Проводное		•	•
	Безпроводное		-	-
Интерфейс управления eBus			-	-
Регулирование	Двухступенчатое		•	•
	Пропорциональное		-	-
Диапазон настраиваемых температур	Отопление	°C	8 - (95)	8 - (95)
Диапазон регулируемой температуры	Водоснабжение	°C	8 - (80)	8 - (80)
Панель управления	Жидкокристаллический дисплей		•	•
	Индикация режима		•	•
	Индикация температуры		•	•
	Индикация времени		•	•
	Индикация разряжения батарей		-	-
Управление	Система отопления		•	•
	Горячее водоснабжение		•	•
Количество контуров	Прямой		•	•
	Смесительный		•	•
Программы	Суточная		-	-
	Недельная		-	-
	"Отпуск"		-	-
	"Comfort"		-	-
	"ECO"		•	-
	Защита от замерзания		•	•
Электрическое подключение	Напряжение/Частота	В/Гц	230/50	230/50
	Алкалиновые батареи 1,5В	Тип / шт	-	-
	Класс электрической защиты		IP 40	IP 40
Габариты	Высота	мм	96	92
	Глубина	мм	81	61
	Ширина	мм	144	138

* Стоимость продукции указана в рублях, действительна с 1 января 2014 года и носит исключительно информационный характер и ни при каких условиях не является публичной офертой, определенной положениями Статьи 437 гражданского кодекса Российской Федерации.

Внимание!

Технические характеристики оборудования могут быть изменены без предварительного уведомления или каких-либо обязательств со стороны производителя

Для обеспечения правильной эксплуатации изделия необходимо внимательно ознакомится с инструкцией

Водонагреватели прошли

ДЛЯ ЗАМЕТОК

protherm

Всегда на Вашей стороне

ПРАЙС-ЛИСТ

Действителен с 14 марта 2014 года

protherm
Всегда на Вашей стороне

Артикул	Название	Мощность / Дымоудаление / Описание	Расчетная розничная цена РУБЛИ
НАСТЕННЫЕ ГАЗОВЫЕ КОТЛЫ			
Одноконтурные котлы			
0010008031	Пантера 25 КОО	25 кВт / дымоход / отопление помещений	44 176
0010008030	Пантера 25 КТО	25 кВт / турбо / отопление помещений	47 818
Двухконтурные котлы с пластинчатым теплообменником			
0010008031	Пантера 25 KOV	25 кВт / дымоход / отопление помещений и приготовление горячей воды	49 379
0010008032	Пантера 25 KTV	25 кВт / турбо / отопление помещений и приготовление горячей воды	51 981
0010008033	Пантера 30 KTV	30 кВт / турбо / отопление помещений и приготовление горячей воды	57 184
0010011782	Гепард 11 MOV	11 кВт / дымоход / отопление помещений и приготовление горячей воды	40 013
0010011783	Гепард 11 MTV	11 кВт / турбо / отопление помещений и приготовление горячей воды	42 615
0010007994	Гепард 23 MOV	23 кВт / дымоход / отопление помещений и приготовление горячей воды	40 013
0010007995	Гепард 23 MTV	23 кВт / турбо / отопление помещений и приготовление горячей воды	42 615
Котлы со встроенным 45-литровым бойлером			
0010003793	Тигр 12 KOZ	12 кВт / дымоход / отопление помещений и приготовление горячей воды	83 200
0010003792	Тигр 12 KTZ	12 кВт / турбо / отопление помещений и приготовление горячей воды	88 404
0010003795	Тигр 24 KOZ	24 кВт / дымоход / отопление помещений и приготовление горячей воды	88 404
0010003794	Тигр 24 KTZ	24 кВт / турбо / отопление помещений и приготовление горячей воды	93 607
НАСТЕННЫЕ ЭЛЕКТРИЧЕСКИЕ КОТЛЫ			
Одноконтурные котлы, мощностью от 6 до 28 кВт			
0010008951	Скат 6 KR 13	6 кВт / ~220 или ~380В / отопление помещений	36 949
0010008952	Скат 9 KR 13	9 кВт / ~220 или ~380В / отопление помещений	37 960
0010008953	Скат 12 KR 13	12 кВт / ~380В / отопление помещений	38 516
0010008954	Скат 14 KR 13	14 кВт / ~380В / отопление помещений	40 083
0010008955	Скат 18 KR 13	18 кВт / ~380В / отопление помещений	42 661
0010008956	Скат 21 KR 13	21 кВт / ~380В / отопление помещений	43 722
0010008957	Скат 24 KR 13	24 кВт / ~380В / отопление помещений	44 733
0010008958	Скат 28 KR 13	28 кВт / ~380В / отопление помещений	45 795

Артикул	Название	Мощность / Дымоудаление / Описание	Расчетная розничная цена РУБЛИ
НАПОЛЬНЫЕ ЧУГУННЫЕ КОТЛЫ ДЛЯ РАБОТЫ НА ТВЕРДЫХ ВИДАХ ТОПЛИВА **Котлы электронезависимые, мощностью от 19 до 48 кВт**			
0020043033	Бобёр 20 DLO	19 кВт / дымоход / электронезависимые	65 071
0020043034	Бобёр 30 DLO	24 кВт / дымоход / электронезависимые	75 487
0020043035	Бобёр 40 DLO	32 кВт / дымоход / электронезависимые	83 273
0020043036	Бобёр 50 DLO	39 кВт / дымоход / электронезависимые	98 897
0020043037	Бобёр 60 DLO	48 кВт / дымоход / электронезависимые	109 312
НАПОЛЬНЫЕ СТАЛЬНЫЕ ГАЗОВЫЕ КОТЛЫ **Котлы электронезависимые, мощностью от 12 и 16 кВт**			
K010010214	Волк 12 KSO	12 кВт / дымоход / пьезорозжиг / электронезависимые	16 401
K010010215	Волк 12 KSO	16 кВт / дымоход / пьезорозжиг / электронезависимые	17 798
НАПОЛЬНЫЕ ЧУГУННЫЕ ГАЗОВЫЕ КОТЛЫ **Котлы электронезависимые, мощностью от 17 до 45 кВт**			
20TLOR15	Медведь 20 TLO	17 кВт / дымоход / пьезорозжиг / электронезависимые	62 387
30TLOR15	Медведь 30 TLO	26 кВт / дымоход / пьезорозжиг / электронезависимые	70 192
40TLOR15	Медведь 40 TLO	35 кВт / дымоход / пьезорозжиг / электронезависимые	80 599
50TLOR15	Медведь 50 TLO	45 кВт / дымоход / пьезорозжиг / электронезависимые	91 005
Котлы мощностью от 17 до 50 кВт			
20PLOR15	Медведь 20 PLO	17 кВт / дымоход / пьезорозжиг	52 501
30PLOR15	Медведь 30 PLO	26 кВт / дымоход / пьезорозжиг	58 329
40PLOR15	Медведь 40 PLO	35 кВт / дымоход / пьезорозжиг	68 943
50PLOR15	Медведь 50 PLO	44,5 кВт / дымоход / пьезорозжиг	76 904
0010003788	Медведь 60 PLO	50 кВт / дымоход / пьезорозжиг	84 865
Котлы с модулируемой газовой горелкой, мощностью от 17 до 45 кВт			
0010005724	Медведь 20 KLOM	17 кВт / дымоход / электророзжиг	56 768
0010005725	Медведь 30 KLOM	26 кВт / дымоход / электророзжиг	62 179
0010005726	Медведь 40 KLOM	35 кВт / дымоход / электророзжиг	73 002
0010005727	Медведь 50 KLOM	45 кВт / дымоход / электророзжиг	83 825
Котлы с модулируемой газовой горелкой и встроенным 110-ти литровым бойлером, мощностью от 17 до 44 кВт			
0010005748	Медведь 20 KLZ	17 кВт / дымоход / электророзжиг	122 017
0010005749	Медведь 30 KLZ	26 кВт / дымоход / электророзжиг	127 324
0010005750	Медведь 40 KLZ	35 кВт / дымоход / электророзжиг	135 285
0010005751	Медведь 50 KLZ	44 кВт / дымоход / электророзжиг	145 900
Котлы с 2-х ступенчатой газовой горелкой мощностью от 65 до 150 кВт			
65KLOR12	Гризли 65 KLO	65 кВт / дымоход / электророзжиг	147 970
85KLOR12	Гризли 85 KLO	85 кВт / дымоход / электророзжиг	170 938
100KLOR12	Гризли 100 KLO	99 кВт / дымоход / электророзжиг	196 459
130KLOR12	Гризли 130 KLO	130 кВт / дымоход / электророзжиг	244 949
150KLOR12	Гризли 150 KLO	150 кВт / дымоход / электророзжиг	270 470
НАПОЛЬНЫЕ ЧУГУННЫЕ КОТЛЫ ДЛЯ РАБОТЫ НА ГАЗОВОМ И ДИЗЕЛЬНОМ ТОПЛИВЕ * **Котлы мощностью от 27 до 70 кВт**			
0010003940	Бизон 30 NL	27 кВт / дымоход	49 641
0010003941	Бизон 35 NL	31 кВт / дымоход	54 065
0010003942	Бизон 40 NL	38 кВт / дымоход	57 372
0010003943	Бизон 50 NL	50 кВт / дымоход	66 220
0010003944	Бизон 60 NL	60 кВт / дымоход	74 486
0010003945	Бизон 70 NL	70 кВт / дымоход	82 751

* Внимание! Наддувная горелка не входит в комплект поставки котла

protherm
Всегда на Вашей стороне

Артикул	Название	Мощность / Дымоудаление / Описание	Расчетная розничная цена РУБЛИ
ПРОМЫШЛЕННЫЕ СТАЛЬНЫЕ КОТЛЫ * Котлы мощностью от 70 до 3500 кВт			
0010003633	NO 70	70 кВт / стальной жаротрубный котёл	125 148
0010003634	NO 80	80 кВт / стальной жаротрубный котёл	144 409
0010003635	NO 90	90 кВт / стальной жаротрубный котёл	154 040
0010003636	NO 100	100 кВт / стальной жаротрубный котёл	163 670
0010003637	NO 120	120 кВт / стальной жаротрубный котёл	173 301
0010003638	NO 150	150 кВт / стальной жаротрубный котёл	202 192
0010003639	NO 200	200 кВт / стальной жаротрубный котёл	216 638
0010003640	NO 250	250 кВт / стальной жаротрубный котёл	235 899
0010003641	NO 300	300 кВт / стальной жаротрубный котёл	259 975
0010003642	NO 350	350 кВт / стальной жаротрубный котёл	288 867
0010003643	NO 420	400 кВт / стальной жаротрубный котёл	337 019
0010003644	NO 510	500 кВт / стальной жаротрубный котёл	409 248
0010003645	NO 630	620 кВт / стальной жаротрубный котёл	481 477
0010003646	NO 750	750 кВт / стальной жаротрубный котёл	529 629
0010003647	NO 870	850 кВт / стальной жаротрубный котёл	601 858
0010003648	NO 970	950 кВт / стальной жаротрубный котёл	674 087
0010003649	NO 1030	1020 кВт / стальной жаротрубный котёл	698 163
0010003650	NO 1200	1200 кВт / стальной жаротрубный котёл	794 468
0010003651	NO 1300	1300 кВт / стальной жаротрубный котёл	866 697
0010003652	NO 1400	1400 кВт / стальной жаротрубный котёл	1 011 154
0010003653	NO 1600	1600 кВт / стальной жаротрубный котёл	1 107 459
0010003654	NO 1800	1800 кВт / стальной жаротрубный котёл	1 179 688
0010003655	NO 2000	2000 кВт / стальной жаротрубный котёл	1 396 374
0010003656	NO 2400	2400 кВт / стальной жаротрубный котёл	1 492 679
0010003657	NO 3000	3000 кВт / стальной жаротрубный котёл	1 926 052
0010003658	NO 3500	3500 кВт / стальной жаротрубный котёл	2 166 814
БОЙЛЕРЫ КОСВЕННОГО НАГРЕВА			
0010006653	WH B60 Z	60 литров / настенный прямоугольный бойлер	36 355
1165	FS B100 Z	100 литров / настенный цилиндрический бойлер	25 954
1170	FS B200 Z	200 литров / настенный цилиндрический бойлер	33 755
0010003789	FS B100 MSR	100 литров / напольный прямоугольный бойлер	38 859
1169	FS B200 S	200 литров / напольный цилиндрический бойлер	46 756
0010004333	FS B300 S	300 литров / напольный цилиндрический бойлер	59 757
0010004334	FS B400 S	400 литров / напольный цилиндрический бойлер	72 758
0010004335	FS B500 S	500 литров / напольный цилиндрический бойлер	83 159

* Внимание! Наддувная горелка и панель управления для котлов серии NO (Артикул 0010003659) не входит в комплект поставки котлов

Артикул	Название	
ДЫМОХОДЫ И ПРИНАДЛЕЖНОСТИ Коаксиальные дымоходы, ∅60/100		
2805	Комплект дымовых труб, ∅60/100мм, длинна 1м / S3	6 393
2825	Соосная труба, ∅60/100мм, длинна 1м / T1D-1000	1 734
2840	Колено, 45°, ∅60/100мм / K11D	1 933
2841	Отвод прямоугольный, ∅60/100мм / O1	2 924
2842	Колено, 90°, ∅60/100мм / K1D	1 437
2845	Проходной изолятор для крыши, прямой / PR3	9 069
0020056513	Концевая деталь, ∅60/100мм / DZ1D (пред.код 2850)	1 933
2857	Ловушка конденсата, ∅60/100мм / Z1	2 924
3942	Концевая труба, ∅60/100мм, длинна 1м / T3D-1000	3 221
3945	Соосная труба, ∅60/100мм, длинна 0,5м / T1D-500	1 437
3946	Соосная труба, ∅60/100мм, длинна 0,2м / T1D-200	1 090
0020055536	Манжета, ∅100/100мм / M1D (пред.код: 4175)	545
0020055537	Манжета, ∅100/95мм / M3D (пред.код: 4176)	545
4179	Уплотнение фланца / TP1D	347
5300	Вертикальное соосное окончание, козырёк / SM1D	2 478
5301	Розетка силиконовая, наружная, ∅100мм / SR1D	446
5302	Розетка пластмассовая, внутренняя, ∅100мм / SR3D	248
5425	Уплотнение силиконовое, ∅100мм / TE1	347
5426	Уплотнение силиконовое, ∅60мм / TE3	347
0020056511	Горизонтальная система, ∅60/100мм, длинна 0,75м / S5D-750 (пред.код: 6753)	3 072
0020056512	Колено с флянцем, 90°, ∅60/100мм / K5D (пред.код: 7193)	2 428
0020056510	Горизонтальная система, ∅60/100мм, длинна 1м, / S5D-1000 (пред.код: 7194)	3 419
2406	Уплотнительное кольцо ∅60/100 мм /OK1	198
5992	Переходник с ∅60мм на ∅80мм / R6	1 601
7265	Переходник с ∅60мм на ∅80мм / R7	3 102
Раздельные дымоходы, ∅80мм		
0020056514	Комплект раздельных труб, ∅80мм / S2 (пред.код 2803)	**4906**
4754	Гибкое удлинение ∅80 / PO2	**1734**
0020088232	Колено DN 80 - 45°	**1090**
0020088233	Колено DN 80 - 90°	**1189**
2858	Ловушка конденсата ∅80mm / Z2	**1933**
2843	Ответвление прямоугольное ∅80mm с заглушкой / O2	**9366**
2809	Комплект дымовых труб ∅80mm – 1m / S4	**5897**
2865	Вертикальное окончание, козырек - ∅80 / SM2	**942**
2844	Проходной изолятор для крыши, косой / PS3	**1784**
0020045058	Разделительный элемент 60/100 –› 2 x ∅80mm	**1834**
2853	Переходник ∅60/80mm / R2	**1140**
2927	Розетка силиконовая ∅80mm / SR2	**446**
2921	Хомут ∅80mm / SP2	**595**
5303	Уплотнение силиконовое ∅80mm / TE2	**347**
0020132437	Концевая труба 80 мм	**3221**
0020088231	Труба с ревизией DN 80	**5401**
7750	Раздельная труба ∅80, длина 1м / T2	**2379**
2845	Проходной изолятор для плоской крыши / PR3	**по запросу**
0020049381	Защита от ветра ∅80 мм / ZK2	**по запросу**
7756	Хомут ∅80 мм U2	**по запросу**
7754	Проходной изолятор наклонной крыши 25°- 45° / PS4	**по запросу**
0020055535	Адаптер R2D	**по запросу**
4179	Уплотнение под фланец / TP1D	**по запросу**

protherm
Всегда на Вашей стороне

Артикул	Название	Расчетная розничная цена РУБЛИ
КОМНАТНЫЕ РЕГУЛЯТОРЫ		
0000006195	Комнатный регулятор температур, EXABASIC	1 041
0020159367	Комнатный регулятор температур, EXACONTROL	1 734
0020035406	Комнатный регулятор температур, THERMOLINK B	4 111
0020035407	Комнатный регулятор температур, THERMOLINK S	5 151
0020118083	Комнатный регулятор температур, THERMOLINK P	4 423
КАСКАДНЫЕ РЕГУЛЯТОРЫ И ПРИНАДЛЕЖНОСТИ		
S-RG2	**Комплект управления** Регулятор RVA63.242 - 1 шт Клеммы SVA63.242 - 1 компл Погружной датчик QAZ21.5220 - 2 шт Датчик наружой температуры QAC 31/101 - 1 шт Накладной датчик QAD21/209 - 1 шт"	45 737
0020032151	**Комплект управления** каскадный регулятор E8.4401, KROMSCHRODER"	29 607
ДАТЧИКИ НАРУЖНОЙ ТЕМПЕРАТУРЫ		
4180	Датчик наружной температуры S010075 для котлов ТИГР Версия 17 и МЕДВЕДЬ KLZ, KLOM	1 301
0020040797	Датчик наружной температуры S010075 для котлов ПАНТЕРА Версия 18 и 19, ГЕПАРД, СКАТ Версия 13	1 821
1650	Датчик наружной температуры QAC31/101 для Комплекта управления S-RG1	1 457
0020049244	Датчик наружной температуры, AF для Комплекта управления E8.4401, KROMSCHRODER	989
0020049245	Датчик температуры для бойлера, SPF для Комплекта управления E8.4401, KROMSCHRODER	1 301
0020049246	Датчик температуры подающей линии, VF для Комплекта управления E8.4401, KROMSCHRODER	1 821
КОМПЛЕКТЫ И ПРИНАДЛЕЖНОСТИ ДЛЯ СОЕДИНЕНИЯ КОТЛА С НАКОПИТЕЛЬНЫМ БОЙЛЕРОМ		
4663	Комплект для соединения бойлера B100MS и котла МЕДВЕДЬ PLO Версия 15	19 720
0010006491	Комплект для соединения бойлера B100MS и котла МЕДВЕДЬ KLOM	572
0010003390	Комплект для соединения бойлера B100MS и котла МЕДВЕДЬ TLO Версия 15	3 590
0020015570	Комплект 3-х ходового клапана, FUGAS для котла СКАТ Версия 11 и 13	5 672
0010003511	Комплект для соединения бойлера B120S и котла СКАТ Версия 11	2 914
0020106367	Комплект для соединения настенного котла с бойлером B60 (без шлангов), соединение лев./прав.	3 070
0020106368	Комплект для соединения настенного котла с бойлером B60 (без шлангов), соединение снизу	6 712
0020018051	Термостат капиллярный, TG 300 мм для котла СКАТ Версия 11	2 185
0020072569	Термостат к бойлерам B300S, B400S, B500S	4 631
5805	Датчик, SO10045, длина 1м	468
5806	Датчик, SO10044, длина 2м	468
2045	3-х ходовый клапан, каскадный, SF25M1S+RC	6 192
2046	3-х ходовый клапан, 3/4"	6 192

Артикул	Название	Расчетная розничная цена РУБЛИ
ДАТЧИКИ НАРУЖНОЙ ТЕМПЕРАТУРЫ И КОМПЛЕКТЫ БЕЗОПАСНОСТИ		
4829	Комплект безопасности - II	4 943
0020049308	Комплект безопасности Caleffi 544 для котлов DLO	11 348
НАДСТАВКА ПОЛУ-ТУРБО		
2867	Надставка, PROTHERM PT 20	7 753
2868	Надставка, PROTHERM PT 30	8 273
2869	Надставка, PROTHERM PT 40	8 273
PT50	Надставка, PROTHERM PT 50	9 314
КОМПЛЕКТЫ ПЕРЕВОДА НА СЖИЖЕННЫЙ / ПРИРОДНЫЙ ГАЗ		
SPB-12KXO	Комплект перевода на сжиженный газ для котла ПАНТЕРА 12 кВт Версия 15 и Версия 17	500
0010005363	Комплект перевода на сжиженный газ для котла ПАНТЕРА 24 кВт Версия 17	1 701
0010005364	Комплект перевода на сжиженный газ для котла ПАНТЕРА 28 кВт Версия 17	1 901
0020059677	Комплект перевода на сжиженный газ для котла ПАНТЕРА 12 кВт Версия 18	4 003
0010005769	Комплект перевода на сжиженный газ для котла ПАНТЕРА 24 кВт Версия 18	5 003
0010005362	Комплект перевода на сжиженный газ для котла ЛЕОПАРД Версия 17	5 303
0010005365	Комплект перевода на природный газ для котла ЛЕОПАРД Версия 17	5 303
SPB-TLO15	Комплект перевода на природный газ для котла МЕДВЕДЬ Версия 15	1 301
0020095607	Комплект перевода на сжиженный газ для котла ГЕПАРД 23 MOV	5 672
0020095608	Комплект перевода на сжиженный газ для котла ГЕПАРД 23 MTV	5 672
0020095611	Комплект перевода на сжиженный газ для котла Пантера 12 кВт Версия 19	4 631
0020095613	Комплект перевода на сжиженный газ для котла Пантера 25 кВт Версия 19	5 672
0020095615	Комплект перевода на сжиженный газ для котла Пантера 30 кВт Версия 19	5 672
ПРОЧИЕ ПРИНАДЛЕЖНОСТИ		
0020094766	Комплект присоединения к системе отопления для котла ПАНТЕРА Версия 19, ГЕПАРД	5 897

Артикул		Расчетная розничная цена РУБЛИ
ПАКЕТНЫЕ ПРЕДЛОЖЕНИЯ		
P000001	**Пакет 1** 0010008030 Пантера 25 КТО 0010003789 FS B100 MSR 0020118083 Thermolink P 0020040797 Датчик уличной температуры 0010006491 Датчик бойлера NTC "	86 900
P000002	**Пакет 2** 0010008030 Пантера 25 КТО 0010006653 WH B60 Z 0020118083 Thermolink P 0020040797 Датчик уличной температуры 0010006491 Датчик бойлера NTC"	84 590
P000003	**Пакет 3** 0010008030 Пантера 25 КТО 1165 WH B100 Z 0020118083 Thermolink P 0020040797 Датчик уличной температуры 0010006491 Датчик бойлера NTC"	74 910
P000004	**Пакет 4** 0010008954 Скат 14 0010006653 WH B60 Z 0020035407 Thermolink S 0020040797 Датчик уличной температуры 0020015570 Гидравлическое соединение котла с бойлером"	82 830
P000005	**Пакет 5** 0010008955 Скат 18 0010006653 WH B60 Z 0020035407 Thermolink S 0020040797 Датчик уличной температуры 0020015570 Гидравлическое соединение котла с бойлером"	85 250
P000006	**Пакет 6** 0010008956 Скат 21 0010006653 WH B60 Z 0020035407 Thermolink S 0020040797 Датчик уличной температуры 0020015570 Гидравлическое соединение котла с бойлером"	86 240
P000007	**Пакет 7** 0010008957 Скат 24 0010006653 WH B60 Z 0020035407 Thermolink S 0020040797 Датчик уличной температуры 0020015570 Гидравлическое соединение котла с бойлером"	87 120
P000008	**Пакет 8** 0010008958 Скат 28 0010006653 WH B60 Z 0020035407 Thermolink S 0020040797 Датчик уличной температуры 0020015570 Гидравлическое соединение котла с бойлером"	88 110
P000009	**Пакет 9** 0010005724 Медведь 20 KLOM 0010003789 FS B100 MSR 0020035407 Thermolink S 4180 Датчик наружной температуры 0010006491 Датчик бойлера NTC"	95 480

Артикул		Расчетная розничная цена РУБЛИ
ПАКЕТНЫЕ ПРЕДЛОЖЕНИЯ		
P000010	**Пакет 10** 0010005726 Медведь 40 KLOM 1169 FS B200 S 0020035407 Thermolink S 4180 Датчик наружной температуры 0010006491 Датчик бойлера NTC"	**117 920**
P000011	**Пакет 11** 0010005727 Медведь 50 KLOM 1169 FS B200 S 0020035407 Thermolink S 4180 Датчик наружной температуры 0010006491 Датчик бойлера NTC"	127 930
P000012	**Пакет 12** 0010005727 Медведь 50 KLOM 0010004333 FS B300 S 0020035407 Thermolink S 4180 Датчик наружной температуры 0010006491 Датчик бойлера NTC"	140 030
P000013	**Пакет 13** 0010005727 Медведь 50 KLOM 0010004334 FS B400 S 0020035407 Thermolink S 4180 Датчик наружной температуры 0010006491 Датчик бойлера NTC"	152 130

protherm
Всегда на Вашей стороне

Артикул			Расчетная розничная цена РУБЛИ
0000006195	Комнатный регулятор температур, EXABASIC		1 041
0010003633	NO 70	70 кВт / стальной жаротрубный котёл	125 148
0010003634	NO 80	80 кВт / стальной жаротрубный котёл	144 409
0010003635	NO 90	90 кВт / стальной жаротрубный котёл	154 040
0010003636	NO 100	100 кВт / стальной жаротрубный котёл	163 670
0010003637	NO 120	120 кВт / стальной жаротрубный котёл	173 301
0010003638	NO 150	150 кВт / стальной жаротрубный котёл	202 192
0010003639	NO 200	200 кВт / стальной жаротрубный котёл	216 638
0010003640	NO 250	250 кВт / стальной жаротрубный котёл	235 899
0010003641	NO 300	300 кВт / стальной жаротрубный котёл	259 975
0010003642	NO 350	350 кВт / стальной жаротрубный котёл	288 867
0010003643	NO 420	400 кВт / стальной жаротрубный котёл	337 019
0010003644	NO 510	500 кВт / стальной жаротрубный котёл	409 248
0010003645	NO 630	620 кВт / стальной жаротрубный котёл	481 477
0010003646	NO 750	750 кВт / стальной жаротрубный котёл	529 629
0010003647	NO 870	850 кВт / стальной жаротрубный котёл	601 858
0010003648	NO 970	950 кВт / стальной жаротрубный котёл	674 087
0010003649	NO 1030	1020 кВт / стальной жаротрубный котёл	698 163
0010003650	NO 1200	1200 кВт / стальной жаротрубный котёл	794 468
0010003651	NO 1300	1300 кВт / стальной жаротрубный котёл	866 697
0010003652	NO 1400	1400 кВт / стальной жаротрубный котёл	1 011 154
0010003653	NO 1600	1600 кВт / стальной жаротрубный котёл	1 107 459
0010003654	NO 1800	1800 кВт / стальной жаротрубный котёл	1 179 688
0010003655	NO 2000	2000 кВт / стальной жаротрубный котёл	1 396 374
0010003656	NO 2400	2400 кВт / стальной жаротрубный котёл	1 492 679
0010003657	NO 3000	3000 кВт / стальной жаротрубный котёл	1 926 052
0010003658	NO 3500	3500 кВт / стальной жаротрубный котёл	2 166 814
0010003390	Комплект для соединения бойлера B100MS и котла МЕДВЕДЬ TLO Версия 15		3 590
0010003511	Комплект для соединения бойлера B120S и котла СКАТ Версия 11		2 914
0010003788	Медведь 60 PLO	50 кВт / дымоход / пьезорозжиг	84 865
0010003789	FS B100 MSR	100 литров / напольный прямоугольный бойлер	38 859
0010003792	Тигр 12 KTZ	12 кВт / турбо / отопление помещений и приготовление горячей воды	88 404
0010003793	Тигр 12 KOZ	12 кВт / дымоход / отопление помещений и приготовление горячей воды	83 200
0010003794	Тигр 24 KTZ	24 кВт / турбо / отопление помещений и приготовление горячей воды	93 607
0010003795	Тигр 24 KOZ	24 кВт / дымоход / отопление помещений и приготовление горячей воды	88 404
0010003940	Бизон 30 NL	27 кВт / дымоход	49 641
0010003941	Бизон 35 NL	31 кВт / дымоход	54 065
0010003942	Бизон 40 NL	38 кВт / дымоход	57 372
0010003943	Бизон 50 NL	50 кВт / дымоход	66 220
0010003944	Бизон 60 NL	60 кВт / дымоход	74 486
0010003945	Бизон 70 NL	70 кВт / дымоход	82 751
0010004333	FS B300 S	300 литров / напольный цилиндрический бойлер	59 757
0010004334	FS B400 S	400 литров / напольный цилиндрический бойлер	72 758
0010004335	FS B500 S	500 литров / напольный цилиндрический бойлер	83 159
0010005362	Комплект перевода на сжиженный газ для котла ЛЕОПАРД Версия 17		5 303
0010005363	Комплект перевода на сжиженный газ для котла ПАНТЕРА 24 кВт Версия 17		1 701
0010005364	Комплект перевода на сжиженный газ для котла ПАНТЕРА 28 кВт Версия 17		1 901
0010005365	Комплект перевода на природный газ для котла ЛЕОПАРД Версия 17		5 303
0010005724	Медведь 20 KLOM	17 кВт / дымоход / электророзжиг	56768
0010005725	Медведь 30 KLOM	26 кВт / дымоход / электророзжиг	62179
0010005726	Медведь 40 KLOM	35 кВт / дымоход / электророзжиг	73002
0010005727	Медведь 50 KLOM	45 кВт / дымоход / электророзжиг	83825
0010005748	Медведь 20 KLZ	17 кВт / дымоход / электророзжиг	122 017
0010005749	Медведь 30 KLZ	26 кВт / дымоход / электророзжиг	127 324
0010005750	Медведь 40 KLZ	35 кВт / дымоход / электророзжиг	135 285
0010005751	Медведь 50 KLZ	44 кВт / дымоход / электророзжиг	145 900
0010005769	Комплект перевода на сжиженный газ для котла ПАНТЕРА 24 кВт Версия 18		5 003
0010006491	Комплект для соединения бойлера B100MS и котла МЕДВЕДЬ KLOM		572

Артикул			Расчетная розничная цена РУБЛИ
0010006653	WH B60 Z	60 литров / настенный прямоугольный бойлер	36 355
0010007994	Гепард 23 MOV	23 кВт / дымоход / отопление помещений и приготовление горячей воды	40 013
0010007995	Гепард 23 MTV	23 кВт / турбо / отопление помещений и приготовление горячей воды	42 615
0010008029	Пантера 25 KOO	25 кВт / дымоход / отопление помещений	44 176
0010008030	Пантера 25 KTO	25 кВт / турбо / отопление помещений	47 818
0010008031	Пантера 25 KOV	25 кВт / дымоход / отопление помещений и приготовление горячей воды	49 379
0010008032	Пантера 25 KTV	25 кВт / турбо / отопление помещений и приготовление горячей воды	51 981
0010008033	Пантера 30 KTV	30 кВт / турбо / отопление помещений и приготовление горячей воды	57 184
0010008951	Скат 6 KR 13	6 кВт / ~220 или ~380В / отопление помещений	36 949
0010008952	Скат 9 KR 13	9 кВт / ~220 или ~380В / отопление помещений	37 960
0010008953	Скат 12 KR 13	12 кВт / ~380В / отопление помещений	38 516
0010008954	Скат 14 KR 13	14 кВт / ~380В / отопление помещений	40 083
0010008955	Скат 18 KR 13	18 кВт / ~380В / отопление помещений	42 661
0010008956	Скат 21 KR 13	21 кВт / ~380В / отопление помещений	43 722
0010008957	Скат 24 KR 13	24 кВт / ~380В / отопление помещений	44 733
0010008958	Скат 28 KR 13	28 кВт / ~380В / отопление помещений	45 795
0010011782	Гепард 11 MOV	11 кВт / дымоход / отопление помещений и приготовление горячей воды	40 013
0010011783	Гепард 11 MTV	11 кВт / турбо / отопление помещений и приготовление горячей воды	42 615
0020015570	Комплект 3-х ходового клапана, FUGAS для котла СКАТ Версия 11 и 13		5 672
0020018051	Термостат капиллярный, TG 300 мм для котла СКАТ Версия 11		2 185
0020032151	**Комплект управления** каскадный регулятор E8.4401, KROMSCHRODER"		29 607
0020035406	Комнатный регулятор температур, THERMOLINK B		4 111
0020035407	Комнатный регулятор температур, THERMOLINK S		5 151
0020040797	Датчик наружной температуры S010075 для котлов ПАНТЕРА Версия 18 и 19, ГЕПАРД, СКАТ Версия 13		1 821
0020043033	Бобёр 20 DLO	19 кВт / дымоход / электронезависимые	65 071
0020043034	Бобёр 30 DLO	24 кВт / дымоход / электронезависимые	75 487
0020043035	Бобёр 40 DLO	32 кВт / дымоход / электронезависимые	83 273
0020043036	Бобёр 50 DLO	39 кВт / дымоход / электронезависимые	98 897
0020043037	Бобёр 60 DLO	48 кВт / дымоход / электронезависимые	109 312
0020045058	Разделительный элемент 60/100 –› 2 x ∅80mm		1834
0020049244	Датчик наружной температуры, AF для Комплекта управления E8.4401, KROMSCHRODER		989
0020049245	Датчик температуры для бойлера, SPF для Комплекта управления E8.4401, KROMSCHRODER		1 301
0020049246	Датчик температуры подающей линии, VF для Комплекта управления E8.4401, KROMSCHRODER		1 821
0020049308	Комплект безопасности Caleffi 544 для котлов DLO		11 348
0020049381	Защита от ветра ∅80 мм / ZK2		по запросу
0020055535	Адаптер R2D		по запросу
0020055535	Адаптер R2D		по запросу
0020055536	Манжета, ∅100/100мм / M1D (пред.код: 4175)		545
0020055537	Манжета, ∅100/95мм / M3D (пред.код: 4176)		545
0020056510	Горизонтальная система, ∅60/100мм, длинна 1м, / S5D-1000 (пред.код: 7194)		3 419
0020056511	Горизонтальная система, ∅60/100мм, длинна 0,75м / S5D-750 (пред.код: 6753)		3 072
0020056512	Колено с флянцем, 90°, ∅60/100мм / K5D (пред.код: 7193)		2 428
0020056513	Концевая деталь, ∅60/100мм / DZ1D (пред.код 2850)		1 933
0020056514	Комплект раздельных труб, ∅80мм / S2 (пред.код 2803)		4906
0020059677	Комплект перевода на сжиженный газ для котла ПАНТЕРА 12 кВт Версия 18		4 003
0020072569	Термостат к бойлерам B300S, B400S, B500S		4 631
0020088231	Труба с ревизией DN 80		5401
0020088232	Колено DN 80 - 45°		1090
0020088233	Колено DN 80 - 90°		1189
0020094766	Комплект присоединения к системе отопления для котла ПАНТЕРА Версия 19, ГЕПАРД		5 897
0020095607	Комплект перевода на сжиженный газ для котла ГЕПАРД 23 MOV		5 672
0020095608	Комплект перевода на сжиженный газ для котла ГЕПАРД 23 MTV		5 672
0020095611	Комплект перевода на сжиженный газ для котла Пантера 12 кВт Версия 19		4 631
0020095613	Комплект перевода на сжиженный газ для котла Пантера 25 кВт Версия 19		5 672
0020095615	Комплект перевода на сжиженный газ для котла Пантера 30 кВт Версия 19		5 672
0020106367	Комплект для соединения настенного котла с бойлером B60 (без шлангов), соединение лев./прав.		3 070
0020106368	Комплект для соединения настенного котла с бойлером B60 (без шлангов), соединение снизу		6 712

Артикул			Расчетная розничная цена РУБЛИ
0020118083	Комнатный регулятор температур, THERMOLINK P		4 423
0020132437	Концевая труба 80 мм		3221
0020159367	Комнатный регулятор температур, EXACONTROL		1 734
100KLOR12	Гризли 100 KLO	99 кВт / дымоход / электророзжиг	196 459
1165	FS B100 Z	100 литров / настенный цилиндрический бойлер	25 954
1169	FS B200 S	200 литров / напольный цилиндрический бойлер	46 756
1170	FS B200 Z	200 литров / настенный цилиндрический бойлер	33 755
130KLOR12	Гризли 130 KLO	130 кВт / дымоход / электророзжиг	244 949
150KLOR12	Гризли 150 KLO	150 кВт / дымоход / электророзжиг	270 470
1650	Датчик наружной температуры QAC31/101 для Комплекта управления S-RG1		1 457
2045	3-х ходовый клапан, каскадный, SF25M1S+RC для напольных котлов Медведь TLO, Медведь PLO		6 192
2046	3-х ходовый клапан, 3/4"		6 192
20PLOR15	Медведь 20 PLO	17 кВт / дымоход / пьезорозжиг	52 501
20TLOR15	Медведь 20 TLO	17 кВт / дымоход / пьезорозжиг / электронезависимые	62 387
2406	Уплотнительное кольцо ∅60/100 мм /OK1		198
2805	Комплект дымовых труб, ∅60/100мм, длинна 1м / S3		6 393
2809	Комплект дымовых труб ∅80mm – 1m / S4		5897
2825	Соосная труба, ∅60/100мм, длинна 1м / T1D-1000		1 734
2840	Колено, 45°, ∅60/100мм / K11D		1 933
2841	Отвод прямоугольный, ∅60/100мм / O1		2 924
2842	Колено, 90°, ∅60/100мм / K1D		1 437
2843	Ответвление прямоугольное ∅80mm с заглушкой / O2		9366
2844	Проходной изолятор для крыши, косой / PS3		1784
2845	Проходной изолятор для крыши, прямой / PR3		9 069
2845	Проходной изолятор для плоской крыши / PR3		по запросу
2853	Переходник ∅60/80mm / R2		1140
2857	Ловушка конденсата, ∅60/100мм / Z1		2 924
2858	Ловушка конденсата ∅80mm / Z2		1933
2865	Вертикальное окончание, козырек - ∅80 / SM2		942
2867	Надставка, PROTHERM PT 20		7 753
2868	Надставка, PROTHERM PT 30		8 273
2869	Надставка, PROTHERM PT 40		8 273
2921	Хомут ∅80mm / SP2		595
2927	Розетка силиконовая ∅80mm / SR2		446
30PLOR15	Медведь 30 PLO	26 кВт / дымоход / пьезорозжиг	58 329
30TLOR15	Медведь 30 TLO	26 кВт / дымоход / пьезорозжиг / электронезависимые	70 192
3942	Концевая труба, ∅60/100мм, длинна 1м / T3D-1000		3 221
3945	Соосная труба, ∅60/100мм, длинна 0,5м / T1D-500		1 437
3946	Соосная труба, ∅60/100мм, длинна 0,2м / T1D-200		1 090
40PLOR15	Медведь 40 PLO	35 кВт / дымоход / пьезорозжиг	68 943
40TLOR15	Медведь 40 TLO	35 кВт / дымоход / пьезорозжиг / электронезависимые	80 599
4179	Уплотнение фланца / TP1D		347
4179	Уплотнение под фланец / TP1D		по запросу
4180	Датчик наружной температуры S010075 для котлов ТИГР Версия 17 и МЕДВЕДЬ KLZ, KLOM		1 301
4663	Комплект для соединения бойлера B100MS и котла МЕДВЕДЬ PLO Версия 15		19 720
4754	Гибкое удлинение ∅80 / PO2		1734
4829	Комплект безопасности - II		4 943
50PLOR15	Медведь 50 PLO	44,5 кВт / дымоход / пьезорозжиг	76 904
50TLOR15	Медведь 50 TLO	45 кВт / дымоход / пьезорозжиг / электронезависимые	91 005
5300	Вертикальное соосное окончание, козырёк / SM1D		2 478
5301	Розетка силиконовая, наружная, ∅100мм / SR1D		446
5302	Розетка пластмассовая, внутренняя, ∅100мм / SR3D		248
5303	Уплотнение силиконовое ∅80mm / TE2		347
5425	Уплотнение силиконовое, ∅100мм / TE1		347
5426	Уплотнение силиконовое, ∅60мм / TE3		347
5805	Датчик, SO10045, длина 1м		468
5806	Датчик, SO10044, длина 2м		468
5992	Переходник с ∅60мм на ∅80мм / R6		1 601

Артикул			Расчетная розничная цена РУБЛИ
5992	Переходник с ∅60мм на ∅80мм / R6		1 601
65KLOR12	Гризли 65 KLO	65 кВт / дымоход / электророзжиг	147 970
7265	Переходник с ∅60мм на ∅80мм / R7		3 102
7750	Раздельная труба ∅80, длина 1м / T2		2379
7754	Проходной изолятор наклонной крыши 25°- 45° / PS4		по запросу
7756	Хомут ∅80 мм U2		по запросу
85KLOR12	Гризли 85 KLO	85 кВт / дымоход / электророзжиг	170 938
K010010214	Волк 12 KSO	12 кВт / дымоход / пьезорозжиг / электронезависимые	16 401
K010010215	Волк 12 KSO	16 кВт / дымоход / пьезорозжиг / электронезависимые	17 798

Артикул		Расчетная розничная цена РУБЛИ
ПАКЕТНЫЕ ПРЕДЛОЖЕНИЯ		
P000001	**Пакет** 0010008030 Пантера 25 KTO 0010003789 FS B100 MSR 0020118083 Thermolink P 0020040797 Датчик уличной температуры 0010006491 Датчик бойлера NTC "	86 900
P000002	**Пакет 2** 0010008030 Пантера 25 KTO 0010006653 WH B60 Z 0020118083 Thermolink P 0020040797 Датчик уличной температуры 0010006491 Датчик бойлера NTC"	84 590
P000003	**Пакет 3** 0010008030 Пантера 25 KTO 1165 WH B100 Z 0020118083 Thermolink P 0020040797 Датчик уличной температуры 0010006491 Датчик бойлера NTC"	74 910
P000004	**Пакет 4** 0010008954 Скат 14 0010006653 WH B60 Z 0020035407 Thermolink S 0020040797 Датчик уличной температуры 0020015570 Гидравлическое соединение котла с бойлером"	82 830
P000005	**Пакет 5** 0010008955 Скат 18 0010006653 WH B60 Z 0020035407 Thermolink S 0020040797 Датчик уличной температуры 0020015570 Гидравлическое соединение котла с бойлером"	85 250
P000006	**Пакет 6** 0010008956 Скат 21 0010006653 WH B60 Z 0020035407 Thermolink S 0020040797 Датчик уличной температуры 0020015570 Гидравлическое соединение котла с бойлером"	86 240

protherm
Всегда на Вашей стороне

Артикул		Расчетная розничная цена РУБЛИ
ПАКЕТНЫЕ ПРЕДЛОЖЕНИЯ		
P000007	**Пакет 7** 0010008957 Скат 24 0010006653 WH B60 Z 0020035407 Thermolink S 0020040797 Датчик уличной температуры 0020015570 Гидравлическое соединение котла с бойлером"	87 120
P000008	**Пакет 8** 0010008958 Скат 28 0010006653 WH B60 Z 0020035407 Thermolink S 0020040797 Датчик уличной температуры 0020015570 Гидравлическое соединение котла с бойлером"	88 110
P000009	**Пакет 9** 0010005724 Медведь 20 KLOM 0010003789 FS B100 MSR 0020035407 Thermolink S 4180 Датчик наружной температуры 0010006491 Датчик бойлера NTC"	95 480
P000010	**Пакет 10** 0010005726 Медведь 40 KLOM 1169 FS B200 S 0020035407 Thermolink S 4180 Датчик наружной температуры 0010006491 Датчик бойлера NTC"	117 920
P000011	**Пакет 11** 0010005727 Медведь 50 KLOM 1169 FS B200 S 0020035407 Thermolink S 4180 Датчик наружной температуры 0010006491 Датчик бойлера NTC"	127 930
P000012	**Пакет 12** 0010005727 Медведь 50 KLOM 0010004333 FS B300 S 0020035407 Thermolink S 4180 Датчик наружной температуры 0010006491 Датчик бойлера NTC"	140 030
P000013	**Пакет 13** 0010005727 Медведь 50 KLOM 0010004334 FS B400 S 0020035407 Thermolink S 4180 Датчик наружной температуры 0010006491 Датчик бойлера NTC"	152 130
PT50	Надставка, PROTHERM PT 50	9 314
SPB-12KXO	Комплект перевода на сжиженный газ для котла ПАНТЕРА 12 кВт Версия 15 и Версия 17	500
SPB-TLO15	Комплект перевода на природный газ для котла МЕДВЕДЬ Версия 15	1 301
S-RG2	**Комплект управления** Регулятор RVA63.242 - 1 шт Клеммы SVA63.242 - 1 компл Погружной датчик QAZ21.5220 - 2 шт Датчик наружой температуры QAC 31/101 - 1 шт Накладной датчик QAD21/209 - 1 шт"	45 737

ДЛЯ ЗАМЕТОК

ДЛЯ ЗАМЕТОК

Для получения более подробной информации о наших продуктах, пожалуйста, посетите наш сайт в интернете.
Там Вы сможете ознакомиться с последними новинками нашей продукции, задать вопрос специалистам, сравнить технические характеристики продукции и приобрести оборудование у одного из наших партнеров.

Внимание!
В каталоге указанна стоимость в рублях и носит исключительно информационный характер и ни при каких условиях не является публичной офертой, определенной положениями Статьи 437 гражданского кодекса Российской Федерации.
Технические характеристики оборудования могут быть изменены без предварительного уведомления или каких-либо обязательств со стороны производителя
Для обеспечения правильной эксплуатации изделия необходимо внимательно ознакомится с инструкцией
Вся продукция прошла испытания и сертифицирована в соответствии с законодательством Российской Федерации.

www.protherm.ru

Protherm spol. s r.o.
Пплк. Пльющя 45
909 01 Скалица
Словацкая республика